FEUERSCHALE/FIREPIT/OHNIŠTĚ/ OGNISKO/FOYER/FOCOLARE/ FOGUEIRA/FOGÓN/OGNJIŠČE/ TŰZRAKÓHELY/ОГНИЩЕ/FOCAR/ VUURPUT/BÅLSTED/TULIPAIKKA

| A301026900 |

DE Aufbauanleitung & Nutzungshinweise
GB Assembly and Safety Instructions
CZ Montážní a bezpečnostní instrukce
PL Instrukcje montażu i bezpieczeństwa
FR Instructions de montage et de sécurité
IT Istruzioni di montaggio e sicurezza
PT Instruções de montagem e segurança
ES Instrucciones de montaje y seguridad
SI Navodila za montažo in varnostna navodila
HU Összeszerelési és biztonsági utasítások
BG Инструкции за монтаж и безопасност
RO Instrucțiuni de asamblare și siguranță
NL Montage- en veiligheidsinstructies
DK Monterings- og sikkerhedsinstruktioner
FI Kokoonpano- ja turvallisuusohjeet

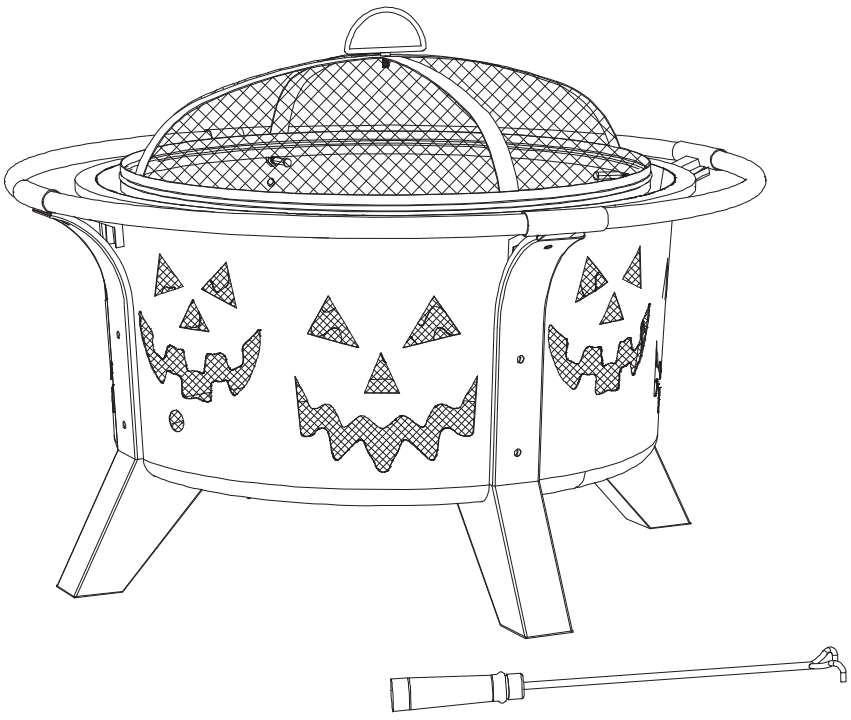

DE BEDIENUNGS - UND SICHERHEITSHINWEISE

Herzlichen Dank, dass Sie sich für unsere Feuerschale entschieden haben. Bei Fragen, Problemen oder Anreizen wenden Sie sich gerne jederzeit an unseren Kundenservice. Wir wünschen Ihnen viel Freude an Ihrem neuen Produkt.

Um das Risiko von Verletzungen und Beschädigungen am Produkt zu vermeiden, bitte wir Sie die nachfolgenden Sicherheits- und Pflegehinweise und die Aufbauanleitung zu beachten.

WICHTIG

Bitte beachten Sie ALLE hier aufgelisteten Sicherheits- und Warnhinweise.

Entfernen Sie bitte vor dem Gebrauch sämtliche Verpackungsmaterialien.

Vor der Montage prüfen Sie bitte die Vollständigkeit und Unversehrtheit der mitgelieferten Teile.

Die Bedienungs- und Sicherheitshinweise sollten sorgfältig und in der Nähe des Produktes aufbewahrt werden.

Diese Anweisungen sind Teil des Lieferumfangs.

Dieses Produkt ist ausschließlich für den Privatgebrauch geeignet und darf nicht für gewerbliche Zwecke verwendet werden.

WARNHINWEISE

Erstickungsgefahr - Plastiktüten und Ersatzteile bitte außer Reichweite von Säuglingen und Kindern aufbewahren.

GEFAHR - Die Feuerschale ist lediglich für die Nutzung im Freien bestimmt und darf NIEMALS in geschlossenen Räumen verwendet werden, da sonst die Gefahr einer Kohlenmonoxid-Vergiftung besteht.

WARNUNG - Halten Sie Kinder und Haustiere von der Feuerschale fern, wenn diese in Betrieb ist.

WARNUNG - Es darf KEIN Benzin, Spiritus, Feuerzeugbenzin, Alkohol oder andere Chemikalien für die Befeuerung genutzt werden. Die Feuerschale kann dadurch beschädigt werden.

Lassen Sie die Feuerschale niemals unbeaufsichtigt, wenn diese in Betrieb ist.

BRANDGEFAHR - Es kann zu Funkenflug kommen.

BRANDGEFAHR - Verwenden Sie die Feuerschale auf einem dafür geeigneten Untergrund. Die Feuerschale sollte nicht auf Terrassendielen oder anderen brennbaren Oberflächen wie trockenem Gras, Sägespänen, Blättern oder dekorativer Rinde genutzt werden.

Nutzen Sie die Feuerschale nur in Kombination mit unbehandeltem Holz, Holzscheiten oder Holzkohle.

Achten Sie darauf, dass die Feuerschale nur mit einen Abstand von mindestens 2m zu anderen brennbaren Gegenständen genutzt wird.

Die Feuerschale darf nicht als Heizung genutzt werden.

ACHTUNG - Das Produkt wird sehr heiß. Bewegen Sie die Feuerschale NUR im abgekühlten Zustand und NICHT während der Nutzung.

Verwenden Sie immer das mitgelieferte Sicherheitswerkzeug und hitzebeständige Handschuhe beim Umgang mit der Funkenschutz-Abdeckung.

AUFBAU & VERWENDUNG

Führen Sie die Verschraubung der Teile manuell mit einem Inbusschlüssel aus oder mit einem Akkuschrauber auf niedriger Stufe. Bitte gehen Sie schonend mit dem Material um.

Achten Sie darauf, dass die Feuerschale auf einer ebenen, stabilen, hitzebeständigen und nicht brennbaren Oberfläche steht.

Achten Sie darauf, dass die Feuerschale nur mit einen Abstand von mindestens 2 m zu anderen brennbaren Gegenständen genutzt wird.

Wählen Sie einen Standort, der den oben genannten Anforderungen entspricht.

Bitte prüfen Sie die Feuerschale vor dem Gebrauch auf Schäden und Fehler und beheben Sie diese um die Sicherheit zu gewährleisten.

Während der Nutzung verwenden Sie bitte ausschließlich hitzebeständige Handschuhe um die Feuerschale zu befeuern.

PFLEGE & AUFBEWAHRUNG

Dieses Modell besteht aus Stahl und die Oberfläche wird somit altern und Flugrost ansetzen, sobald es im Freien platziert wird. Dies hat keinen Einfluss auf die Nutzbarkeit und ist kein Produktfehler.

Den Lack können Sie mit Hilfe von einem öligen Lappen aufbessern und Flugrost somit verringern.

Sobald die Feuerschale abgekühlt und nicht in Gebrauch ist, sollte diese mit einer geeigneten Abdeckhaube abgedeckt werden.

Durch die Verwendung einer geeigneten Abdeckhaube kann die Feuerschale das ganze Jahr über draußen gelagert werden.

ANZÜNDEN & AUFFÜLLEN

Nutzen Sie die Feuerschale nur in Kombination mit unbehandeltem Holz, Holzscheiten oder Holzkohle.

Nutzen Sie einen Stapel zusammengeknülltes Zeitungspapier und legen Sie diesen in die Feuerschale.

Stapeln Sie feines trockenes Brennholz oder Kleinholz auf dem Papier.

Achten Sie darauf, dass die Feuerschale nicht überladen wird. 1 - 2 größere Holzstücke sind ausreichend.

Während der Nutzung verwenden Sie bitte ausschließlich hitzebeständige Handschuhe um die Feuerschale zu befeuern.

LÖSCHEN

Lassen Sie das Feuer langsam ausgehen oder bedecken Sie es mit Sand. Verwenden Sie KEIN Wasser zum löschen, da dies die Feuerschale beschädigen könnte.

UMWELT

Tragen Sie zum Umweltschutz bei: Werfen Sie diese Produkt und/oder Teile davon nicht in den Hausmüll. Bringen Sie es zum Recycling zu einer offiziellen Sammelstelle oder wenden Sie sich an den Hersteller bzw. einen autorisierten Händler.

Die Verpackung besteht aus umweltfreundlichen Materialien, die Sie über die örtlichen Recyclingstellen entsorgen können. Werfen Sie die Feuerschale keinesfalls in den normalen Hausmüll! Entsorgen Sie ihn über einen zugelassenen Entsorgungsbetrieb oder über Ihre kommunale Entsorgungseinrichtung. Beachten Sie die aktuell geltenden Vorschriften. Setzen Sie sich im Zweifelsfall mit Ihrer Entsorgungseinrichtung in Verbindung.

KUNDENSERVICE

Sollten Sie weitere Informationen benötigen oder Probleme auftreten:
Schreiben Sie bitte eine E-Mail an helpme@sunjoyonline.eu.

GB ASSEMBLY AND SAFETY INSTRUCTIONS

Thank you for your purchase! If you have any questions, issues or recommendations please feel free to reach out to us.

Please pay close attention to the following instructions in order to reduce the risk of injuries, accidents or damage to the product by itself.

IMPORTANT

Please follow ALL safety instructions listed below.

Please remove the packaging material before assembling or using the product.

Please make sure that all listed parts are included in the package and that they are not damaged.

Read the installation, operation and maintenance instructions thoroughly before installing or servicing this equipment.

This outdoor fire pit is NOT for commercial use.

SAFETY INFORMATION

Warning - please keep plastic and small spare parts out of children's reach. The thin film may cling to nose and mouth and prevent breathing.

Improper installation, adjustment,alteration service or maintenance can cause injury or property damage. Failure to follow these instructions could result in fire or explosion, which could cause property damage, personal injury or death.

DANGER - The fire pit is for outdoor use only, and shall NOT be used in a building, garage, or any other enclosed area.

Do NOT use this outdoor fire pit for indoor heating.TOXIC carbon monoxide fumes can accumulate and cause asphyxiation.

WARNING - Do NOT leave a lit outdoor fire pit unattended, especially around children and pets.

WARNING - Do NOT use gasoline, kerosene, diesel fuel, lighter fluid or alcohol to light or relight fires.

This is dangerous and may damage the coating of the fire pit.
This outdoor fire pit is for use with dry, seasoned hardwood. It will burn hotter, more completely and create less smoke.

FIRE HAZARD - Do NOT use in windy conditions.

Always use this outdoor fire pit on a hard, level non-combustible surface such a concrete, rock or stone. An asphalt or blacktop surface may not be acceptable for this purpose. Do NOT use on wooden decks.

Place the fire pit at least 2m away from structures and trees.

WARNING - All surfaces of this outdoor fire pit are hot when in operation. To avoid burns, do NOT touch fire pit until it has completely cooled unless you are wearing protective gear.

The fire pit may get very hot. DO NOT move the fire pit while in use.

Make sure that the fire is completely extinguished before you leave the fire pit.

Use long, sturdy fire pit tools when adding or moving logs.

ASSEMBLY & USAGE

The screws must be tightened manually, using a hexagon key or an automatic screw driver, set at a max. level 2, to avoid material wear.

Please make sure to find a flat and even ground base that is suitable for the assembly of the product and its intended usage.

Place the fire pit on an even, stable and non-flammable surface ONLY.

Place the fire pit at least 2m away from structures and trees.

Always empty this outdoor fire pit before each use. Leave a thin layer of ash to protect the bottom.

CARE & STORAGE INSTRUCTIONS

This fire pit is made out of steel. The exposure to the weather will lead to rust. This has no impact on the usability of the firepit and is not considered a product defect.

Please use a chemical-based rust dissolver or natural methods including scrubbing with steel wool or using distilled white vinegar to remove rust from the fire pit. After the rust is removed, the fire pit should be repainted and resealed to prevent rust from returning.

This outdoor fire pit should be thoroughly inspected and cleaned on a regular basis. Do not use when damaged.

Do NOT move or store this outdoor fire pit until the fire is COMPLETELY out.

Once the fire is out, coals are cold and the outdoor fire pit is cool to the touch, remove ashes and properly dispose.

Store assembled in a location away from children and pets.

NOTE - If you do not use a cover, store this outdoor fire pit in a dry location to maximize product life.

LIGHTING

This outdoor fire pit is for use with dry, seasoned hardwood. It will burn hotter, more completely and create less smoke.

Make sure there is only a small amount of ash in the bottom of the bowl.

Place a layer of dry kindling or a natural firestarter onto the center of the grate.

Place above that a layer of dry seasoned hardwood that is cut to lengths no more than 3/4 the diameter of the bowl.

Use a match to light kindling or firestarter.

Replace spark arrestor by using the fire tool once the kindling or firestarter is lit.

EXTINGUISHING

Allow fire to burn itself out.

Do NOT use water to extinguish as this is dangerous and can cause damage to this outdoor fire pit.

ENVIRONMENT & SUSTAINABILITY

Please help us take care of our planet by recycling this product after usage. Please do not dispose of the product or any of its components with ordinary garbage, but recycle it. If in doubt, please contact us or an authorized sales representative. We will be happy to help you recycle the product correctly, at the same time preserving the environment.

CUSTOMER SERVICE

If you need any further assistance or information, please do not hesitate to get in touch with us via email: helpme@sunjoyonline.eu.

CZ MONTÁŽNÍ A BEZPEČNOSTNÍ INSTRUKCE

Děkujeme za váš nákup! Pokud máte jakékoli dotazy, problémy nebo doporučení, neváhejte nás kontaktovat.

Věnujte prosím velkou pozornost následujícím pokynům, abyste snížili riziko zranění, nehod nebo poškození samotného produktu.

DŮLEŽITÉ

Prosím, pečlivě si prostudujte všechny bezpečnostní pokyny uvedené níže.

Před sestavením nebo použitím produktu odstraňte obalový materiál.

Ujistěte se, že všechny uvedené součásti jsou součástí balení a nejsou poškozené.

Před instalací, použitím nebo údržbou tohoto zařízení si důkladně přečtěte pokyny pro instalaci, provoz a údržbu.

Tento venkovní ohniště není určeno pro komerční použití.

BEZPEČNOSTNÍ INFORMACE

Upozornění – Uchovávejte plastové materiály a malé náhradní díly mimo dosah dětí. Tenčí fólie se může přichytit k nosu a ústům a zamezit dýchání.

Nesprávná instalace, úpravy, servis nebo údržba mohou způsobit zranění nebo poškození majetku. Nedodržení těchto pokynů může vést k požáru nebo výbuchu, což může způsobit škody na majetku, zranění nebo smrt.

NEBEZPEČÍ – Ohniště je určeno pouze pro venkovní použití a NESMÍ být používáno v budovách, garážích nebo jakýchkoli jiných uzavřených prostorech.

Nepoužívejte toto venkovní ohniště pro vytápění interiérů. **TOXICKÉ** výpary oxidu uhelnatého se mohou hromadit a způsobit udušení.

UPOZORNĚNÍ – Nenechávejte zapálené venkovní ohniště bez dozoru, zejména v přítomnosti dětí a domácích zvířat.

UPOZORNĚNÍ – Nepoužívejte benzín, petrolej, naftu, kapalinu na zapalování nebo alkohol k zapálení nebo znovuzapálení ohně.

Je to nebezpečné a může poškodit povrchovou úpravu ohniště. Toto venkovní ohniště je určeno pro použití s suchým, dobře vysušeným tvrdým dřevem. Hoří horkější, úplněji a vytváří méně kouře.

POŽÁRNÍ RIZIKO – Nepoužívejte v větrných podmínkách.

Vždy používejte toto venkovní ohniště na tvrdém, rovném a nehořlavém povrchu, jako je beton, kámen nebo skála. Povrch z asfaltu nebo černé asfaltové vrstvy nemusí být pro tento účel vhodný. N**EPOUŽÍVEJTE na dřevěné terasy.**

Umístěte ohniště alespoň 2 metry od budov a stromů.

UPOZORNĚNÍ – Všechny povrchy tohoto venkovního ohniště jsou horké, když je v provozu. Aby nedošlo k popálení, **NEPOUŽÍVEJTE ohniště**, dokud se zcela neochladí, pokud nenosíte ochranné vybavení.

Ohniště může být velmi horké. **NEHÝBEJTE s ohništěm během používání.**

Ujistěte se, že oheň je zcela uhašen, než opustíte místo s ohništěm.

Při přidávání nebo přesouvání dřeva používejte dlouhé, pevné nástroje určené k práci s ohništěm.

SLOŽENÍ A POUŽÍVÁNÍ

Šrouby musí být utaženy ručně pomocí imbusového klíče nebo automatického šroubováku nastaveného na maximální úroveň 2, aby nedošlo k opotřebení materiálu.

Ujistěte se, že najdete rovný a stabilní základ, který je vhodný pro sestavení produktu a jeho zamýšlené použití.

Umístěte ohniště pouze na rovný, stabilní a nehořlavý povrch.

Umístěte ohniště alespoň 2 metry od budov a stromů.

Před každým použitím vždy vyprázdněte toto venkovní ohniště. Nechte tenkou vrstvu popela, která chrání dno.

INSTRUKCE PRO ÚDRŽBU A SKLADOVÁNÍ

Toto ohniště je vyrobeno z oceli. Expozice povětrnostním podmínkám vede k rezavění. To nemá vliv na p oužitelnost ohniště a není považováno za vadu výrobku.

Použijte chemický odstraňovač rzi nebo přírodní metody, včetně drhnutí ocelovou vlnou nebo použití destilovaného bílého octa, k odstranění rzi z ohniště. Po odstranění rzi by mělo být ohniště znovu natřeno a utěsněno, aby se zabránilo návratu rzi.

Toto venkovní ohniště by mělo být pravidelně důkladně kontrolováno a čištěno. Nepoužívejte ho, pokud je poškozené.

NEPŘESOUVEJTE ani neskladujte toto venkovní ohniště, dokud oheň není ZCELA uhašen.

Jakmile je oheň uhašen, uhlíky jsou studené a ohniště je na dotek chladné, vyprázdněte popel a správně ho zlikvidujte.

Skladujte sestavené na místě mimo dosah dětí a domácích zvířat.

POZNÁMKA – Pokud nepoužíváte kryt, skladujte toto venkovní ohniště na suchém místě, abyste maximalizovali životnost výrobku.

ZAPÁLENÍ

Toto venkovní ohniště je určeno pro použití se suchým, sezónovaným tvrdým dřevem. Bude hořet intenzivněji, úplněji a vytvářet méně kouře.

Ujistěte se, že na dně misky je pouze malé množství popela.

Na střed roštu umístěte vrstvu suchých třísek nebo přírodního podpalovače.

Na ně položte vrstvu suchého sezónovaného tvrdého dřeva, které je nařezáno na délky maximálně 3/4 průměru misky.

Pomocí zápalky zapalte třísky nebo podpalovač.

Po zapálení třísek nebo podpalovače použijte nástroj na oheň a znovu nasaďte ochranu proti jiskrám.

UHAŠENÍ

Nechte oheň, aby se sám uhasil.

NEPOUŽÍVEJTE vodu k hašení, protože to je nebezpečné a může poškodit toto venkovní ohniště.

ŽIVOTNÍ PROSTŘEDÍ A UDRŽITELNOST

Pomozte nám pečovat o naši planetu tím, že po použití tento produkt zrecyklujete. Prosím, nevyhazujte tento produkt ani žádné jeho součásti do běžného odpadu, ale recyklujte je. Pokud máte pochybnosti, kontaktujte nás nebo autorizovaného prodejce. Rádi vám pomůžeme správně recyklovat produkt a současně chránit životní prostředí.

ZÁKAZNICKÝ SERVIS

Pokud potřebujete další pomoc nebo informace, neváhejte nás kontaktovat e-mailem na adrese: helpme@sunjoyonline.eu.

PL INSTRUKCJE MONTAŻU I BEZPIECZEŃSTWA

Dziękujemy za zakupy! Jeśli masz jakiekolwiek pytania, problemy lub sugestie, prosimy o kontakt.

Prosimy o dokładne zapoznanie się z poniższymi instrukcjami, aby zminimalizować ryzyko urazów, wypadków lub uszkodzenia samego produktu.

WAŻNE

Proszę postępować zgodnie ze wszystkimi poniższymi instrukcjami bezpieczeństwa.

Przed złożeniem lub użyciem produktu usuń materiał opakowaniowy.

Proszę upewnić się, że wszystkie wymienione części są zawarte w opakowaniu i nie są uszkodzone.

Przed instalacją, użytkowaniem lub konserwacją tego urządzenia dokładnie zapoznaj się z instrukcjami instalacji, obsługi i konserwacji.

To zewnętrzne ognisko NIE jest przeznaczone do użytku komercyjnego.

INFORMACJE BEZPIECZEŃSTWA

Ostrzeżenie – Przechowuj plastikowe materiały i małe części zamienne poza zasięgiem dzieci. Cienka folia może przykleić się do nosa i ust, uniemożliwiając oddychanie.

Nieprawidłowa instalacja, regulacja, modyfikacja, serwisowanie lub konserwacja mogą spowodować obrażenia lub uszkodzenie mienia. Niezastosowanie się do tych instrukcji może spowodować pożar lub wybuch, co może prowadzić do uszkodzenia mienia, obrażeń lub śmierci.

NIEBEZPIECZEŃSTWO – To ognisko jest przeznaczone wyłącznie do użytku na zewnątrz i NIE MOŻE być używane w budynkach, garażach ani innych zamkniętych pomieszczeniach.

Nie używaj tego ogniska do ogrzewania wnętrz. **TOKSYCZNE** opary tlenku węgla mogą gromadzić się i powodować duszności.

OSTRZEŻENIE – Nie zostawiaj zapalonego ogniska na zewnątrz bez nadzoru, szczególnie w pobliżu dzieci i zwierząt.

OSTRZEŻENIE – Nie używaj benzyny, nafty, oleju napędowego, płynu zapalającego ani alkoholu do zapalania lub ponownego zapalania ognia.

Jest to niebezpieczne i może uszkodzić powłokę ogniska. To ognisko jest przeznaczone do użytku z suchym, dobrze wysuszonym twardym drewnem. Pali się goręcej, bardziej kompletnie i wytwarza mniej dymu.

RYZYKO POŻARU – Nie używaj w wietrznych warunkach.

Zawsze używaj tego ogniska na twardej, równej, niepalnej powierzchni, takiej jak beton, kamień lub skała. Powierzchnia asfaltowa lub pokryta czarnym asfaltem może nie być odpowiednia do tego celu. **NIE UŻYWAJ na drewnianych tarasach.**

Umieść ognisko co najmniej 2 metry od budynków i drzew.

OSTRZEŻENIE – Wszystkie powierzchnie tego ogniska są gorące, gdy jest w użyciu. Aby uniknąć poparzeń, **NIE DOTYKAJ ogniska**, dopóki nie ostygnie całkowicie, chyba że masz na sobie odzież ochronną.

Ognisko może stać się bardzo gorące. **NIE PRZEMIESZCZAJ ogniska, gdy jest w użyciu.**

Upewnij się, że ogień jest całkowicie ugaszony, zanim opuścisz miejsce z ogniskiem.

Używaj długich, mocnych narzędzi do ogniska, gdy dodajesz lub przemieszczasz drewno.

MONTAŻ I UŻYTKOWANIE

Śruby muszą być dokręcone ręcznie za pomocą klucza imbusowego lub automatycznego wkrętaka ustawionego na maksymalny poziom 2, aby uniknąć zużycia materiału.

Upewnij się, że znalazłeś płaską i równą powierzchnię, która jest odpowiednia do montażu produktu i jego zamierzonego użytkowania.

Umieść ognisko wyłącznie na równej, stabilnej i niepalnej powierzchni.

Umieść ognisko co najmniej 2 metry od budynków i drzew.

Zawsze opróżnij to zewnętrzne ognisko przed każdym użyciem. Pozostaw cienką warstwę popiołu, aby chronić spód.

INSTRUKCJE DOTYCZĄCE KONSERWACJI I PRZECHOWYWANIA

To ognisko wykonane jest ze stali. Narażenie na warunki atmosferyczne prowadzi do rdzewienia. Nie ma to wpływu na funkcjonalność ogniska i nie jest uznawane za wadę produktu.

Użyj chemicznego środka do usuwania rdzy lub naturalnych metod, w tym szorowania stalową wełną lub użycia destylowanego białego octu, aby usunąć rdzę z ogniska. Po usunięciu rdzy ognisko należy ponownie pomalować i uszczelnić, aby zapobiec powrotowi rdzy.

To ognisko zewnętrzne należy regularnie sprawdzać i czyścić. Nie używaj go, gdy jest uszkodzone.

NIE PRZEMIESZCZAJ ani nie przechowuj tego ogniska zewnętrznego, dopóki ogień nie zostanie CAŁKOWICIE ugaszony.

Po ugaszeniu ognia, gdy węgielki są zimne, a ognisko chłodne w dotyku, opróżnij popiół i zutylizuj go prawidłowo.

Przechowuj zmontowane w miejscu niedostępnym dla dzieci i zwierząt.

UWAGA – Jeśli nie używasz pokrowca, przechowuj to ognisko zewnętrzne w suchym miejscu, aby wydłużyć jego żywotność.

ROZPALANIE

To ognisko zewnętrzne jest przeznaczone do używania z suchym, sezonowanym drewnem twardym. Będzie palić się intensywniej, pełniej i wytwarzać mniej dymu.

Upewnij się, że na dnie misy znajduje się tylko niewielka ilość popiołu.

Na środek rusztu umieść warstwę suchego podpałki lub naturalnego podpałacza.

Na to połóż warstwę suchego sezonowanego drewna twardego, które jest pocięte na kawałki nie dłuższe niż 3/4 średnicy misy.

Zapal podpałkę lub podpałacz za pomocą zapałki.

Po zapaleniu podpałki lub podpałacza użyj narzędzia do ognia, aby ponownie zamontować zatrzask iskier.

ZAGASZENIE

Pozwól, aby ogień wypalił się sam.

NIE UŻYWAJ wody do gaszenia, ponieważ jest to niebezpieczne i może uszkodzić to ognisko zewnętrzne.

ŚRODOWISKO I ZRÓWNOWAŻONY ROZWÓJ

Prosimy o pomoc w dbaniu o naszą planetę poprzez recykling tego produktu po użyciu. Prosimy, aby nie wyrzucać produktu ani żadnych jego części do zwykłych odpadów, ale je zrecyklingować. W razie wątpliwości prosimy o kontakt z nami lub autoryzowanym przedstawicielem handlowym. Z przyjemnością pomożemy Ci poprawnie zrecyklingować produkt, jednocześnie dbając o środowisko.

OBSŁUGA KLIENTA

Jeśli potrzebujesz dalszej pomocy lub informacji, skontaktuj się z nami bez wahania, wysyłając e-mail na adres: helpme@sunjoyonline.eu.

FR INSTRUCTIONS DE MONTAGE ET DE SÉCURITÉ

Merci pour votre achat ! Si vous avez des questions, des problèmes ou des suggestions, n'hésitez pas à nous contacter.

Veuillez prêter une attention particulière aux instructions suivantes afin de réduire les risques de blessures, d'accidents ou de dommages au produit lui-même.

IMPORTANT

Veuillez suivre TOUTES les instructions de sécurité ci-dessous.

Veuillez retirer le matériau d'emballage avant d'assembler ou d'utiliser le produit.

Assurez-vous que toutes les pièces listées sont incluses dans l'emballage et qu'elles ne sont pas endommagées.

Lisez attentivement les instructions d'installation, d'utilisation et d'entretien avant d'installer ou d'entretenir cet équipement.

Ce foyer extérieur n'est PAS destiné à un usage commercial.

INFORMATIONS DE SÉCURITÉ

Avertissement – Veuillez garder les plastiques et les petites pièces détachées hors de la portée des enfants. Le film fin peut se coller au nez et à la bouche, empêchant ainsi la respiration.

Une installation, un réglage, une modification, un service ou un entretien incorrects peuvent entraîner des blessures ou des dommages matériels. Le non-respect de ces instructions peut entraîner un incendie ou une explosion, pouvant causer des dommages matériels, des blessures ou la mort.

DANGER – Ce foyer est destiné à un usage extérieur uniquement et ne doit PAS être utilisé dans un bâtiment, un garage ou tout autre espace clos.

Ne pas utiliser ce foyer extérieur pour chauffer l'intérieur. **LES ÉMANATIONS TOXIQUES** de monoxyde de carbone peuvent s'accumuler et provoquer une asphyxie.

AVERTISSEMENT – Ne laissez pas un foyer extérieur allumé sans surveillance, en particulier autour des enfants et des animaux.

AVERTISSEMENT – Ne pas utiliser d'essence, de kérosène, de carburant diesel, de liquide allume-feu ou d'alcool pour allumer ou rallumer le feu.

Cela est dangereux et peut endommager le revêtement du foyer. Ce foyer extérieur est destiné à être utilisé avec du bois dur sec et bien séché. Il brûle plus chaud, plus complètement et génère moins de fumée.

RISQUE D'INCENDIE – Ne pas utiliser par temps venteux.

Utilisez toujours ce foyer extérieur sur une surface dure, plane et ininflammable, comme du béton, de la pierre ou de la roche. Une surface en asphalte ou en bitume peut ne pas être appropriée pour cet usage. **NE PAS UTILISER sur des terrasses en bois.**

Placez le foyer à au moins 2 mètres des structures et des arbres.

AVERTISSEMENT – Toutes les surfaces de ce foyer extérieur sont chaudes lorsqu'il est en fonctionnement. Pour éviter les brûlures, **NE TOUCHEZ PAS le foyer** tant qu'il n'est pas complètement refroidi, sauf si vous portez un équipement de protection.

Le foyer peut devenir très chaud. **NE DÉPLACEZ PAS le foyer lorsqu'il est en fonctionnement.**

Assurez-vous que le feu est complètement éteint avant de quitter le foyer.

Utilisez des outils longs et solides pour ajouter ou déplacer les bûches.

ASSEMBLAGE ET UTILISATION

Les vis doivent être serrées manuellement à l'aide d'une clé hexagonale ou d'un tournevis automatique réglé sur un niveau maximum de 2, afin d'éviter l'usure du matériau.

Assurez-vous de trouver une base plane et stable qui convienne à l'assemblage du produit et à son utilisation prévue.

Placez le foyer uniquement sur une surface plane, stable et ininflammable.

Placez le foyer à au moins 2 mètres des structures et des arbres.

Videz toujours ce foyer extérieur avant chaque utilisation. Laissez une fine couche de cendres pour protéger le fond.

INSTRUCTIONS D'ENTRETIEN ET DE RANGEMENT

Ce foyer est fabriqué en acier. L'exposition aux intempéries entraînera de la rouille. Cela n'a aucun impact sur l'utilisation du foyer et n'est pas considéré comme un défaut du produit.

Utilisez un dissolvant chimique de rouille ou des méthodes naturelles, telles que le frottement avec de la laine d'acier ou l'utilisation de vinaigre blanc distillé pour enlever la rouille du foyer. Une fois la rouille enlevée, le foyer doit être repeint et rescellé pour éviter que la rouille ne revienne.

Ce foyer extérieur doit être inspecté et nettoyé régulièrement. Ne l'utilisez pas s'il est endommagé.

NE DÉPLACEZ PAS et ne rangez PAS ce foyer extérieur tant que le feu n'est PAS COMPLÈTEMENT éteint.

Une fois le feu éteint, les braises sont froides et le foyer extérieur est frais au toucher, videz les cendres et éliminez-les correctement.

Rangez-le monté dans un endroit hors de portée des enfants et des animaux.

REMARQUE – Si vous n'utilisez pas de couverture, rangez ce foyer extérieur dans un endroit sec pour maximiser sa durée de vie.

ALLUMAGE

Ce foyer extérieur est conçu pour être utilisé avec du bois dur sec et bien séché. Il brûlera plus intensément, plus complètement et produira moins de fumée.

Assurez-vous qu'il y a seulement une petite quantité de cendres au fond du foyer.

Placez une couche de petits bois secs ou un allume-feu naturel au centre de la grille.

Au-dessus de cela, placez une couche de bois dur sec et bien séché, coupé à une longueur ne dépassant pas 3/4 du diamètre du foyer.

Utilisez une allumette pour allumer les petits bois ou l'allume-feu.

Une fois les petits bois ou l'allume-feu allumés, remettez le pare-étincelles en place à l'aide de l'outil pour le feu.

EXTINCTION

Laissez le feu se consumer de lui-même.

NE JAMAIS UTILISER D'EAU pour éteindre le feu, car cela est dangereux et peut endommager ce foyer extérieur.

ENVIRONNEMENT ET DURABILITÉ

Aidez-nous à prendre soin de notre planète en recyclant ce produit après utilisation. Veuillez ne pas jeter ce produit ni ses composants dans les ordures ménagères, mais les recycler. En cas de doute, veuillez nous contacter ou contacter un représentant autorisé. Nous serons heureux de vous aider à recycler correctement le produit tout en préservant l'environnement.

SERVICE CLIENT

Si vous avez besoin d'aide ou d'informations supplémentaires, n'hésitez pas à nous contacter par e-mail à : helpme@sunjoyonline.eu.

IT ISTRUZIONI DI MONTAGGIO E SICUREZZA

Grazie per il vostro acquisto! Se avete domande, problemi o suggerimenti, non esitate a contattarci.

Vi preghiamo di prestare attenzione alle seguenti istruzioni per ridurre il rischio di infortuni, incidenti o danni al prodotto stesso.

IMPORTANTE

Si prega di seguire TUTTE le istruzioni di sicurezza riportate di seguito.

Rimuovere il materiale di imballaggio prima di assemblare o utilizzare il prodotto.

Assicurarsi che tutte le parti elencate siano incluse nel pacchetto e che non siano danneggiate.

Leggere attentamente le istruzioni di installazione, utilizzo e manutenzione prima di installare o manutenere questo prodotto.

Questo braciere da esterno NON è destinato a un uso commerciale.

INFORMAZIONI SULLA SICUREZZA

Avvertenza – Tenere i materiali plastici e i piccoli pezzi di ricambio fuori dalla portata dei bambini. Il film sottile potrebbe aderire al naso e alla bocca, impedendo la respirazione.

Un'installazione, una regolazione, una modifica, un servizio o una manutenzione errata possono causare lesioni o danni alla proprietà. Il mancato rispetto di queste istruzioni potrebbe causare un incendio o un'esplosione, con conseguenti danni alla proprietà, lesioni personali o morte.

PERICOLO – Il braciere è destinato esclusivamente all'uso esterno e NON deve essere utilizzato all'interno di edifici, garage o altri spazi chiusi.

Non utilizzare questo braciere esterno per riscaldare gli ambienti interni. I fumi **TOSSICI** di monossido di carbonio possono accumularsi e causare asfissia.

AVVISO – Non lasciare mai un braciere esterno acceso senza sorveglianza, soprattutto in presenza di bambini e animali.

AVVISO – Non utilizzare benzina, cherosene, gasolio, liquido accendifuoco o alcol per accendere o riaccendere il fuoco.

Questo è pericoloso e potrebbe danneggiare la vernice del braciere. Questo braciere è progettato per essere utilizzato con legno stagionato e asciutto. Brucia più caldo, più completamente e produce meno fumo.

PERICOLO INCENDIO – Non utilizzare in condizioni di vento.

Usa sempre questo braciere esterno su una superficie dura, piana e non infiammabile, come cemento, pietra o roccia. Una superficie in asfalto o bitume potrebbe non essere adatta per questo scopo. **NON USARE su terrazze in legno.**

Posiziona il braciere ad almeno 2 metri di distanza da strutture e alberi.

AVVISO – Tutte le superfici di questo braciere esterno sono calde quando in funzione. Per evitare scottature, **NON TOCCARE il braciere** finché non si è completamente raffreddato, a meno che tu non indossi un equipaggiamento di protezione.

Il braciere potrebbe scaldarsi molto. **NON MUOVERE il braciere mentre è in uso.**

Assicurati che il fuoco sia completamente spento prima di lasciare il braciere.

Usa attrezzi lunghi e robusti quando aggiungi o sposti i ceppi.

MONTAGGIO E UTILIZZO

Le viti devono essere serrate manualmente utilizzando una chiave a brugola o un cacciavite automatico, impostato al massimo livello 2, per evitare l'usura del materiale.

Assicurati di trovare una base piatta e stabile che sia adatta per il montaggio del prodotto e il suo utilizzo previsto.

Posiziona il braciere solo su una superficie piana, stabile e non infiammabile.

Posiziona il braciere ad almeno 2 metri di distanza da strutture e alberi.

Svuota sempre questo braciere esterno prima di ogni utilizzo. Lascia uno strato sottile di cenere per proteggere il fondo.

ISTRUZIONI DI MANUTENZIONE E STOCCAGGIO

Questo braciere è realizzato in acciaio. L'esposizione agli agenti atmosferici causerà ruggine. Questo non influisce sull'usabilità del braciere ed è considerato normale e non un difetto del prodotto.

Utilizzare un dissolvente chimico per la ruggine o metodi naturali, come la pulizia con lana d'acciaio o l'uso di aceto bianco distillato per rimuovere la ruggine dal braciere. Dopo aver rimosso la ruggine, il braciere dovrebbe essere riverniciato e sigillato per evitare che la ruggine ritorni.

Questo braciere esterno dovrebbe essere ispezionato e pulito regolarmente. Non utilizzarlo se danneggiato.

NON SPOSTARE né conservare questo braciere esterno finché il fuoco non è COMPLETAMENTE spento.

Una volta che il fuoco è spento, le braci sono fredde e il braciere è fresco al tatto, svuota la cenere e smaltiscila correttamente.

Conservare montato in un luogo lontano da bambini e animali.

NOTA – Se non usi una copertura, conserva questo braciere esterno in un luogo asciutto per massimizzare la durata del prodotto.

ACCENSIONE

Questo braciere esterno è progettato per l'uso con legna stagionata e secca. Brucerà in modo più intenso, completo e produrrà meno fumo.

Assicurati che ci sia solo una piccola quantità di cenere sul fondo del braciere.

Posiziona uno strato di legna secca o un accendifuoco naturale al centro della griglia.

Sopra, metti uno strato di legna stagionata e secca, tagliata in pezzi non superiori a 3/4 del diametro del braciere.

Usa un fiammifero per accendere la legna o l'accendifuoco.

Una volta che la legna o l'accendifuoco è acceso, sostituisci il para-spark con l'apposito strumento per il fuoco.

ESTINZIONE

Lascia che il fuoco si spenga da solo.

NON UTILIZZARE acqua per spegnere il fuoco, poiché ciò è pericoloso e potrebbe danneggiare questo braciere esterno.

AMBIENTE E SOSTENIBILITÀ

Aiutaci a prenderci cura del nostro pianeta riciclando questo prodotto dopo l'uso. Ti preghiamo di non smaltire il prodotto o le sue parti con i rifiuti comuni, ma di riciclarlo. In caso di dubbi, contattaci o contatta un rappresentante autorizzato. Saremo felici di aiutarti a riciclare correttamente il prodotto, preservando nel contempo l'ambiente.

ASSISTENZA CLIENTI

Se hai bisogno di ulteriore assistenza o informazioni, non esitare a contattarci via e-mail: helpme@sunjoyonline.eu.

PT INSTRUÇÕES DE MONTAGEM E SEGURANÇA

Obrigado pela sua compra! Se tiver alguma dúvida, problema ou sugestão, não hesite em nos contactar.

Por favor, preste muita atenção às seguintes instruções para reduzir o risco de lesões, acidentes ou danos ao produto.

IMPORTANTE

Por favor, siga TODAS as instruções de segurança listadas abaixo.

Remova o material de embalagem antes de montar ou usar o produto.

Certifique-se de que todas as peças listadas estão incluídas no pacote e não estão danificadas.

Leia atentamente as instruções de instalação, operação e manutenção antes de instalar ou realizar a manutenção deste equipamento.

Este fogueira externa NÃO é para uso comercial.

INFORMAÇÕES DE SEGURANÇA

Aviso – Mantenha plásticos e pequenas peças de reposição fora do alcance das crianças. O filme fino pode aderir ao nariz e à boca, impedindo a respiração.

Instalação, ajuste, alteração, serviço ou manutenção incorretos podem causar ferimentos ou danos à propriedade. O não cumprimento dessas instruções pode resultar em incêndio ou explosão, causando danos à propriedade, ferimentos pessoais ou morte.

PERIGO – Este fogo é para uso externo apenas e NÃO DEVE ser usado em edifícios, garagens ou qualquer outro espaço fechado.

Não use este fogo externo para aquecimento interno. Fumos **TÓXICOS** de monóxido de carbono podem se acumular e causar asfixia.

AVISO – Não deixe um fogo externo aceso sem vigilância, especialmente perto de crianças e animais de estimação.

AVISO – Não use gasolina, querosene, diesel, líquido de acendimento ou álcool para acender ou reacender o fogo.

Isso é perigoso e pode danificar o revestimento do fogo. Este fogo externo é destinado a ser usado com madeira dura seca. Queima mais quente, mais completamente e gera menos fumaça.

RISCO DE INCÊNDIO – Não use em condições de vento.

Sempre use este fogueira exterior em uma superfície dura, plana e não inflamável, como concreto, pedra ou rocha. Superfícies de asfalto ou asfalto negro podem não ser adequadas para este fim. **NÃO USE em decks de madeira.**

Coloque a fogueira a pelo menos 2 metros de estruturas e árvores.

AVISO – Todas as superfícies deste fogueira exterior ficam quentes quando em funcionamento. Para evitar queimaduras, **NÃO TOQUE na fogueira** até que esteja completamente esfriada, a menos que esteja usando equipamento de proteção.

A fogueira pode aquecer muito. **NÃO MEXA na fogueira enquanto estiver em uso.**

Certifique-se de que o fogo está completamente apagado antes de deixar a fogueira.

Use ferramentas longas e resistentes para adicionar ou mover lenha.

MONTAGEM E UTILIZAÇÃO

Os parafusos devem ser apertados manualmente, utilizando uma chave allen ou uma chave de parafusos automática, ajustada ao nível máximo 2, para evitar o desgaste do material.

Certifique-se de encontrar uma base plana e estável, adequada para a montagem do produto e para o uso pretendido.

Coloque o fogão apenas em uma superfície plana, estável e não inflamável.

Coloque o fogão a pelo menos 2 metros de distância de estruturas e árvores.

Sempre esvazie este fogão exterior antes de cada uso. Deixe uma fina camada de cinzas para proteger o fundo.

INSTRUÇÕES DE MANUTENÇÃO E ARMAZENAMENTO

Este fogão é feito de aço. A exposição às condições climáticas levará à ferrugem. Isso não afeta a usabilidade do fogão e não é considerado um defeito do produto.

Utilize um dissolvente químico para ferrugem ou métodos naturais, incluindo esfregar com lã de aço ou usar vinagre branco destilado para remover a ferrugem do fogão. Após remover a ferrugem, o fogão deve ser repintado e selado novamente para evitar o retorno da ferrugem.

Este fogão exterior deve ser inspecionado e limpo regularmente. Não o utilize se estiver danificado.

NÃO MOVA nem armazene este fogão exterior até que o fogo esteja COMPLETAMENTE apagado.

Após o fogo ser apagado, as brasas estão frias e o fogão está fresco ao toque, remova as cinzas e descarte-as corretamente.

Armazene montado em um local afastado de crianças e animais de estimação.

NOTA – Se não usar uma capa, armazene este fogão exterior em um local seco para maximizar a vida útil do produto.

ACENDENDO

Este fogão exterior é projetado para ser usado com madeira seca e temperada. Queimará de forma mais intensa, completa e produzirá menos fumo.

Certifique-se de que há apenas uma pequena quantidade de cinzas no fundo da tigela.

Coloque uma camada de lenha seca ou um acendedor natural no centro da grelha.

Acima disso, coloque uma camada de madeira seca temperada, cortada em pedaços que não ultrapassem 3/4 do diâmetro da tigela.

Use um fósforo para acender a lenha ou o acendedor.

Depois que a lenha ou o acendedor estiverem acesos, recoloque o parafaíscas utilizando a ferramenta de fogo.

EXTINÇÃO

Deixe o fogo se apagar naturalmente.

NÃO USE água para apagar o fogo, pois isso é perigoso e pode danificar este fogão exterior.

MEIO AMBIENTE E SUSTENTABILIDADE

Ajude-nos a cuidar do nosso planeta reciclado este produto após o uso. Por favor, não descarte o produto ou seus componentes no lixo comum, mas recicle-os. Se tiver dúvidas, entre em contato conosco ou com um representante autorizado. Ficaremos felizes em ajudá-lo a reciclar corretamente o produto, ao mesmo tempo que preservamos o meio ambiente.

SERVIÇO DE ATENDIMENTO AO CLIENTE

Se precisar de mais ajuda ou informações, não hesite em entrar em contato conosco por e-mail: helpme@sunjoyonline.eu.

ES INSTRUCCIONES DE MONTAJE Y SEGURIDAD

¡Gracias por su compra! Si tiene alguna pregunta, problema o sugerencia, no dude en ponerse en contacto con nosotros.

Por favor, preste mucha atención a las siguientes instrucciones para reducir el riesgo de lesiones, accidentes o daños al producto.

IMPORTANTE

Por favor, siga TODAS las instrucciones de seguridad que se indican a continuación.

Retire el material de embalaje antes de montar o usar el producto.

Asegúrese de que todas las piezas listadas estén incluidas en el paquete y que no estén dañadas.

Lea cuidadosamente las instrucciones de instalación, funcionamiento y mantenimiento antes de instalar o dar servicio a este equipo.

Este fuego exterior NO es para uso comercial.

INFORMACIÓN DE SEGURIDAD

Advertencia – Mantenga los plásticos y las pequeñas piezas de repuesto fuera del alcance de los niños. El film delgado puede adherirse a la nariz y la boca, impidiendo la respiración.

Una instalación, ajuste, alteración, servicio o mantenimiento incorrectos pueden causar lesiones o daños a la propiedad. El no seguir estas instrucciones podría resultar en un incendio o una explosión, lo que podría causar daños a la propiedad, lesiones personales o la muerte.

PELIGRO – El fogón es solo para uso exterior y NO DEBE usarse en edificios, garajes ni en ningún otro área cerrada.

No utilice este fogón exterior para calefacción interior. Los **VAPORES TOXICOS** de monóxido de carbono pueden acumularse y causar asfixia.

ADVERTENCIA – No deje un fogón exterior encendido sin supervisión, especialmente cerca de niños y mascotas.

ADVERTENCIA – No use gasolina, queroseno, diésel, líquido para encendedores ni alcohol para encender o volver a encender el fuego.

Esto es peligroso y puede dañar el revestimiento del fogón. Este fogón exterior está diseñado para usarse con madera dura seca. Quema más caliente, más completamente y genera menos humo.

RIESGO DE INCENDIO – No lo use en condiciones de viento.

Siempre use este fogón exterior sobre una superficie dura, nivelada y no combustible, como concreto, piedra o roca. Una superficie de asfalto o pavimento negro puede no ser adecuada para este propósito. **NO USE sobre terrazas de madera.**

Coloque el fogón al menos a 2 metros de estructuras y árboles.

ADVERTENCIA – Todas las superficies de este fogón exterior están calientes cuando está en funcionamiento. Para evitar quemaduras, **NO TOQUE el fogón** hasta que se haya enfriado completamente, a menos que esté usando equipo de protección.

El fogón puede calentarse mucho. **NO MUEVA el fogón mientras esté en uso.**

Asegúrese de que el fuego esté completamente apagado antes de abandonar el fogón.

Utilice herramientas largas y resistentes para agregar o mover troncos.

MONTAJE Y USO

Los tornillos deben apretarse manualmente utilizando una llave hexagonal o un destornillador automático, configurado al nivel máximo 2, para evitar el desgaste del material.

Asegúrese de encontrar una base plana y nivelada que sea adecuada para el montaje del producto y su uso previsto.

Coloque el fogón solo sobre una superficie plana, estable y no inflamable.

Coloque el fogón a al menos 2 metros de estructuras y árboles.

Siempre vacíe este fogón exterior antes de cada uso. Deje una capa fina de cenizas para proteger el fondo.

INSTRUCCIONES DE CUIDADO Y ALMACENAJE

Este fogón está hecho de acero. La exposición a las inclemencias del tiempo provocará óxido. Esto no afecta la usabilidad del fogón y no se considera un defecto del producto.

Utilice un disolvente químico para el óxido o métodos naturales, como frotar con lana de acero o usar vinagre blanco destilado para eliminar el óxido del fogón. Después de eliminar el óxido, el fogón debe ser repintado y sellado nuevamente para evitar que el óxido vuelva.

Este fogón exterior debe ser inspeccionado y limpiado regularmente. No lo use si está dañado.

NO MUEVA ni almacene este fogón exterior hasta que el fuego esté COMPLETAMENTE apagado.

Una vez que el fuego esté apagado, las brasas estén frías y el fogón esté fresco al tacto, vacíe las cenizas y elimínelas adecuadamente.

Almacene montado en un lugar alejado de niños y mascotas.

NOTA – Si no usa una cubierta, almacene este fogón exterior en un lugar seco para maximizar la vida útil del producto.

ENCENDIDO

Este fogón exterior está diseñado para su uso con madera dura seca y curada. Quemará más caliente, de manera más completa y generará menos humo.

Asegúrate de que haya solo una pequeña cantidad de cenizas en el fondo del tazón.

Coloca una capa de leña seca o un iniciador de fuego natural en el centro de la parrilla.

Sobre eso, coloca una capa de madera dura seca y curada, cortada en trozos no más largos que 3/4 del diámetro del tazón.

Usa una cerilla para encender la leña o el iniciador de fuego.

Una vez que la leña o el iniciador de fuego esté encendido, coloca de nuevo el arrestallamas utilizando la herramienta para fuego.

APAGADO

Deje que el fuego se apague por sí mismo.

NO USE AGUA para apagar el fuego, ya que esto es peligroso y puede dañar este fogón exterior.

MEDIO AMBIENTE Y SOSTENIBILIDAD

Por favor, ayúdanos a cuidar de nuestro planeta reciclando este producto después de su uso. Por favor, no deseche el producto ni ninguno de sus componentes con la basura común, sino recíclelo. Si tiene dudas, por favor contáctenos o contacte a un representante autorizado. Estaremos encantados de ayudarle a reciclar el producto correctamente, al mismo tiempo que preservamos el medio ambiente.

SERVICIO AL CLIENTE

Si necesita más ayuda o información, no dude en ponerse en contacto con nosotros por correo electrónico: helpme@sunjoyonline.eu.

SI NAVODILA ZA MONTAŽO IN VARNOST

Hvala za nakup! Če imate kakršna koli vprašanja, težave ali priporočila, nas lahko brezskrbno kontaktirate.

Prosimo, da skrbno preberete naslednja navodila, da zmanjšate tveganje za poškodbe, nesreče ali poškodbe izdelka.

POMEMBNO

Prosimo, da upoštevate VSE varnostne smernice, navedene spodaj.

Pred montažo ali uporabo izdelka odstranite embalažni material. Prepričajte se, da so vsi navedeni deli vključeni v paketu in da niso poškodovani. Pred namestitvijo ali servisiranjem tega izdelka natančno preberite navodila za montažo, delovanje in vzdrževanje.

To zunanjo ognjišče ni namenjeno komercialni uporabi.

VARNOSTNE INFORMACIJE

Opozorilo - prosimo, da plastične in majhne rezervne dele držite izven dosega otrok. Tanka folija se lahko oprime nosu in ust ter prepreči dihanje.

Napačna namestitev, prilagoditev, sprememba, servis ali vzdrževanje lahko povzročijo poškodbe ali škodo na lastnini. Neupoštevanje teh navodil lahko povzroči požar ali eksplozijo, kar lahko povzroči škodo na lastnini, telesne poškodbe ali smrt.

OPOZORILO - Ognjišče je namenjeno izključno za zunanjo uporabo in ga NE SME biti uporabljeno v stavbi, garaži ali katerem koli drugem zaprtem prostoru.

Ne uporabljajte tega zunanjega ognjišča za ogrevanje v notranjih prostorih. Strupeni plini ogljikov monoksid se lahko kopičijo in povzročijo zadušitev.

OPOZORILO - Ne puščajte prižganega zunanjega ognjišča brez nadzora, še posebej v bližini otrok in hišnih ljubljenčkov.

OPOZORILO - Ne uporabljajte bencina, kerozina, dizelskega goriva, vžigalnega fluida ali alkohola za prižiganje ali ponovno prižiganje ognja. To je nevarno in lahko poškoduje premaz ognjišča. To zunanjo ognjišče je namenjeno za uporabo z suhim, zorjenim trdim lesom. Gorilo bo bolj vroče, popolneje in ustvarilo manj dima.

POŽARNA NEVARNOST - Ne uporabljajte v vetrovnih pogojih.

Vedno uporabljajte to zunanjo ognjišče na trdi, ravni, negorljivi površini, kot je beton, kamen ali skala. Asfaltna ali črno-ploščnata površina morda ni primerna za ta namen. Ne uporabljajte ga na lesenih terasah.

Postavite ognjišče najmanj 2 m stran od struktur in dreves.

OPOZORILO - Vse površine tega zunanjega ognjišča so vroče, ko je v uporabi. Da bi se izognili opeklinam, ne dotikajte se ognjišča, dokler se popolnoma ne ohladi, razen če nosite zaščitno opremo.

Ognjišče lahko postane zelo vroče. **Ne premikajte ognjišča med uporabo.**

Prepričajte se, da je ogenj popolnoma ugašen, preden zapustite ognjišče.

Za dodajanje ali premikanje drv uporabite dolge, trpežne pripomočke za ognjišče.

MONTÁŽA IN UPORABA

Vijake je treba zategniti ročno, s pomočjo šestkotnega ključa ali avtomatskega izvijača, nastavljenega na največjo stopnjo 2, da se prepreči obraba materiala.

Prepričajte se, da ste našli ravno in enakomerno površino, ki je primerna za montažo izdelka in njegovo predvideno uporabo.

Postavite ognjišče samo na ravno, stabilno in negorljivo površino.

Postavite ognjišče vsaj 2 m stran od struktur in dreves.

Pred vsakim uporabo temeljito izpraznite to zunanjo ognjišče. Pustite tanek sloj pepela, da zaščitite dno.

NAVODILA ZA NEGO IN SHRAMBO

To ognjišče je izdelano iz jekla. Izpostavljenost vremenskim vplivom bo povzročila rjo. To ne vpliva na uporabnost ognjišča in ni obravnavano kot napaka izdelka.

Za odstranjevanje rje z ognjišča uporabite kemični odstranjevalec rje ali naravne metode, vključno z drgnjenjem s jekleno volno ali uporabo destiliranega belega kisa. Po odstranitvi rje je priporočljivo, da ognjišče ponovno pobarvate in ponovno zatesnite, da preprečite nastanek rje.

To zunanjo ognjišče je treba redno pregledovati in očistiti. Ne uporabljajte, če je poškodovano.

Ne premikajte ali shranjujte tega zunanjega ognjišča, dokler ogenj ni POPOLNOMA ugašen.

Ko je ogenj ugašen, žerjavica mrzla in je ognjišče ohlajeno, odstranite pepel in ga ustrezno odstranite.

Shranjujte sestavljeno na mestu, kjer ni dostopa otrok in živali.

OPOMBA - Če ne uporabljate pokrova, shranjujte to zunanjo ognjišče na suhem mestu, da podaljšate življenjsko dobo izdelka.

PRIŽIGANJE

To zunanjo ognjišče je namenjeno uporabi s suhim, sezonskim trdim lesom. Gori bolj vroče, popolneje in ustvarja manj dima.

Prepričajte se, da je na dnu posode le majhna količina pepela.

Na sredino rešetke položite plast suhega ognjevarnega lesa ali naravne vžigalne snovi. Na to plast položite sloj suhega sezonskega trdega lesa, narezanega na dolžine, ki niso daljše od 3/4 premera posode.

Uporabite vžigalico za prižiganje vžigalne snovi ali vžigalnika.

Ko se vžigalna snov ali vžigalnik vžge, uporabite požarno orodje, da ponovno namestite zaščito pred iskerami.

UGASNITEV

Pustite, da ogenj ugasne sam.

Ne uporabljajte vode za gašenje, saj je to nevarno in lahko poškoduje to zunanjo ognjišče.

OKOLJE IN TRAJNOST

Pomagajte nam skrbeti za naš planet tako, da boste po uporabi izdelek reciklirali. Izdelka ali katere koli njegove sestavne dele ne odlagajte v običajni smeti, temveč jih reciklirajte. Če imate kakršnakoli vprašanja, se obrnite na nas ali na pooblaščenega prodajnega predstavnika. Z veseljem vam bomo pomagali pravilno reciklirati izdelek in hkrati ohraniti okolje.

KONTAKT ZA STRANKE

Če potrebujete dodatno pomoč ali informacije, se brez oklevanja obrnite na nas preko e-pošte: helpme@sunioyonline.eu.

HU MONTÁZSI ÉS BIZTONSÁGI UTASÍTÁSOK

Köszönjük a vásárlást! Ha bármilyen kérdése, problémája vagy javaslata van, bátran vegye fel velünk a kapcsolatot.

Kérjük, figyelmesen olvassa el az alábbi utasításokat, hogy csökkentse a sérülések, balesetek vagy a termék károsodásának kockázatát.

FONTOS

Kérjük, kövesse az összes alábbi biztonsági utasítást.

A termék összeszerelése vagy használata előtt távolítsa el az összes csomagolóanyagot. Ellenőrizze, hogy az összes felsorolt alkatrész benne van-e a csomagban, és hogy nem sérült-e meg. Az összeszerelés vagy karbantartás előtt alaposan olvassa el a telepítési, működési és karbantartási utasításokat.

Ez a kültéri tűzrakóhely NEM kereskedelmi célokra készült.

BIZTONSÁGI INFORMÁCIÓK

Figyelmeztetés - tartsa a műanyagokat és a kis pótalkatrészeket gyermekek elől elzárva. A vékony fólia rátapadhat az orrra és a szájra, és megakadályozhatja a légzést.

A helytelen telepítés, beállítás, módosítás, szervizelés vagy karbantartás sérülést vagy vagyoni kárt okozhat. Az utasítások figyelmen kívül hagyása tűzhez vagy robbanáshoz vezethet, amely vagyoni kárt, személyi sérüléseket vagy halált okozhat.

VESZÉLY - A tűzrakóhely kizárólag kültéri használatra készült, és SEMMILYEN körülmények között nem használható épületben, garázsban vagy más zárt térben.

NE használja ezt a kültéri tűzrakóhelyet benti fűtésre. A mérgező szén-monoxid gázok felhalmozódhatnak és fulladást okozhatnak.

FIGYELEM - NE hagyja felügyelet nélkül a meggyújtott kültéri tűzrakóhelyet, különösen gyermekek és háziállatok közelében.

FIGYELEM - NE használjon benzint, petróleumot, dízel üzemanyagot, gyújtós folyadékot vagy alkoholt a tűz meggyújtására vagy újra gyújtására. Ez veszélyes, és károsíthatja a tűzrakóhely bevonatát. Ez a kültéri tűzrakóhely száraz, szezonált keményfa használatára készült. Jobban fog égni, teljesebben, és kevesebb füstöt képez.

TŰZVESZÉLY - NE használja szeles időjárásban.

Mindig használja ezt a kültéri tűzrakóhelyet kemény, sík, nem éghető felületen, mint például beton, kő vagy szikla. Aszfalt vagy fekete felület nem biztos, hogy megfelelő erre a célra. NE használja fából készült teraszokon.

Helyezze a tűzrakóhelyet legalább 2 méterre az épületektől és fáktól.

FIGYELEM - A kültéri tűzrakóhely minden felülete forró működés közben. A sérülések elkerülése érdekében NE érintse meg a tűzrakóhelyet, amíg teljesen le nem hűlt, hacsak nem visel védőfelszerelést.

A tűzrakóhely nagyon forró lehet. **NE mozgassa a tűzrakóhelyet használat közben.**

Győződjön meg arról, hogy a tűz teljesen ki van oltva, mielőtt elhagyja a tűzrakóhelyet.

Használjon hosszú, erős tűzrakóhelyi eszközöket a fáklyák hozzáadásakor vagy mozgatásakor.

ÖSSZESZERELÉS ÉS HASZNÁLAT

A csavarokat kézzel kell meghúzni, egy hatszögletű kulcs vagy egy automatikus csavarhúzó segítségével, amelyet legfeljebb 2-es fokozatra állítanak be, hogy elkerüljük az anyag kopását.

Ügyeljen arra, hogy sík és egyenletes alapot találjon, amely megfelelő a termék összeszereléséhez és a tervezett használathoz.

A tűzrakóhelyet csak egyenletes, stabil és nem éghető felületen helyezze el.

Helyezze a tűzrakóhelyet legalább 2 méterre az épületektől és fáktól.

Minden használat előtt alaposan ürítse ki a kültéri tűzrakóhelyet. Hagyjon vékony réteg hamut, hogy védje az alját.

ÁPOLÁSI ÉS TÁROLÁSI UTASÍTÁSOK

Ez a tűzrakóhely acélból készült. Az időjárásnak való kitettség rozsdásodáshoz vezet. Ez nem befolyásolja a tűzrakóhely használhatóságát, és nem tekinthető termékhibának.

Rozsda eltávolításához használjon vegyi rozsdaeltávolítót, vagy természetes módszereket, beleértve a rozsdás felület dörzsölését acélgyapottal vagy desztillált fehér ecet alkalmazását. Miután eltávolította a rozsdát, a tűzrakóhelyet újra le kell festeni és lezárni, hogy megakadályozza a rozsda visszatérését.

Ezt a kültéri tűzrakóhelyet rendszeresen ellenőrizni és tisztítani kell. Ne használja, ha sérült.

Ne mozgassa vagy tárolja ezt a kültéri tűzrakóhelyet, amíg a tűz TELJESEN el nem alszik.

Miután a tűz kialudt, a parázs kihűlt, és a tűzrakóhely érintésre hideg, távolítsa el a hamut, és megfelelően ártalmatlanítsa.

Tárolja összeszerelve olyan helyen, ahol nem férhetnek hozzá gyermekek és háziállatok.

MEGJEGYZÉS - Ha nem használ fedőt, tárolja ezt a kültéri tűzrakóhelyet száraz helyen, hogy meghosszabbítsa a termék élettartamát.

TŰZGYÚJTÁS

Ez a kültéri tűzrakóhely száraz, szezonált keményfával használható. A fa jobban ég, teljesebben és kevesebb füstöt képez.

Győződjön meg róla, hogy csak egy kis mennyiségű hamu van az edény alján.

Helyezzen egy réteg száraz gyújtóst vagy természetes tűzgyújtó anyagot a rostély közepére. E fölé tegyen egy réteg száraz szezonált keményfát, amelyet maximum 3/4-es átmérőjű darabokra vágott.

Használjon gyufát a gyújtós vagy tűzgyújtó anyag meggyújtásához.

Miután a gyújtós vagy tűzgyújtó anyag meggyulladt, használja a tűzrakó szerszámot a szikrafogó visszahelyezésére.

TŰZ ELOLTVA

Hagyja, hogy a tűz kiolvadjon magától.

Ne használjon vizet a tűz eloltására, mivel ez veszélyes, és károsíthatja a kültéri tűzrakóhelyet.

KÖRNYEZET ÉS FENNTARTHATÓSÁG

Segítsen nekünk gondoskodni bolygónkról azzal, hogy a terméket használat után újrahasznosítja. Kérjük, ne dobja el a terméket vagy annak részeit a háztartási szemétben, hanem újrahasznosítsa. Ha bizonytalan, kérjük, lépjen kapcsolatba velünk vagy egy engedélyezett értékesítési képviselővel. Örömmel segítünk a termék helyes újrahasznosításában, miközben megőrizzük a környezetet.

VÁSÁRLÓI SZOLGÁLAT

Ha további segítségre vagy információra van szüksége, kérjük, ne habozzon kapcsolatba lépni velünk e-mailben: helpme@sunioyonline.eu.

BG ИНСТРУКЦИИ ЗА СГЛОБЯВАНЕ И БЕЗОПАСНОСТ

Благодарим Ви за покупката! Ако имате въпроси, проблеми или препоръки, не се колебайте да се свържете с нас.

Моля, обърнете особено внимание на следните инструкции, за да намалите риска от наранявания, инциденти или повреди на самия продукт.

ВАЖНО

Моля, следвайте всички инструкции за безопасност, посочени по-долу.

Премахнете опаковъчния материал преди да започнете сглобяването или използването на продукта. Уверете се, че всички изброени части са включени в пакета и че не са повредени. Прочетете внимателно инструкциите за инсталация, работа и поддръжка преди да започнете инсталирането или обслужването на това оборудване.

Това външно огнище не е предназначено за търговска употреба.

ИНФОРМАЦИЯ ЗА БЕЗОПАСНОСТТА

Предупреждение - моля, дръжте пластмасовите и малките резервни части извън обсега на деца. Тънката фолио може да се залепи за носа и устата и да предотврати дишането.

Неправилната инсталация, регулиране, промяна, обслужване или поддръжка могат да причинят наранявания или щети на имота. Неизпълнението на тези инструкции може да доведе до пожар или експлозия, което може да доведе до щети на имота, лични наранявания или смърт.

ОПАСНОСТ- Огнището е само за външна употреба и не трябва да се използва в сграда, гараж или всяко друго затворено пространство.
НЕ използвайте това външно огнище за отопление на закрито. Токсични въглероден оксид пари могат да се натрупат и да причинят задушаване.

ПРЕДУПРЕЖДЕНИЕ - НЕ оставяйте запалено външно огнище без надзор, особено около деца и домашни любимци.

ПРЕДУПРЕЖДЕНИЕ - НЕ използвайте бензин, керосин, дизелово гориво, течност за запалване или алкохол за запалване или повторно запалване на огъня.
Това е опасно и може да повреди покритието на огнището. Това външно огнище е предназначено за използване със сухо, старо твърдо дърво. То ще гори по-горещо, по-пълно и ще създаде по-малко дим.

ПОЖАРНА ОПАСНОСТ - НЕ използвайте при ветровито време.
Винаги използвайте това външно огнище върху твърда, равна, некомбустибилна повърхност като бетон, камък или каменни плочи. Повърхности от асфалт или черен път може да не са подходящи за тази цел. НЕ използвайте върху дървени палуби.

Поставете огнището поне на 2 метра разстояние от сгради и дървета.

ПРЕДУПРЕЖДЕНИЕ - Всички повърхности на това външно огнище са горещи, когато е в експлоатация. За да избегнете изгаряния, НЕ докосвайте огнището, докато не е напълно охладено, освен ако не носите защитни средства.

Огнището може да стане много горещо. НЕ местете огнището, докато е в употреба.

Убедете се, че огънят е напълно угасен, преди да напуснете огнището.

Използвайте дълги и здрави инструменти за огнище, когато добавяте или местите дърва.

СЪБИРАНЕ И ИЗПОЛЗВАНЕ

Шайбите трябва да се затягат ръчно, използвайки шестостенен ключ или автоматична отвертка, настроена на максимум ниво 2, за да се избегне износване на материала.

Моля, уверете се, че сте намерили равна и стабилна основа, която е подходяща за сглобяване на продукта и за неговото предназначение.

Поставете огнището само на равна, стабилна и некомбустибилна повърхност.

Поставете огнището поне на 2 метра разстояние от сгради и дървета.

Винаги изпразвайте това външно огнище преди всяка употреба. Оставете тънък слой пепел, за да защитите дъното.

ИНСТРУКЦИИ ЗА ГРИЖА И СЪХРАНЕНИЕ

Това огнище е изработено от стомана. Излагането на атмосферни условия ще доведе до ръжда. Това няма да повлияе на използваемостта на огнището и не се счита за дефект на продукта.

Използвайте химически препарат за разтваряне на ръжда или естествени методи, включително търкане със стоманена вълна или използване на дестилиран бял оцет, за да премахнете ръждата от огнището. След като ръждата бъде премахната, огнището трябва да бъде пребоядисано и повторно запечатано, за да се предотврати повторната поява на ръжда.

Това външно огнище трябва редовно да бъде проверявано и почиствано. Не използвайте, ако е повредено.

НЕ премествайте или съхранявайте това външно огнище, докато огънят не е напълно угасен.

След като огънят изгасне, въглените са студени и огнището е охладено до докосване, изчистете пепелта и я изхвърлете правилно.

Съхранявайте сглобено на място, далеч от деца и домашни любимци.

ЗАБЕЛЕЖКА - Ако не използвате покритие, съхранявайте това външно огнище на сухо място, за да удължите живота на продукта.

ЗАПАЛВАНЕ

Това външно огнище е предназначено за използване със суха, добре узряла твърда дървесина. То ще гори по-горещо, по-пълно и ще създава по-малко дим.

Уверете се, че в долната част на купата има само малко количество пепел.

Поставете слой сухи запалки или естествено запалващо средство в центъра на решетката.

Отгоре поставете слой суха добре узряла твърда дървесина, нарязана на парчета с дължина не по-голяма от 3/4 от диаметъра на купата.

Използвайте кибрит, за да запалите запалките или запалващото средство.

Заменете спарковия арестор, като използвате огненото средство, след като запалките или запалващото средство се запалят.

ПОГАШАНЕ

Оставете огъня да изгори сам.

Не използвайте вода за гасене, тъй като това е опасно и може да причини повреда на това външно огнище.

ОКОЛНА СРЕДА И УСТОЙЧИВОСТ

Моля, помогнете ни да се погрижим за нашата планета, като рециклирате този продукт след употреба. Моля, не изхвърляйте продукта или някоя от частите му с обикновени отпадъци, а го рециклирайте. Ако имате съмнения, моля, свържете се с нас или с упълномощен търговски представител. Ще бъдем щастливи да ви помогнем да рециклирате продукта правилно, като същевременно опазим околната среда.

КЛИЕНТСКО ОБСЛУЖВАНЕ

Ако имате нужда от допълнителна помощ или информация, не се колебайте да се свържете с нас чрез имейл: helpme@sunjoyonline.eu.

RO INSTRUCȚIUNI DE MONTARE ȘI SIGURANȚĂ

Vă mulțumim pentru achiziție! Dacă aveți întrebări, probleme sau recomandări, nu ezitați să ne contactați.

Vă rugăm să acordați o atenție deosebită următoarelor instrucțiuni pentru a reduce riscul de vătămări, accidente sau daune produsului în sine.

IMPORTANT

Vă rugăm să respectați TOATE instrucțiunile de siguranță enumerate mai jos.

Îndepărtați materialul de ambalaj înainte de a monta sau utiliza produsul.

Asigurați-vă că toate piesele enumerate sunt incluse în pachet și că nu sunt deteriorate. Citiți cu atenție instrucțiunile de instalare, operare și întreținere înainte de a instala sau întreține acest echipament.

Acest focar exterior NU este destinat utilizării comerciale.

INFORMAȚII DE SIGURANȚĂ

Atenționare - vă rugăm să păstrați piesele din plastic și piesele mici de rezervă departe de copii. Filmul subțire poate adera la nas și gură și poate împiedica respirația.

Instalarea, ajustarea, modificarea, service-ul sau întreținerea necorespunzătoare pot cauza răni sau daune materiale. Nerespectarea acestor instrucțiuni poate duce la incendiu sau explozie, care pot provoca daune materiale, răni personale sau moarte.

PERICOL - Focarul de exterior este destinat doar utilizării în aer liber și NU trebuie folosit într-o clădire, garaj sau orice altă zonă închisă.
NU folosiți acest focar de exterior pentru încălzirea interioară. Vapori toxici de monoxid de carbon se pot acumula și pot cauza asfixiere.

ATENȚIONARE - NU lăsați focarul de exterior aprins nesupravegheat, mai ales în preajma copiilor și animalelor de companie.

ATENȚIONARE - NU folosiți benzină, kerosen, motorină, lichid de aprins sau alcool pentru a aprinde sau reaprinde focul.
Este periculos și poate deteriora stratul de protecție al focarului. Acest focar de exterior este pentru utilizare cu lemn uscat și bine uscat. Va arde mai fierbinte, mai complet și va produce mai puțină fum.

PERICOL DE FOC - NU utilizați în condiții de vânt.

Utilizați întotdeauna acest focar de exterior pe o suprafață dură, nivelată și necombustibilă, cum ar fi betonul, piatra sau roca. O suprafață de asfalt sau beton negru poate să nu fie acceptabilă pentru acest scop. NU utilizați pe terase de lemn.

Plasați focarul la cel puțin 2 metri distanță de structuri și copaci.

ATENȚIONARE - Toate suprafețele acestui focar de exterior sunt fierbinți atunci când sunt în funcțiune. Pentru a evita arsuri, NU atingeți focarul până nu s-a răcit complet, decât dacă purtați echipament de protecție.

Focarul poate deveni foarte fierbinte. NU mutați focarul în timp ce este în funcțiune.

Asigurați-vă că focul este complet stins înainte de a părăsi zona focarului.

Folosiți unelte lungi și rezistente pentru focar atunci când adăugați sau mutați lemnele.

MONTARE ȘI UTILIZARE

Șuruburile trebuie strânse manual, folosind o cheie hexagonală sau o șurubelniță automată, setată la nivelul maxim 2, pentru a evita uzura materialului.

Asigurați-vă că găsiți o bază plană și uniformă, care este potrivită pentru montarea produsului și pentru utilizarea acestuia conform destinației sale.

Plasați focarul doar pe o suprafață uniformă, stabilă și necombustibilă.

Plasați focarul la cel puțin 2 metri distanță de structuri și copaci.

Goliți întotdeauna acest focar de exterior înainte de fiecare utilizare. Lăsați un strat subțire de cenușă pentru a proteja fundul.

INSTRUCȚIUNI DE ÎNTREȚINERE ȘI DEPOZITARE

Acest focar este fabricat din oțel. Expunerea la intemperii va duce la ruginire. Acest lucru nu afectează utilizabilitatea focarului și nu este considerat un defect al produsului.

Vă rugăm să utilizați un dizolvant chimic pentru rugină sau metode naturale, inclusiv frecarea cu lână de oțel sau utilizarea oțetului alb distilat pentru a îndepărta rugina de pe focar. După ce rugina este îndepărtată, focarul trebuie vopsit și sigilat din nou pentru a preveni reapariția ruginei.

Acest focar de exterior trebuie inspectat și curățat periodic. Nu utilizați produsul dacă este deteriorat.

NU mutați sau depozitați acest focar de exterior până când focul nu s-a stins COMPLET.

După ce focul s-a stins, cărbunii sunt reci și focarul este răcit la atingere, îndepărtați cenușa și aruncați-o corespunzător.

Depozitați focarul asamblat într-o locație departe de copii și animale de companie.

NOTĂ - Dacă nu folosiți o husă, depozitați acest focar de exterior într-o locație uscată pentru a maximiza durata de viață a produsului.

APRINDERE

Acest focar de exterior este pentru utilizare cu lemn uscat și bine uscat. Va arde mai fierbinte, mai complet și va produce mai puțin fum.

Asigurați-vă că există doar o cantitate mică de cenușă în partea de jos a vasului.

Plasați un strat de lemne de aprins uscate sau un starter de foc natural în centrul grătarului.

Peste acesta, puneți un strat de lemn uscat și bine uscat, tăiat în bucăți de cel mult 3/4 din diametrul vasului.

Folosiți un chibrit pentru a aprinde lemnele de aprins sau starterul de foc.

Înlocuiți arrestorul de scântei folosind unealta de foc odată ce lemnele de aprins sau starterul de foc s-au aprins.

STINGERE

Lăsați focul să se stingă de la sine.

Nu folosiți apă pentru a stinge focul, deoarece acest lucru este periculos și poate cauza daune la acest focar exterior.

MEDIU ȘI SUSTENABILITATE

Vă rugăm să ne ajutați să avem grijă de planeta noastră, reciclând acest produs după utilizare. Vă rugăm să nu aruncați produsul sau vreuna dintre componentele sale la gunoiul obișnuit, ci să le reciclați. Dacă aveți nelămuriri, vă rugăm să contactați noi sau un reprezentant autorizat de vânzări. Vom fi bucuroși să vă ajutăm să reciclați produsul corect, protejând în același timp mediul.

SUPORT PENTRU CLIENȚI

Dacă aveți nevoie de asistență suplimentară sau informații, nu ezitați să ne contactați prin email: helpme@sunjoyonline.eu.

NL MONTEREN EN VEILIGHEIDSINSTRUCTIES

Dank u voor uw aankoop! Als u vragen, problemen of aanbevelingen heeft, aarzel dan niet om contact met ons op te nemen.

Let goed op de volgende instructies om het risico op verwondingen, ongevallen of schade aan het product zelf te verminderen.

BELANGRIJK

Volg ALLE veiligheidsinstructies die hieronder staan.

Verwijder het verpakkingsmateriaal voordat u het product monteert of gebruikt.

Zorg ervoor dat alle vermelde onderdelen in de verpakking zitten en niet beschadigd zijn. Lees de installatie-, bedienings- en onderhoudsinstructies zorgvuldig door voordat u dit apparaat installeert of onderhoudt.

Dit buitenshuis vuurput is NIET voor commercieel gebruik.

VEILIGHEIDSINFORMATIE

Waarschuwing - houd plastic en kleine reserveonderdelen uit de buurt van kinderen. De dunne folie kan aan de neus en mond kleven en de ademhaling belemmeren.

Onjuiste installatie, afstelling, wijziging, service of onderhoud kan letsel of schade aan eigendommen veroorzaken. Het niet volgen van deze instructies kan leiden tot brand of explosie, wat schade aan eigendommen, lichamelijk letsel of overlijden kan veroorzaken.

GEOF - De vuurput is alleen voor buitenshuis gebruik en mag NIET worden gebruikt in een gebouw, garage of andere afgesloten ruimte.

Gebruik deze buiten vuurput niet voor verwarming binnenshuis. Giftige koolmonoxide dampen kunnen zich ophopen en verstikking veroorzaken.

WAARSCHUWING - Laat een brandende buiten vuurput niet onbeheerd achter, vooral niet in de buurt van kinderen en huisdieren.

WAARSCHUWING - Gebruik GEEN benzine, kerosine, dieselbrandstof, aansteker vloeistof of alcohol om het vuur aan te steken of opnieuw aan te steken.
Dit is gevaarlijk en kan de coating van de vuurput beschadigen. Deze buiten vuurput is bedoeld voor gebruik met droog, goed gekruid hardhout. Het brandt heter, completer en produceert minder rook.

VUREN GEVAAR - Gebruik het niet bij winderige omstandigheden.

Gebruik dit buitenvuurput altijd op een harde, vlakke niet-brandbare ondergrond, zoals beton, steen of rots. Een asfalt- of zwarttopoppervlak is mogelijk niet geschikt voor dit doel. Gebruik het NIET op houten terrassen.

Plaats de vuurput minstens 2 meter van gebouwen en bomen.

WAARSCHUWING - Alle oppervlakken van deze buitenvuurput zijn heet wanneer deze in werking is. Om brandwonden te voorkomen, raak de vuurput dan ook niet aan totdat deze volledig is afgekoeld, tenzij u beschermende uitrusting draagt.

De vuurput kan zeer heet worden. Verplaats de vuurput NIET terwijl deze in gebruik is.

Zorg ervoor dat het vuur volledig is gedoofd voordat u de vuurput verlaat.

Gebruik lange, stevige vuurputgereedschappen bij het toevoegen of verplaatsen van houtblokken.

MONTEREN EN GEBRUIK

De schroeven moeten handmatig worden aangedraaid, met een inbussleutel of een automatische schroevendraaier, ingesteld op maximaal niveau 2, om materiaalverslijtage te voorkomen.

Zorg ervoor dat u een vlakke en gelijkmatige ondergrond vindt die geschikt is voor de montage van het product en het beoogde gebruik ervan.

Plaats de vuurput alleen op een vlakke, stabiele en niet-brandbare ondergrond.

Plaats de vuurput minimaal 2 meter van gebouwen en bomen.

Leeg altijd deze buitenvuurput voor elk gebruik. Laat een dunne laag as achter om de bodem te beschermen.

ONDERHOUDS- EN OPBERGINSTRUCTIES

Deze vuurput is gemaakt van staal. Blootstelling aan weersomstandigheden zal roest veroorzaken. Dit heeft geen invloed op de bruikbaarheid van de vuurput en wordt niet als een productdefect beschouwd.

Gebruik een chemisch roestoplosmiddel of natuurlijke methoden, waaronder schrobben met staalwol of het gebruik van gedistilleerde witte azijn om roest van de vuurput te verwijderen. Nadat de roest is verwijderd, moet de vuurput opnieuw worden geverfd en opnieuw worden verzegeld om roestvorming te voorkomen.

Deze buitenvuurput moet regelmatig grondig worden geïnspecteerd en schoongemaakt. Gebruik het niet als het beschadigd is.

Verplaats of bewaar deze buitenvuurput NIET totdat het vuur VOLLEDIG is gedoofd.

Zodra het vuur uit is, de kolen koud zijn en de vuurput koel aanvoelt, verwijder dan de as en gooi deze op de juiste manier weg.

Bewaar de gemonteerde vuurput op een locatie die ver weg is van kinderen en huisdieren.

OPMERKING - Als u geen hoes gebruikt, bewaar deze buitenvuurput dan op een droge locatie om de levensduur van het product te maximaliseren.

AANSTEKEN

Deze buitenhaard is bedoeld voor gebruik met droog, goed gedroogd hardhout. Het zal heter branden, completer verbranden en minder rook produceren.

Zorg ervoor dat er slechts een kleine hoeveelheid as in de bodem van de kom zit.

Plaats een laagje droog aanmaakhout of een natuurlijk aanstekermiddel in het midden van het rooster.

Leg daarboven een laag droog, goed gedroogd hardhout dat is gesneden tot lengtes van niet meer dan 3/4 van de diameter van de kom.

Gebruik een lucifer om het aanmaakhout of aanstekermiddel aan te steken.

Vervang de vonkbegrenzer met behulp van het vuurwerktuig zodra het aanmaakhout of aanstekermiddel is aangestoken.

DOVEN

Laat het vuur vanzelf uitbranden.

Gebruik geen water om het vuur te doven, dit is gevaarlijk en kan schade veroorzaken aan deze buitenhaard.

MILIEU EN DUURZAAMHEID

Helpt u ons de planeet te verzorgen door dit product na gebruik te recyclen. Gooi het product of enige onderdelen daarvan niet weg met gewoon afval, maar recycle het. Als u twijfelt, neem dan contact met ons op of met een geautoriseerde verkoopvertegenwoordiger. We helpen u graag om het product correct te recyclen, terwijl we tegelijkertijd het milieu beschermen.

KLANTENSERVICE

Als u verdere hulp of informatie nodig heeft, aarzel dan niet om contact met ons op te nemen via e-mail: helpme@sunjoyonline.eu.

DK MONTERINGS- OG SIKKERHEDSINSTRUKTIONER

Tak for dit køb! Hvis du har spørgsmål, problemer eller anbefalinger, er du velkommen til at kontakte os.

Vær opmærksom på de følgende instruktioner for at reducere risikoen for skader, ulykker eller skade på selve produktet.

VIGTIGT

Følg ALLE sikkerhedsinstruktioner nedenfor.

Fjern emballagematerialet, før du monterer eller bruger produktet.

Sørg for, at alle nævnte dele er inkluderet i pakken, og at de ikke er beskadigede. Læs installations-, brugs- og vedligeholdelsesvejledningen grundigt, før du installerer eller servicerer dette udstyr.

Denne udendørs bålpit er IKKE til kommercielt brug.

SIKKERHEDSINFORMATION

Advarsel - hold plastik og små reservedele væk fra børns rækkevidde. Den tynde film kan klæbe til næse og mund og forhindre vejrtrækning.

Forkert installation, justering, ændring, service eller vedligeholdelse kan forårsage skader eller ejendomsskader. Undladelse af at følge disse instruktioner kan resultere i brand eller eksplosion, hvilket kan forårsage ejendomsskader, personskader eller død.

FARLIGT - Bålstedet er kun til udendørs brug og må IKKE bruges i en bygning, garage eller ethvert andet lukket område.
Brug ikke dette udendørs bålsted til opvarmning indendørs. Toksisk kulilte kan ophobes og forårsage kvælning.

ADVARSEL - Læg ikke en tændt udendørs bålsted uden opsyn, især omkring børn og kæledyr.

ADVARSEL - Brug IKKE benzin, petroleum, dieselbrændstof, lightervæske eller alkohol til at tænde eller genoplive flammer.
Dette er farligt og kan beskadige bålstedets belægning. Dette udendørs bålsted er beregnet til brug med tørt, velmodnet hårdttræ. Det brænder varmere, mere komplet og producerer mindre røg.

BRANDFARE - Brug det ikke i blæsende forhold.

Brug altid denne udendørs bålsted på en hård, plan ikke-brændbar overflade som beton, sten eller klippe. Asfalt eller sorttop kan være uacceptabelt til dette formål. Brug IKKE på træterrasser.

Placer bålstedet mindst 2 meter væk fra bygninger og træer.

ADVARSEL - Alle overflader på dette udendørs bålsted er varme, når det er i brug. For at undgå forbrændinger, rør ikke ved bålstedet, før det er helt afkølet, medmindre du bærer beskyttelsesudstyr.

Bålstedet kan blive meget varmt. FLYT IKKE bålstedet, mens det er i brug.

Sørg for, at bålet er helt slukket, før du forlader bålstedet.

Brug lange, robuste bålstedsredskaber, når du tilføjer eller flytter brænde.

MONTERING OG BRUG

Skruerne skal strammes manuelt ved hjælp af en sekskantnøgle eller en automatisk skruetrækker, indstillet på maks. niveau 2, for at undgå materialeskader.

Sørg for at finde en flad og jævn base, der er egnet til samling af produktet og dets tilsigtede anvendelse.

Placer altid denne udendørs bålsted på en plan, stabil og ikke-brændbar overflade.

Placer bålstedet mindst 2 meter fra bygninger og træer.

Tøm altid denne udendørs bålsted før hver brug. Efterlad et tyndt lag aske for at beskytte bunden.

VEDLIGEHOLDELSE- OG OPBEVARINGSINSTRUKTIONER

Denne bålsted er lavet af stål. Eksponering for vejret vil føre til rust. Dette påvirker ikke brugbarheden af bålstedet og betragtes ikke som en produktfejl.

Brug et kemisk rustopløsningsmiddel eller naturlige metoder, herunder skrubning med ståluld eller brug af destilleret hvid eddike for at fjerne rust fra bålstedet. Når rusten er fjernet, skal bålstedet males og forsegles igen for at forhindre, at rusten vender tilbage.

Denne udendørs bålsted skal regelmæssigt inspiceres og rengøres. Brug ikke bålstedet, hvis det er beskadiget. Flyt eller opbevar IKKE denne udendørs bålsted, før ilden er HELT slukket.

Når ilden er ude, og kullene er kolde, og bålstedet er køligt at røre ved, fjern asken og bortskaff den korrekt.

Opbevar det samlede bålsted på et sted, væk fra børn og kæledyr.

BEMÆRK - Hvis du ikke bruger et dækken, skal du opbevare denne udendørs bålsted et tørt sted for at maksimere produktets levetid.

TÆNDING

Denne udendørs bålsted er beregnet til brug med tørt, godt modnet hårdttræ. Det vil brænde varmere, mere fuldstændigt og skabe mindre røg.

Sørg for, at der kun er en lille mængde aske i bunden af skålen.

Læg et lag tørt optændingsmateriale eller et naturligt optændingsmiddel i midten af ristens.

Læg ovenpå et lag tørt, godt modnet hårdttræ, skåret i længder, der ikke er større end 3/4 af skålens diameter.

Brug en tændstik til at tænde optændingsmaterialet eller optændingsmidlet.

Erstat gnistfængeren ved at bruge brandværktøjet, når optændingsmaterialet eller optændingsmidlet er tændt.

AFSLUKNING

Lad ilden brænde ud af sig selv.

Brug ikke vand til at slukke ilden, da dette er farligt og kan forårsage skade på denne udendørs bålsted.

MILJØ OG BÆREDYGTIGHED

Hjælp os med at passe på vores planet ved at genbruge dette produkt efter brug. Smid ikke produktet eller nogen af dets komponenter i almindeligt affald, men genbrug det. Hvis du er i tvivl, bedes du kontakte os eller en autoriseret salgsrepræsentant. Vi vil gerne hjælpe dig med at genbruge produktet korrekt, samtidig med at vi beskytter miljøet.

KUNDESERVICE

Hvis du har brug for yderligere hjælp eller information, så tøv ikke med at kontakte os via e-mail: helpme@sunjoyonline.eu.

FI KOKOAMIS- JA TURVALLISUUSOHJEET

Kiitos ostoksestasi! Jos sinulla on kysyttävää, ongelmia tai ehdotuksia, älä epäröi ottaa meihin yhteyttä.

Ole erityisen tarkkana seuraavien ohjeiden kanssa vähentääksesi loukkaantumis-, onnettomuus- tai tuotteen vaurioitumisriskiä.

TÄRKEÄÄ

Noudata kaikkia alla lueteltuja turvallisuusohjeita.

Poista pakkamateriaali ennen tuotteen kokoamista tai käyttöä.

Varmista, että kaikki luetellut osat ovat paketissa ja etteivät ne ole vaurioituneita. Lue asennus-, käyttö- ja huolto-ohjeet huolellisesti ennen kuin asennat tai huollat tätä laitetta.

Tämä ulkotulet ei ole tarkoitettu kaupalliseen käyttöön.

TURVALLISUUSINFORMAATIO

Varoitus - pidä muovi ja pienet varaosat lasten ulottumattomissa. Ohut kalvo voi tarttua nenään ja suuhun estäen hengityksen.

Väärä asennus, säätö, muutos, huolto tai ylläpito voi aiheuttaa loukkaantumisia tai omaisuusvahinkoja. Näiden ohjeiden noudattamatta jättäminen voi aiheuttaa tulipalon tai räjähdyksen, mikä voi johtaa omaisuusvahinkoihin, henkilökohtaisiin vammoihin tai kuolemaan.

VAARA - Ulkotulenpitäjä on tarkoitettu vain ulkokäyttöön, eikä sitä saa käyttää rakennuksessa, autotallissa tai muussa suljetussa tilassa.

Älä käytä tätä ulkotulenpitäjää sisätilojen lämmitykseen. Myrkylliset hiilimonoksidihöyryt voivat kerääntyä ja aiheuttaa tukehtumisen.

VAROITUS - Älä jätä sytytettyä ulkotulenpitäjää valvomatta, erityisesti lasten ja lemmikkieläinten läheisyydessä.

VAROITUS - Älä käytä bensiiniä, kerosiinia, dieseliä, sytytystippoja tai alkoholia tulen sytyttämiseen tai sytyttämiseen uudelleen.

Tämä on vaarallista ja voi vahingoittaa tulenpitäjän pinnoitetta. Tämä ulkotulenpitäjä on tarkoitettu käytettäväksi kuivan, hyvin kuivuneen kovapuun kanssa. Se palaa kuumempana, täydellisemmin ja tuottaa vähemmän savua.

TULIPALO-VAARA - Älä käytä tuulisissa olosuhteissa.

Käytä tätä ulkotulenpitäjää aina kovalla, tasaisella, palamattomalla pinnalla, kuten betonilla, kivellä tai kalliolla. Asfaltti- tai musta pinta ei välttämättä ole hyväksyttävä tähän tarkoitukseen. ÄLÄ käytä puulattioilla.

Aseta tulenpitäjä vähintään 2 metrin päähän rakennuksista ja puista.

VAROITUS - Kaikki tämän ulkotulenpitäjän pinnat ovat kuumia, kun se on käytössä. Vältä palovammoja, älä kosketa tulenpitäjää ennen kuin se on täysin jäähtynyt, ellei sinulla ole suojavarusteita.

Tulenpitäjä voi kuumentua erittäin kuumaksi. ÄLÄ siirrä tulenpitäjää, kun se on käytössä.

Varmista, että tuli on täysin sammunut ennen kuin poistut tulenpitäjältä.

Käytä pitkiä, kestäviä tulenpitäjän työkaluja, kun lisäät tai siirrät polttopuita.

KOKOAMINEN JA KÄYTTÖ

Ruuvit tulee kiristää käsin kuusikulma-avainnalla tai automaattisella ruuvinvääntimeellä, asetettuna enintään tasolle 2, materiaalin kulumisen välttämiseksi.

Varmista, että löydät tasaisen ja sileän pohjan, joka sopii tuotteen kokoamiseen ja sen aiottuun käyttöön.

Aseta ulkotulenpitäjä vain tasaiselle, vakaalle ja ei-palavalle pinnalle.

Aseta tulenpitäjä vähintään 2 metrin päähän rakennuksista ja puista.

Tyhjennä tämä ulkotulenpitäjä aina ennen käyttöä. Jätä ohut kerros tuhkaa suojaamaan pohjaa.

HOITO- JA SÄILYTYSOHJEET

Tämä tulenpitäjä on valmistettu teräksestä. Altistuminen sääolosuhteille aiheuttaa ruostumista. Tämä ei vaikuta tulenpitäjän käyttökelpoisuuteen eikä sitä pidetä tuotteen vianmerkkinä.

Käytä kemiallista ruosteenpoistoainetta tai luonnollisia menetelmiä, kuten teräsvillalla hankaamista tai tislattua valkoista etikkaa ruosteen poistamiseksi tulenpitäjästä. Kun ruoste on poistettu, tulenpitäjä tulisi maalata ja tiivistää uudelleen ruosteen estämiseksi.

Tätä ulkotulenpitäjää tulee tarkastaa ja puhdistaa säännöllisesti. Älä käytä sitä, jos se on vaurioitunut.

ÄLÄ siirrä tai säilytä tätä ulkotulenpitäjää, ennen kuin tuli on TÄYSIN sammunut.

Kun tuli on sammunut, hiilet ovat kylmiä ja tulenpitäjä on kosketuskelpoinen, poista tuhka ja hävitä se asianmukaisesti.

Säilytä kokoonpantu tulenpitäjä paikassa, joka on poissa lasten ja lemmikkien ulottuvilta.

HUOMAUTUS - Jos et käytä suojaa, säilytä tämä ulkotulenpitäjä kuivassa paikassa maksimoidaksesi tuotteen käyttöiän.

SYTYTTÄMINEN

Tämä ulkotulenpitäjä on tarkoitettu käytettäväksi kuivan, kypsytetyn kovapuun kanssa. Se palaa kuumempaa, täydellisemmin ja tuottaa vähemmän savua.

Varmista, että kulhossa on vain pieni määrä tuhkia pohjalla.

Aseta kuiva sytykkeiden kerros tai luonnollinen sytytysväline ritilän keskelle.

Laita sen päälle kuiva, hyvin kypsytetty kovapuu, joka on leikattu enintään 3/4 kulhon halkaisijan pituisiin paloihin. Käytä tulitikkuja sytyttämään sytykkeet tai sytytysväline.

Vaihda kipinänpidike käyttämällä tulityökalua, kun sytykkeet tai sytytysväline on sytytetty.

SAMMUTTAMINEN

Anna tulen sammua itsestään.

Älä käytä vettä tulen sammuttamiseen, sillä se on vaarallista ja voi vahingoittaa tätä ulkotulenpitäjää.

YMPÄRISTÖ JA KESTÄVÄ KEHITYS

Autathan meitä huolehtimaan planeetastamme kierrättämällä tämä tuote käytön jälkeen. Älä hävitä tuotetta tai sen osia tavallisen roskan mukana, vaan kierrätä se. Jos olet epävarma, ota yhteyttä meihin tai valtuutettuun myyntiedustajaan. Autamme mielellämme kierrättämään tuotteen oikein ja samalla suojelemaan ympäristöä.

ASIANTUNTEVUUS

Jos tarvitset lisäapua tai tietoja, ota rohkeasti yhteyttä meihin sähköpostitse: helpme@sunjoyonline.eu.

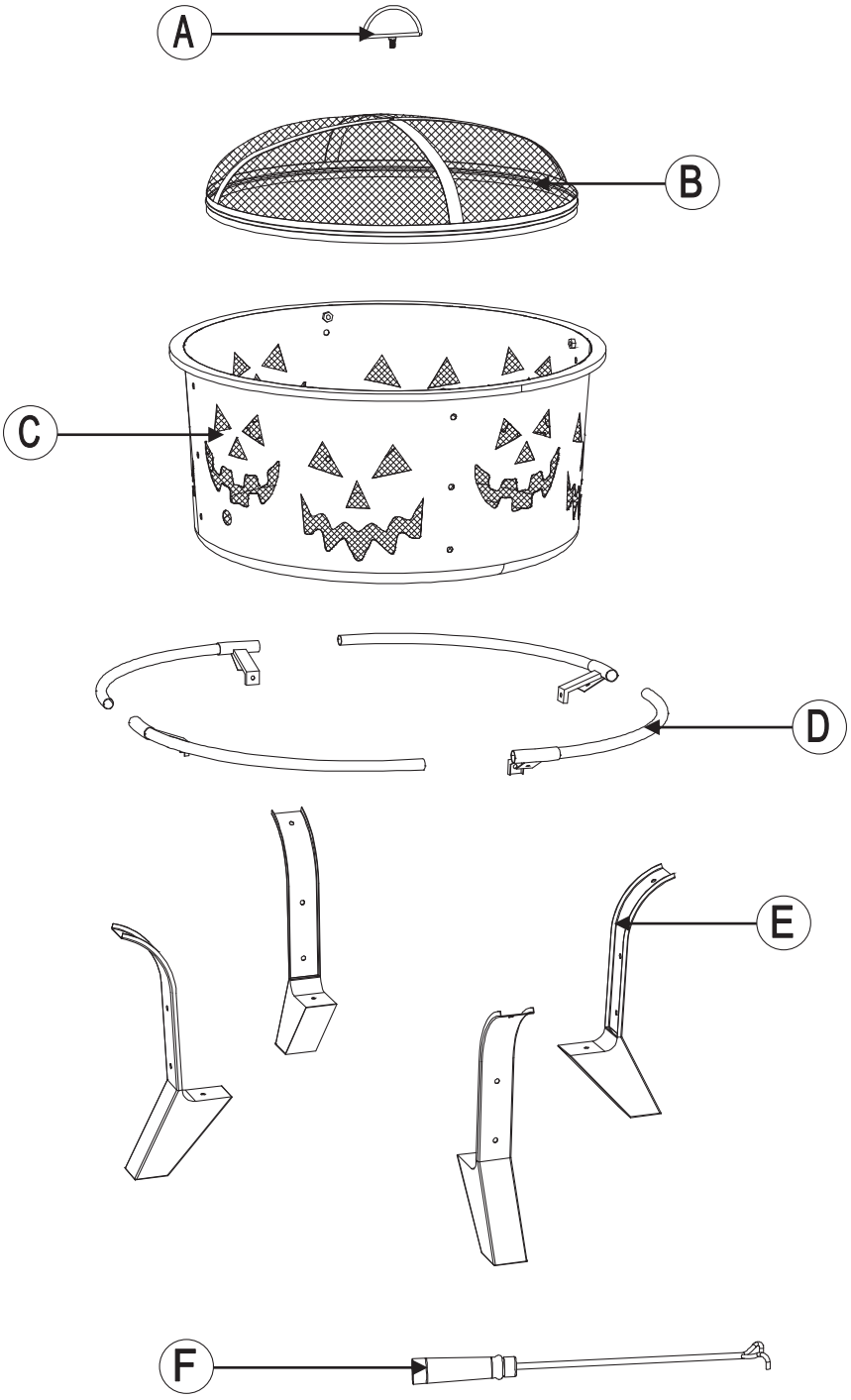
A
B
C
D
E
F

TEILELISTE / PARTS LIST / KUSOVNÍK / LISTA CZĘŚCI / LISTE DES PIÈCES / ELENCO DEI PEZZI / LISTA DE PEÇAS / LISTA DE PARTES / SEZNAM DELOV / ALKATRÉSZEK LISTÁJA / СПИСЪК С ЧАСТИ / LISTĂ DE PIESE / ONDERDELENLIJST / DEL LISTE / OSALUETTELO

Label	Part Number	Qty	Part Image
A	P00510035601	1	
B	P00260006401	1	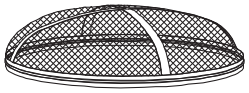
C	P00250013702	1	
D	P00050164901	4	
E	P00540061201	4	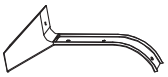
F	P002700012	1	

Label	Part Number	Description	Qty	Add	Part Image
H1	H010010003	M6*15	20	2	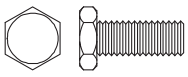
H2	H050030001	M6	28	3	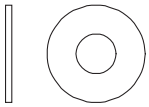
H3	H040010004	M6	8	1	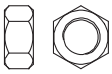
H4	H040020004	M6	1	1	
H5	H010190000	M6*30	4	0	
HW	H090010017	M6	2	0	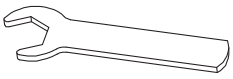

1

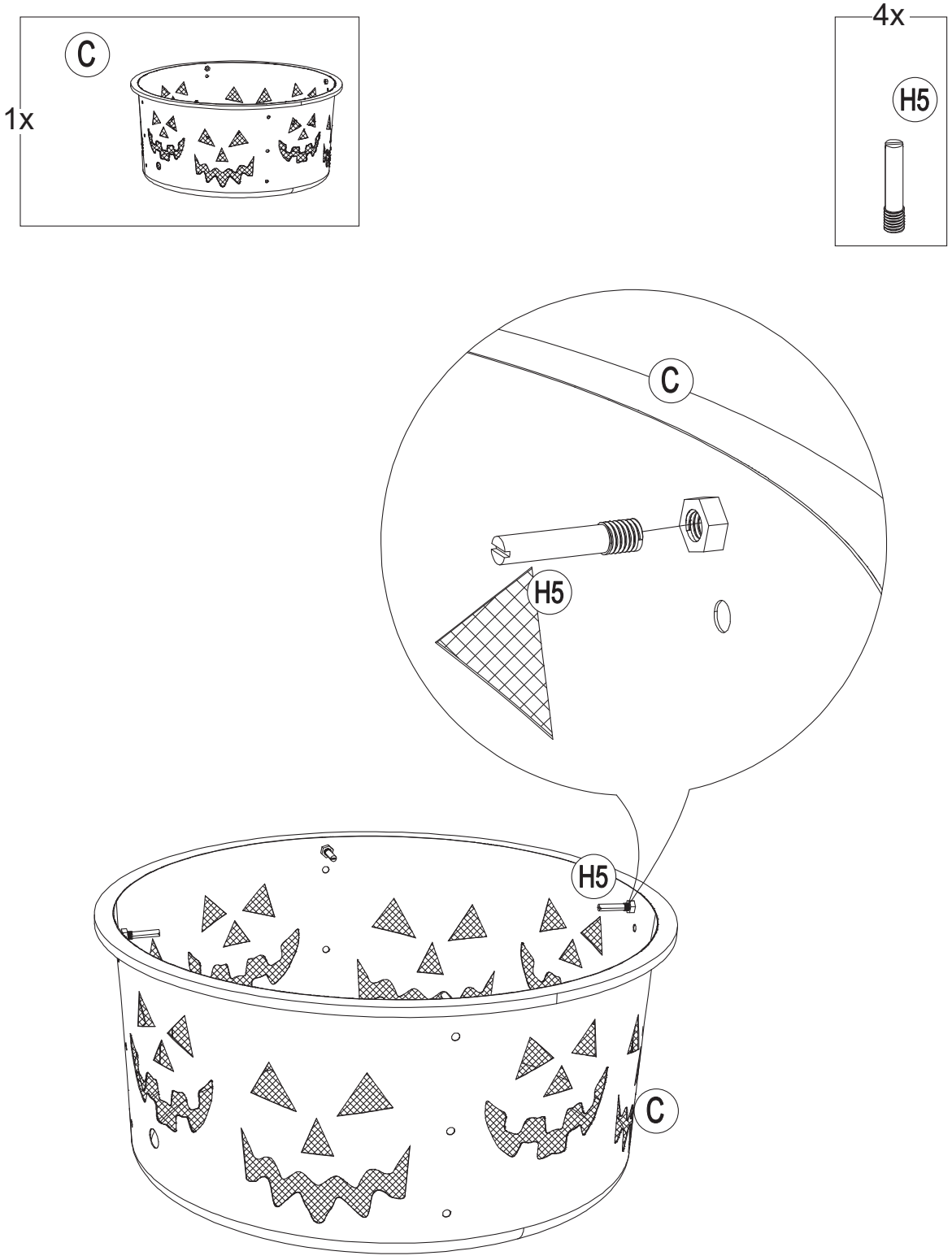

2

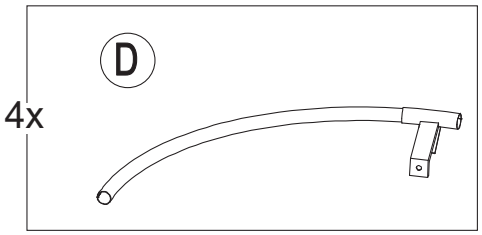

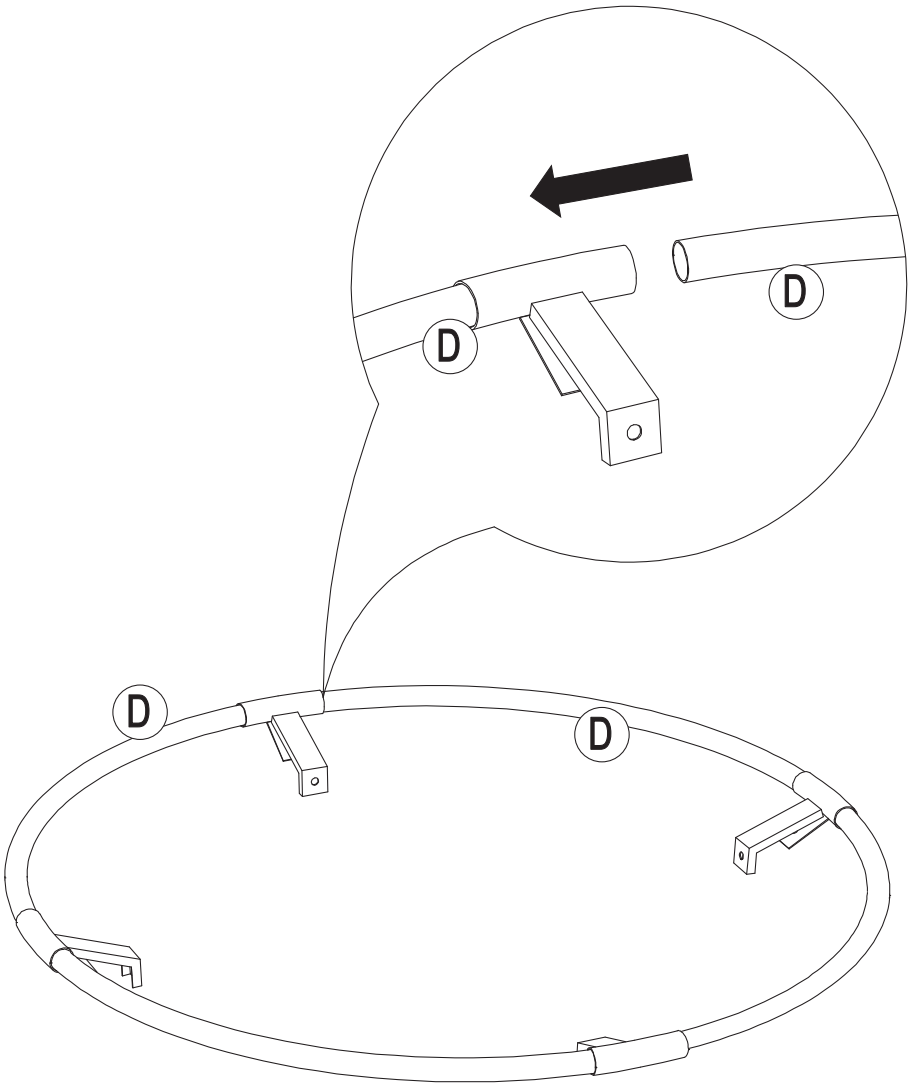

3

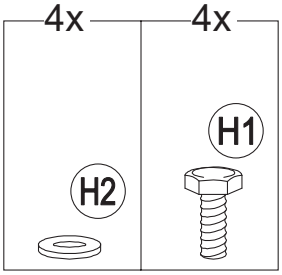

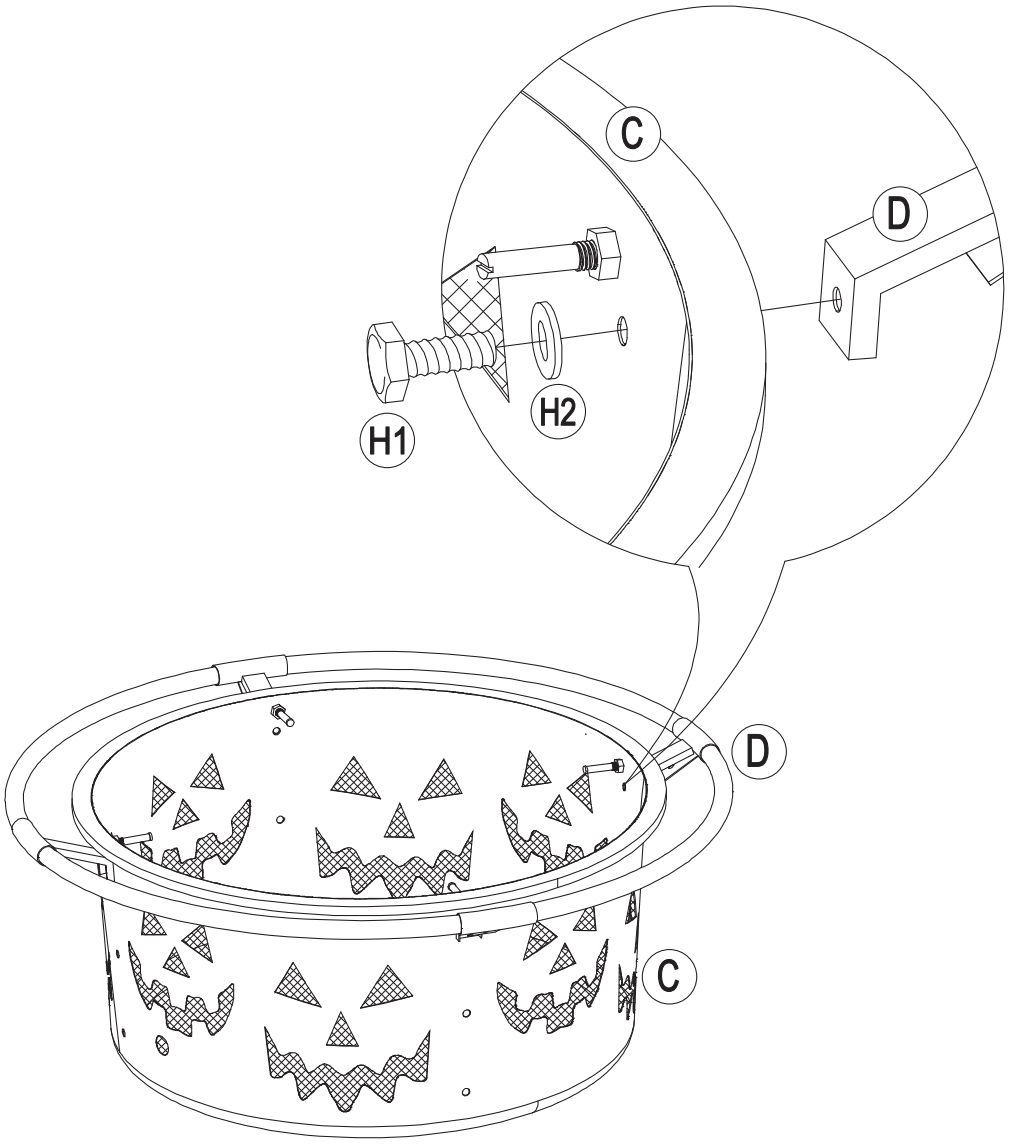

4

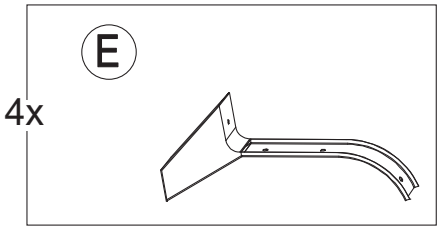

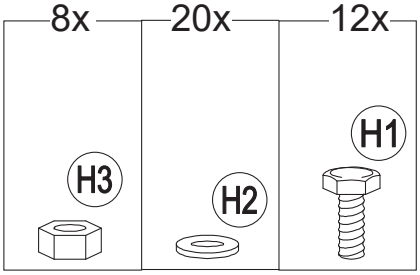

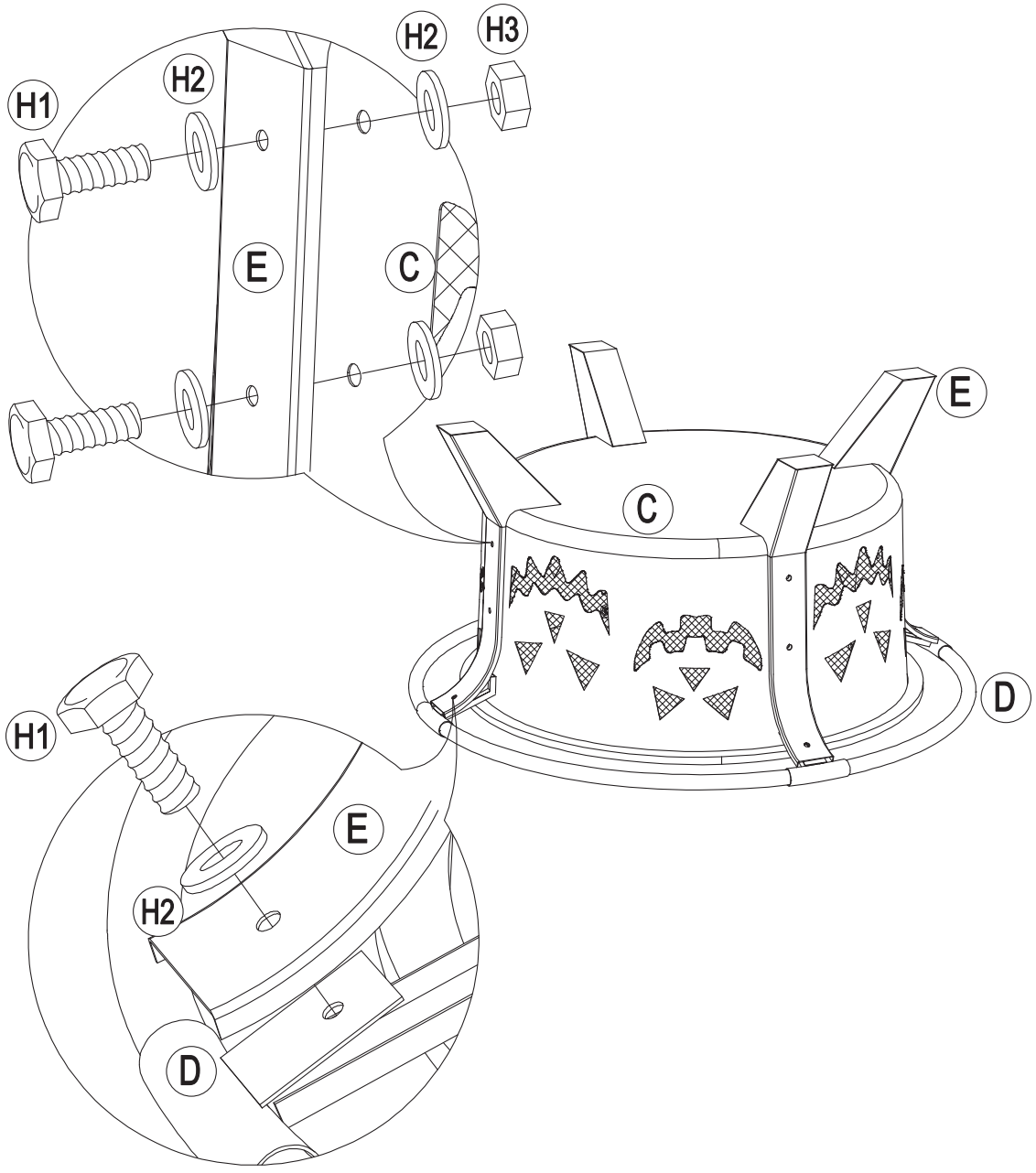

5

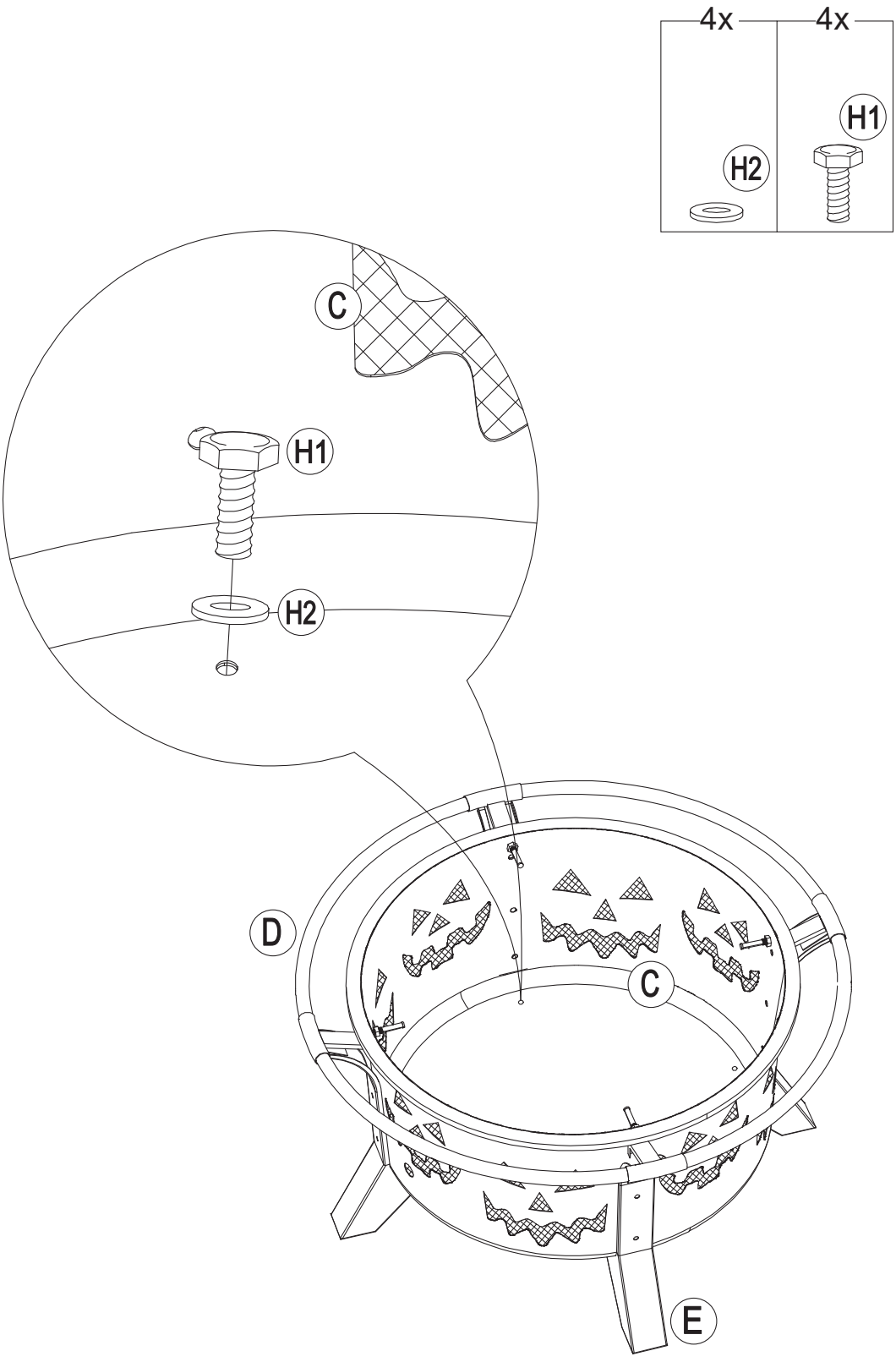

6

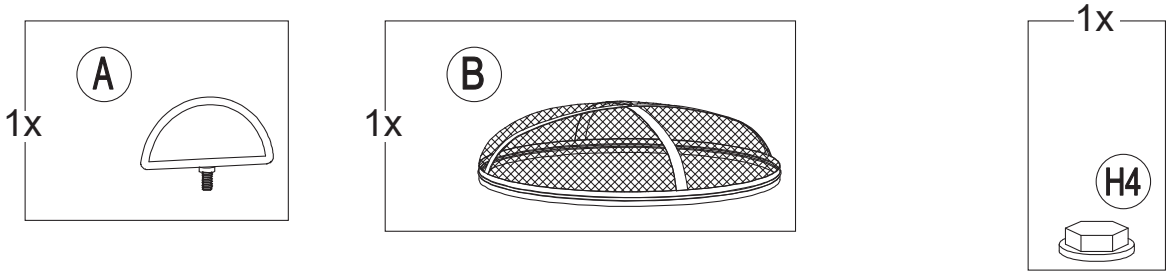

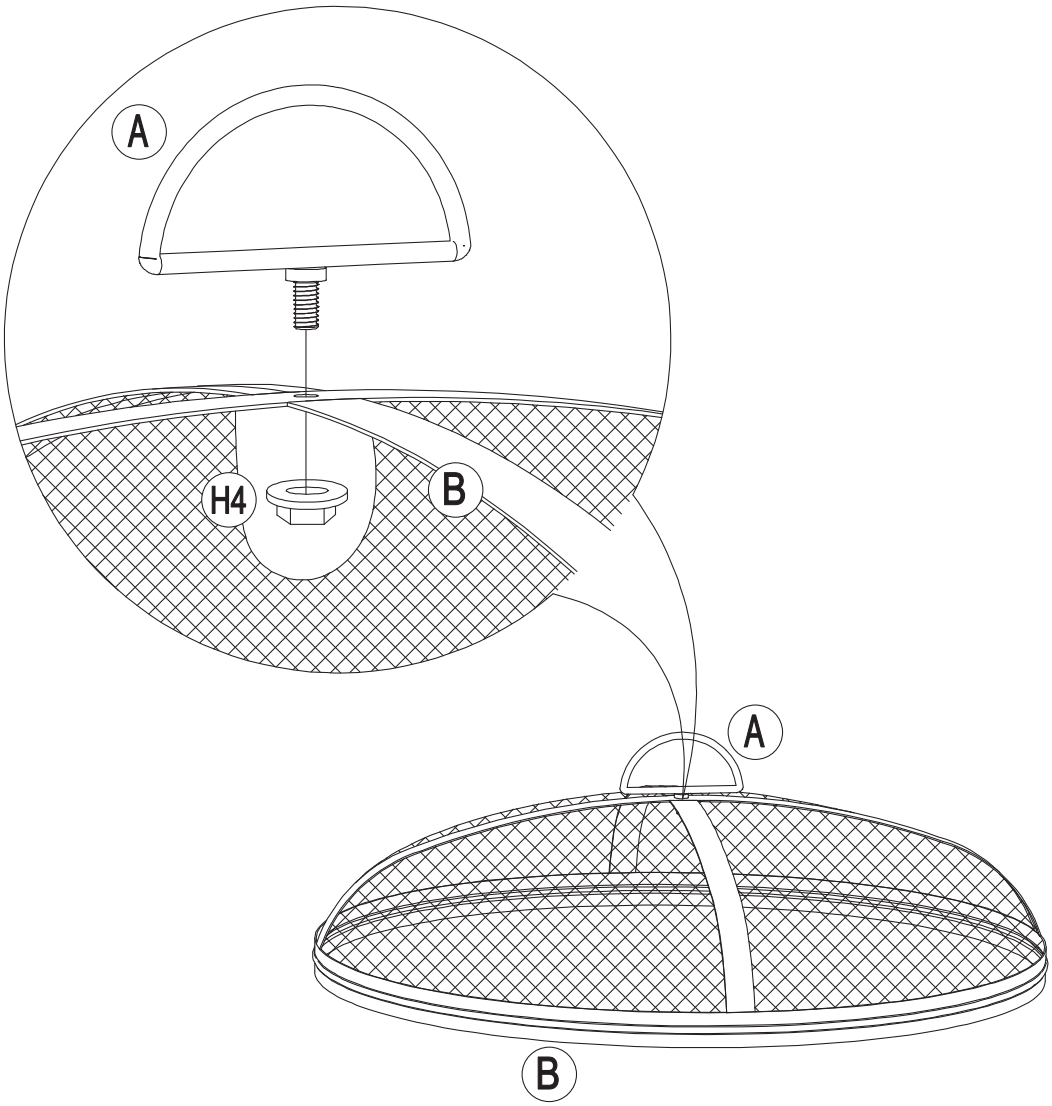

7

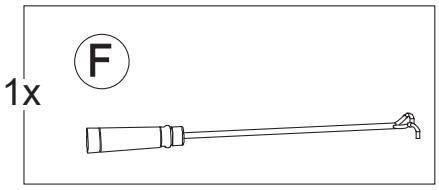

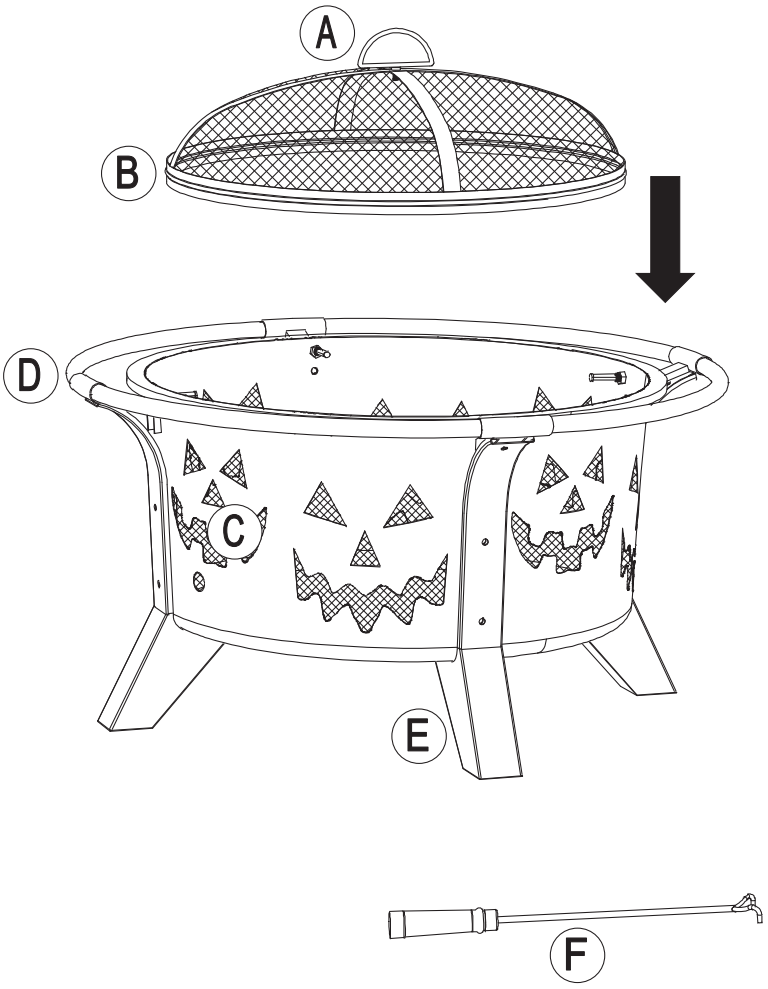

Country of Origin: China

Production Number:2022200270



SunWay Europe GmbH
WrangelstraBe 100
10997 Berlin
Germany

E-Mail: helpme@sunjoyonline.eu
www.sunjoyonline.eu