VEVOR

Upgrade · The Home Creator Way

Wall Chaser

Model: KC160/KC125/KC133

VEVOR
Upgrade·The Home Creator Way

Wall Chaser

Model: KC160/KC125/KC133



<Picture Only For Reference >

This is the original instruction, please read all manual instructions carefully before operating. VEVOR reserves a clear interpretation of our user manual. The appearance of the product shall be subject to the product you received. Please forgive us that we won't inform you again if there are any technology or software updates on our product.

Sincerely thank you for choosing our products, you will get the company's comprehensive technical support and service guarantee.
Product Description: This tool is suitable for the cutting and forming of old fire brick, cement brick, light brick, concrete wall (ground) and the cutting of granite, marble, ceramic tile and other building materials.

PARAMETER

Model	Voltage Frequency	Rated Power (W)	Load power (W)	Max power (W)	Rated Current (A)	Load current (A)	Suggested circuit breaker (A)	Max rotation (r/min)	Saw blade specification	Most cutting capacity (D*W)
KC133	AC120V 60Hz	1560	2600	3300	13	20	20	6800	⌀ 133*⌀ 20*4 mm	41*42 mm
	AC230V 50Hz	2000	3800	4800	9	18	20	6500		
KC160	AC120V 60Hz	1800	2700	3300	15	25	30	6800	⌀ 160*⌀ 22.2*2.4 mm	50*40mm
	AC230V 50Hz	2500	3200	5000	11	14	20	5460		
KC125	AC120V 60Hz	1560	2900	3300	13	25	30	6800	⌀ 125*⌀ 20*2.5 mm	34*40mm
	AC230V 50Hz	2000	3000	5000	9	20	20	6750		

SYMBOL INSTRUCTIONS


Warning symbol means any failure to follow the operating procedures in this manual will result in personal injury or damage to the machine.

Le symbole d'avertissement signifie que tout écart par rapport aux procédures d'opération décrites dans ce manuel entraînera des blessures personnelles ou des dommages à la machine.


Prevent electric shock symbol, means that any operation not in accordance with the operating procedures in this manual, will cause electric shock damage.

Symbole de prévention de choc électrique, signifiant que toute opération non conforme aux procédures d'utilisation indiquées dans ce manuel pourra causer des dommages par choc électrique.

Fire symbol means any failure to follow the operating instructions in this manual will result in fire hazard.

Le symbole de feu signifie que tout échec à suivre les instructions d'utilisation contenues dans ce manuel entraînera un risque d'incendie.



The eye protection symbol may be modified by adding other personal protective equipment such as ear protection, dust mask, etc.

Le symbole de protection des yeux peut être modifié en ajoutant d'autres équipements de protection individuelle tels que la protection auditive, le masque anti-poussière, etc.

WARNING

To reduce the risk of injury, use only accessories rated at least equal to the maximum speed marked on the tool.

The product complies with relevant standards and regulations. Installation of this device must comply with all applicable regulations, and it should only be operated in well-ventilated areas. Please read the user manual before installing and using this equipment.

"This equipment may generate noise levels exceeding 85 dB(A) during operation. Hearing protection must be worn by the operator.

Prolonged use of this equipment may lead to hand-arm vibration syndrome. Take regular breaks and ensure proper handling.

High-pressure jets can cause serious injury. Do not direct the spray gun at people, animals, live electrical equipment, or the appliance itself.

Keep children and pets away from the work area during operation.

Do not use this equipment in confined spaces or flammable/explosive environments.

Gasoline engines produce carbon monoxide, a deadly odorless toxic gas.

Do not operate the equipment indoors or in poorly ventilated areas.
The engine and muffler surfaces become extremely hot. Do not touch during operation or immediately after shutdown.
Gasoline is highly flammable. Stop the engine and keep away from ignition sources before refueling. Refuel only outdoors in well-ventilated areas.
Dispose of waste fuel in accordance with local environmental regulations. Do not pour into drains or the environment.
AVERTISSEMENT
Pour réduire le risque de blessure, utilisez uniquement des accessoires dont la vitesse maximale est au moins égale à celle indiquée sur l'outil.
Le produit est conforme aux normes et réglementations pertinentes. L'installation de cet appareil doit respecter toutes les réglementations applicables et ne doit être utilisée que dans des zones bien ventilées. Veuillez lire le manuel d'utilisation avant d'installer et d'utiliser cet équipement.
Cet équipement peut générer des niveaux de bruit dépassant 85 dB(A) pendant son fonctionnement. L'opérateur doit porter un protège-oreilles.
L'utilisation prolongée de cet équipement peut entraîner un syndrome de vibration main-bras. Prenez des pauses régulières et assurez-vous d'une manipulation correcte.
Les jets à haute pression peuvent causer des blessures graves. Ne dirigez pas le pistolet pulvérisateur vers des personnes, des animaux, des équipements électriques sous tension ou l'appareil lui-même.
Maintenez les enfants et les animaux de compagnie éloignés de la zone de travail pendant l'opération.
Ne pas utiliser cet équipement dans des espaces confinés ou des environnements inflammables/explosifs.
Les moteurs à essence produisent du monoxyde de carbone, un gaz toxique inodore et mortel. Ne faites pas fonctionner l'équipement à l'intérieur ou dans des zones mal ventilées.
Les surfaces du moteur et du silencieux deviennent extrêmement chaudes. Ne les touchez pas pendant le fonctionnement ou immédiatement après l'arrêt.

L'essence est hautement inflammable. Arrêtez le moteur et éloignez-vous des sources d'ignition avant de faire le plein. Ne faites le plein que dehors, dans des zones bien ventilées.
Éliminez les combustibles usagés conformément aux réglementations environnementales locales. Ne les versez pas dans les canalisations ou l'environnement.

General Safety Rules

Dust generated from cutting concrete, masonry, and other materials may contain crystalline silica. Prolonged inhalation can cause serious respiratory diseases such as silicosis. Use dust extraction equipment and wear respiratory protection.
When using the wet cutting function, prevent water from entering the motor.
Operators must wear insulated gloves and shoes to avoid electric shock.
Use only reinforced resin or diamond cut-off wheels with a rated speed at least equal to the maximum speed of this tool. Do not use damaged wheels.
Kickback may occur during operation, leading to loss of control and severe injury. Always hold the tool firmly with both hands and position yourself safely.
Operators must wear safety goggles, dust mask, hearing protection, non-slip gloves, and safety shoes.
This product is not a toy. Children must not operate or approach the machine. Store it out of reach of children.
If the power cord is damaged, it must be replaced by the manufacturer, its service agent, or similarly qualified persons to avoid hazard.
This equipment must be connected to the power supply via a leakage protection plug. If the plug is damaged, replace it immediately.
WARNING! Read all safety warnings and all instructions. Failure to follow the warnings and instructions may result in electric shock, fire and/or serious injury. Save all warnings and instructions for future reference. The term "power tool" in all of the warnings listed below refers to your

mains-operated (corded) power tool or battery-operated (cordless) power tool.

Règles générales de sécurité

La poussière générée par le découpage du béton, de la maçonnerie et d'autres matériaux peut contenir de la silice cristalline. Une inhalation prolongée peut causer de graves maladies respiratoires telles que la silicose. Utilisez un équipement d'extraction de poussière et portez une protection respiratoire.

Lors de l'utilisation de la fonction de coupe humide, empêchez l'eau d'entrer dans le moteur. Les opérateurs doivent porter des gants et des chaussures isolants pour éviter les chocs électriques.

Utilisez uniquement des disques en résine renforcée ou des disques de coupe diamantés dont la vitesse nominale est au moins égale à la vitesse maximale de cet outil. Ne pas utiliser de disques endommagés.

Un retour de force peut se produire pendant l'utilisation, entraînant une perte de contrôle et des blessures graves. Tenez toujours l'outil fermement avec les deux mains et placez-vous en position de sécurité.

Les opérateurs doivent porter des lunettes de protection, un masque anti-poussière, un protège-oreilles, des gants antidérapants et des chaussures de sécurité.

Ce produit n'est pas un jouet. Les enfants ne doivent pas manipuler ou s'approcher de la machine. Conservez-le hors de portée des enfants.

Si le cordon d'alimentation est endommagé, il doit être remplacé par le fabricant, son agent de service ou des personnes similaires qualifiées pour éviter tout danger.

Cet équipement doit être branché à l'alimentation via une prise de protection contre les fuites. Si la prise est endommagée, remplacez-la immédiatement.

AVERTISSEMENT ! Lisez toutes les précautions de sécurité et toutes les instructions. Le non-respect des avertissements et des instructions peut entraîner un choc électrique, un incendie et/ou des blessures graves.

Conservez les avertissements et les instructions pour référence future. Le terme "outil électrique" dans tous les avertissements suivants fait référence

à votre outil électrique alimenté par le secteur (câblé) ou à votre outil électrique à batterie (sans fil).

1) Work area safety

a) Keep work area clean and well lit. Cluttered or dark areas invite accidents.

b) Do not operate power tools in explosive atmospheres, such as in the presence of flammable liquids, gases or dust. Power tools create sparks which may ignite the dust or fumes.

c) Keep children and bystanders away while operating a power tool. Distractions can cause you to lose control.

2) Electrical safety

a) Power tool plugs must match the outlet. Never modify the plug in any way.

Do not use any adapter plugs with earthed (grounded) power tools. Unmodified plugs and matching outlets will reduce risk of electric shock.

b) Avoid body contact with earthed or grounded surfaces, such as pipes, radiators, ranges and refrigerators. There is an increased risk of electric shock if your body is earthed or grounded.

c) Do not expose power tools to rain or wet conditions. Water entering a power tool will increase the risk of electric shock.

d) Do not abuse the cord. Never use the cord for carrying, pulling or unplugging the power tool. Keep cord away from heat, oil, sharp edges or moving parts. Damaged or entangled cords increase the risk of electric shock.

e) When operating a power tool outdoors, use an extension cord suitable for outdoor use. Use of a cord suitable for outdoor use reduces the risk of electric shock.

f) If operating a power tool in a damp location is unavoidable, use a ground fault circuit interrupter (GFCI) protected supply. Use of an GFCI reduces the risk of electric shock.

3) Personal safety

a) Stay alert, watch what you are doing and use common sense when operating a power tool. Do not use a power tool while you are tired or under the influence of drugs, alcohol or medication. A moment of inattention while operating power tools may result in serious personal injury.

b) Use personal protective equipment. Always wear eye protection. Protective equipment such as dust mask, non-skid safety shoes, hard hat, or hearing protection used for appropriate conditions will reduce personal injuries.

c) Prevent unintentional starting. Ensure the switch is in the off-position before connecting to power source and/or battery pack, picking up or carrying the tool. Carrying power tools with your finger on the switch or energising power tools that have the switch on invites accidents.

d) Remove any adjusting key or wrench before turning the power tool on. A wrench or a key left attached to a rotating part of the power tool may result in personal injury.

e) Do not overreach. Keep proper footing and balance at all times. This enables better control of the power tool in unexpected situations.

f) Dress properly. Do not wear loose clothing or jewellery. Keep your hair, clothing and gloves away from moving parts. Loose clothes, jewellery or long hair can be caught in moving parts.

g) If devices are provided for the connection of dust extraction and collection facilities, ensure these are connected and properly used. Use of dust collection can reduce dust-related hazards.

4) Power tool use and care

a) Do not force the power tool. Use the correct power tool for your application. The correct power tool will do the job better and safer at the rate for which it was designed.

b) Do not use the power tool if the switch does not turn it on and off. Any power tool that cannot be controlled with the switch is dangerous and must be repaired.

c) Disconnect the plug from the power source and/or the battery pack from the power tool before making any adjustments, changing accessories, or storing power tools. Such preventive safety measures reduce the risk of starting the power tool accidentally.
d) Store idle power tools out of the reach of children and do not allow persons unfamiliar with the power tool or these instructions to operate the power tool. Power tools are dangerous in the hands of untrained users.
e) Maintain power tools. Check for misalignment or binding of moving parts, breakage of parts and any other condition that may affect the power tool's operation. If damaged, have the power tool repaired before use. Many accidents are caused by poorly maintained power tools.
f) Keep cutting tools sharp and clean. Properly maintained cutting tools with sharp cutting edges are less likely to bind and are easier to control.
g) Use the power tool, accessories and tool bits etc. in accordance with these instructions, taking into account the working conditions and the work to be performed. Use of the power tool for operations different from those intended could result in a hazardous situation.

5) Service

a) Have your power tool serviced by a qualified repair person using only identical replacement parts. This will ensure that the safety of the power tool is maintained.
Special requirement for cutting off tool.

6) Cut-off machine safety warnings

a) The guard provided with the tool must be securely attached to the power tool and positioned for maximum safety, so the least amount of saw blade is exposed towards the operator.
Position yourself and bystanders away from the plane of the rotating saw blade.
The guard helps to protect operator from broken wheel fragments and accidental contact with saw blade.
b) Use only bonded reinforced or diamond cut-off saw blades for your power tool. Just because an accessory can be attached to your power tool,

it does not assure safe operation.
c) The rated speed of the accessory must be at least equal to the maximum speed
marked on the power tool. Accessories running faster than their rated speed can break and fly apart.
d) Saw blades must be used only for recommended applications. For example: do not grind with the side of cut-off saw blade. Abrasive cut-off wheels are intended for peripheral grinding,side forces applied to these wheels may cause them to shatter.
e) Always use undamaged saw blade flanges that are of correct diameter for your selected saw blade. Proper saw blade flanges support the saw blade thus reducing the possibility of saw blade breakage.
f) Do not use worn down reinforced wheels from larger power tools. Saw blades intended for a larger power tool are not suitable for the higher speed of a smaller tool and may burst.
NOTE The above warning does not apply for tools only designated to be used with diamond wheels.
g) The outside diameter and the thickness of your accessory must be within the capacity rating of your power tool. Incorrectly sized accessories cannot be adequately guarded or controlled.
h) The arbour size of saw blades and flanges must properly fit the spindle of the power tool.
Saw blades and flanges with arbour holes that do not match the mounting hardware of the power tool will run out of balance, vibrate excessively and may cause loss of control.
i) Do not use damaged wheels. Before each use, inspect the saw blades for chips and cracks. If power tool or saw blade is dropped, inspect for damage or install an undamaged saw blade. After inspecting and installing the saw blade, position yourself and bystanders away from the plane of the rotating saw blade and run the power tool at maximum no load speed for one minute. Damaged saw blades will normally break apart during this test time.
j) Wear personal protective equipment. Depending on application, use face

shield, safety goggles or safety glasses. As appropriate, wear dust mask, hearing protectors, gloves and shop apron capable of stopping small abrasive or work piece fragments.
The eye protection must be capable of stopping flying debris generated by various operations.
The dust mask or respirator must be capable of filtration particles generated by your operation.
Prolonged exposure to high intensity noise may cause hearing loss.
k) Keep bystanders a safe distance away from work area. Anyone entering the work area must wear personal protective equipment.
Fragments of work piece or of a broken wheel may fly away and cause injury beyond immediate area of operation.
l) Hold the power tool by insulated gripping surfaces only, when performing an operation where the cutting accessory may contact hidden wiring or its own cord. Cutting accessory contacting a “live” wire may make exposed metal parts of the power tool “live” and could give the operator an electric shock.
m) Position the cord clear of the spinning accessory. If you lose control, the cord may be cut or snagged and your hand or arm may be pulled into the spinning saw blade.
n) Never lay the power tool down until the accessory has come to a complete stop. The spinning wheel may grab the surface and pull the power tool out of your control.
o) Do not run the power tool while carrying it at your side. Accidental contact with the spinning accessory could snag your clothing, pulling the accessory into your body.
p) Regularly clean the power tool’s air vents. The motor’s fan will draw the dust inside the housing and excessive accumulation of powdered metal may cause electrical hazards.
q) Do not operate the power tool near the flammable materials. Sparks could ignite these materials.
r) Do not use accessories that require liquid coolants. Using water or other liquid coolants may result in electrocution or shock.

FURTHER SAFETY INSTRUCTIONS FOR ABRASIVE

CUTTING-OFF OPERATIONS

Kickback and related warnings

Kickback is a sudden reaction to a pinched or snagged rotating saw blade. Pinching or snagging causes rapid stalling of the rotating wheel which in turn causes the uncontrolled power tool to be forced in the direction opposite of the saw blade's rotation at the point of the binding.

For example, if an abrasive saw blade is snagged or pinched by the work piece, the edge of the wheel that is entering into the pinch point can dig into the surface of the material causing the saw blade to climb out or kick out. The saw blade may either jump toward or away from the operator, depending on direction of the saw blade's movement at the point of pinching. Abrasive saw blades may also break under these conditions.

Kickback is the result of power tool misuse and/or incorrect operating procedures or conditions and can be avoided by taking proper precautions as given below.

a) Maintain a firm grip on the power tool and position your body and arm to allow you to resist kickback forces. Always use auxiliary handle, if provided, for maximum control over kickback or torque reaction during start-up. The operator can control torque reactions or kickback forces, if proper precautions are taken.
b) Never place your hand near the rotating accessory. Accessory may kickback over your hand.
c) Do not position your body in line with the rotating wheel. Kickback will propel the tool in direction opposite to the wheel's movement at the point of snagging.
d) Use special care when working corners, sharp edges etc. Avoid bouncing and

snagging the accessory. Corners, sharp edges or bouncing have a tendency to snag the rotating accessory and cause loss of control or kickback.
e) Do not attach a saw chain, woodcarving blade, segmented diamond wheel with a peripheral gap greater than 10 mm or toothed saw blade. Such blades create frequent kickback and loss of control.
f) Do not ″jam″ the wheel or apply excessive pressure. Do not attempt to make an
excessive depth of cut. Over stressing the wheel increases the loading and susceptibility to twisting or binding of the wheel in the cut and the possibility of kickback or saw blade breakage.
g) When wheel is binding or when interrupting a cut for any reason, switch off the power tool and hold the power tool motionless until the wheel comes to a complete stop. Never attempt to remove the wheel from the cut while the wheel is in motion otherwise kickback may occur. Investigate and take corrective action to eliminate the cause of saw blade binding.
h) Do not restart the cutting operation in the work-piece. Let the saw blade reach full speed and carefully re-enter the cut. The saw blade may bind, walk up or kickback if the power tool is restarted in the work-piece.
i) Support panels or any oversized work-piece to minimize the risk of saw blade pinching and kickback. Large work-pieces tend to sag under their own weight. Supports must be placed under the work-piece near the line of cut and near the edge of the work-piece on both sides of the saw blade.
j) Use extra caution when making a “pocket cut” into existing walls or other blind areas.
The protruding wheel may cut gas or water pipes, electrical wiring or objects that can cause kickback.

Part list

No.	Name	Picture	KC133	KC160	KC125

1	Press plate		9 Total (8pcs already assembled,1pcs accessory)		
2	φ10×5000±50mm water pipe		1	1	1
3	Socket wrench		1	1	1
4	Hexagonal wrench M8, M4, M3 each		1	1	1
5	Open-end wrench		1	1	1
6	Instruction manual		1	1	1
7	1/2" female thread to 3/4" male thread reducer connector		1	1	1
8	3/4" female thread to 5/8" male quick-connect		1	1	1

	connector				
9	5/8" female quick-connect connector to φ10mm hose quick-connect		3	3	3
10	Two-end 5/8" male quick-connect switch		1	1	1
11	Water pipe clamp		1	1	1
12	Fender		/	/	1
13	Spacer		/	/	1

NAME OF THE COMPONENT

1 switch;	5 front handle	9 bearing
2 handle cover	6 Aluminum head shell	10 base plate
3 rotary button	7 movable shield	11 faucet
4 chassis	8 saw blade	12 brush cover

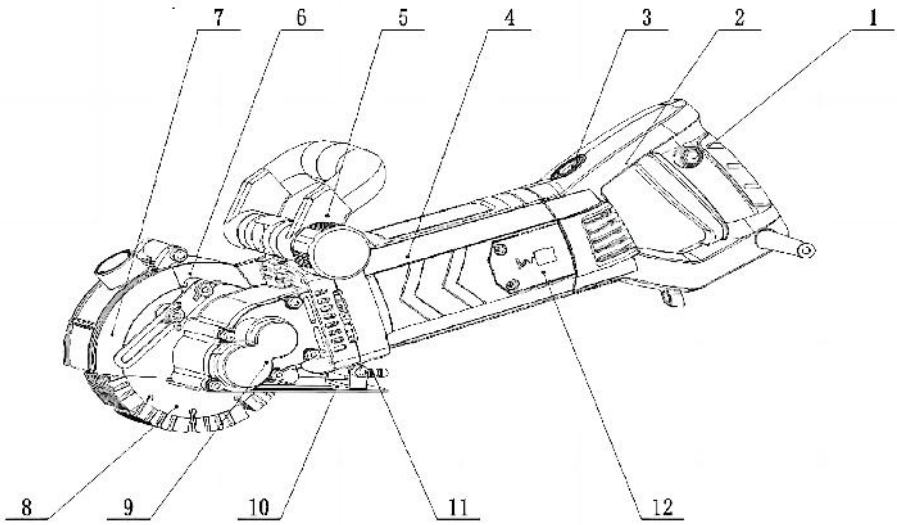

SAFE OPERATION INSTRUCTIONS

Working environment

1)The work area should be clean, light and well-ventilated.

2) Do not use this machine in places with inflammable and explosive materials.

3) When the machine is working, be sure to keep away from children, bystanders and animals.

4) Do not use the power cord to pull the machine. Otherwise, it may be damaged and cannot.

Work properly.

1) The machine uses the leakage protection plug, please use the plug as the warning label requirements

2) The socket type of the power supply should be matched with the plug provided by this machine.It is not allowed to make any change to the plug structure, and use this machine under the condition of power supply with grounding wire.

3) Do not use this machine outdoors in the rainy day.

4) Do not use the power cord to pull the machine, so as to avoid the machine is not good and cannot work properly
5) We should avoid the power cord contact with hot, wet, sharp class material and moving parts.
6) When the machine is used outdoors, please use the power cord

extending 4 ㎟ above and outdoor, and keep the connection reliable.

7) After turning on the machine, avoid any part of the body touching the wall surface.

PERSONAL SAFETY

1) When operating the machine, always be on guard and never use the machine under conditions of fatigue, alcohol abuse, drugs or medication to avoid accidents caused by inattention during operation.
2) When operating, be sure to use protective equipment, such as dust masks, goggles, earmuffs and so on. To avoid splashing sand and dust to contuse eyes and face, or hearing loss due to strong noise.
3) To avoid starting accidentally, make sure the machine's switch is off before turning on the power. Ensure the appropriate connection to the power Do not put your finger on the switch button to prevent accidents.
4) Before starting the machine, check that the adjusting lock wrench and tool have been removed from the machine.
5) When operating, the body should not stretch forward too much, please always keep your body balanced.
6) When operating, please do not wear loose clothing, do not wear jewelry, users with longer hair should discard hair into the protective caps, so as not to touch the moving parts during operation,causing accidents.

THE USE OF THE MACHINE AND PRECAUTIONS

1)Before using, check the safety of the power supply. Poor socket and power cord can cause poor contact. In severe cases, it may cause electric shock, fire and other accidents.

2) During the slotting operation, keep the machine straight and advance uniformly.
3) Operators should wear insulated gloves and insulated shoes when using water-cut operation,
so as to avoid electric shock accidents.
4)Draw the guide wire on the work surface to improve the efficiency and accuracy of slotting.
5) The machine is high-power with heavier work load, so please ensure the interconnecting components solid and reliable before using.
6) Waterless cutting operations should be equipped with dust removal equipment, so as to ensure a good working environment
7) When turning the machine, you should open the cover while paying special attention to the protection of flying sands. Slotting work without protection is very dangerous. In serious cases, it will cause personal injury.
8) When using the water connectors for cutting, be careful not to let water flow into the machine.

OPERATION INSTRUCTIONS

<table>
<tr><td colspan="2">A
Facing the slot when operation</td></tr>
<tr><td>Side handle forward
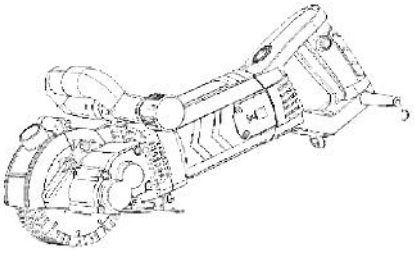
The state of a cover when the cover is closed</td><td>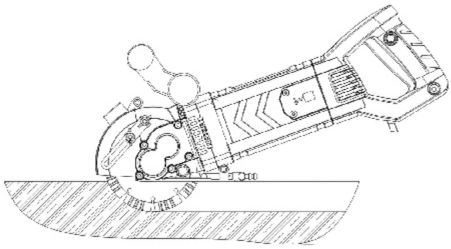
A plane wall for cutting (slotting) when the cover is closed</td></tr>
</table>

B

When the corner slotted operation

Unscrew the screws

Flipping shield

Side handle backdrop

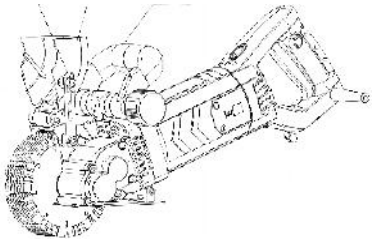

The state of the overturn.

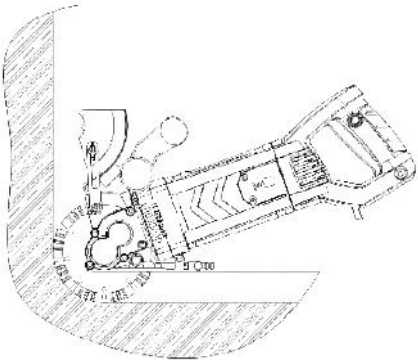

When the cover is turned over, it is used for cutting (slotting) wall corner.

THE USE OF WATER CONNECTORS

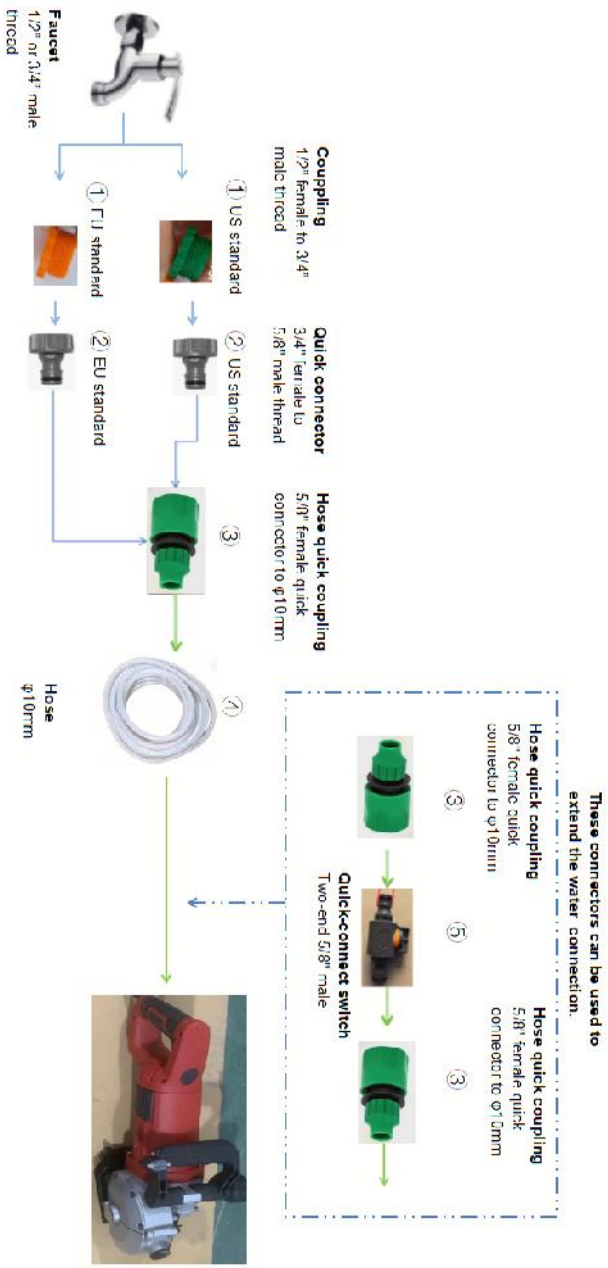

Note: When the faucet is 3/4” thread, item ① is not needed.

REPLACE THE CUTTING PIECE

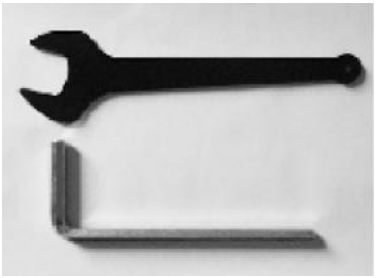

1. Disassembly tools



2. Open the cover sheet



3.Loosen the screw and flip the activity shield



4.Unfold counterclockwise

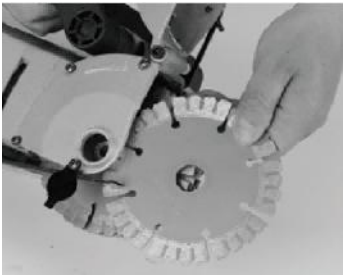

5. Remove the pressure plate and saw blade



6.Remove the spacer between the saw blades

 7. Remove the order of reverse installation, to complete the replacement. (Lock clockwise)	

THE MACHINE'S MAINTENANCE AND REPAIR

Before any maintenance and care of this machine, you must disconnect the power, unplug the plug!

1) The machine is manufactured according to safety standards and should not be disassembled if the machine fails to work.

2) When repairing, the accessory must be the spare parts provided by our company, otherwise the machine will be damaged or hurt.

3) After each use of the machine, be sure to clean the gravel and dust on the machine and keep all operating parts such as switches, plugs and handles clean and keep it out of the reach of children,keep it dry. Avoid rust on the machine can not work or accident.

MACHINE COMPONENTS DIAGRAM

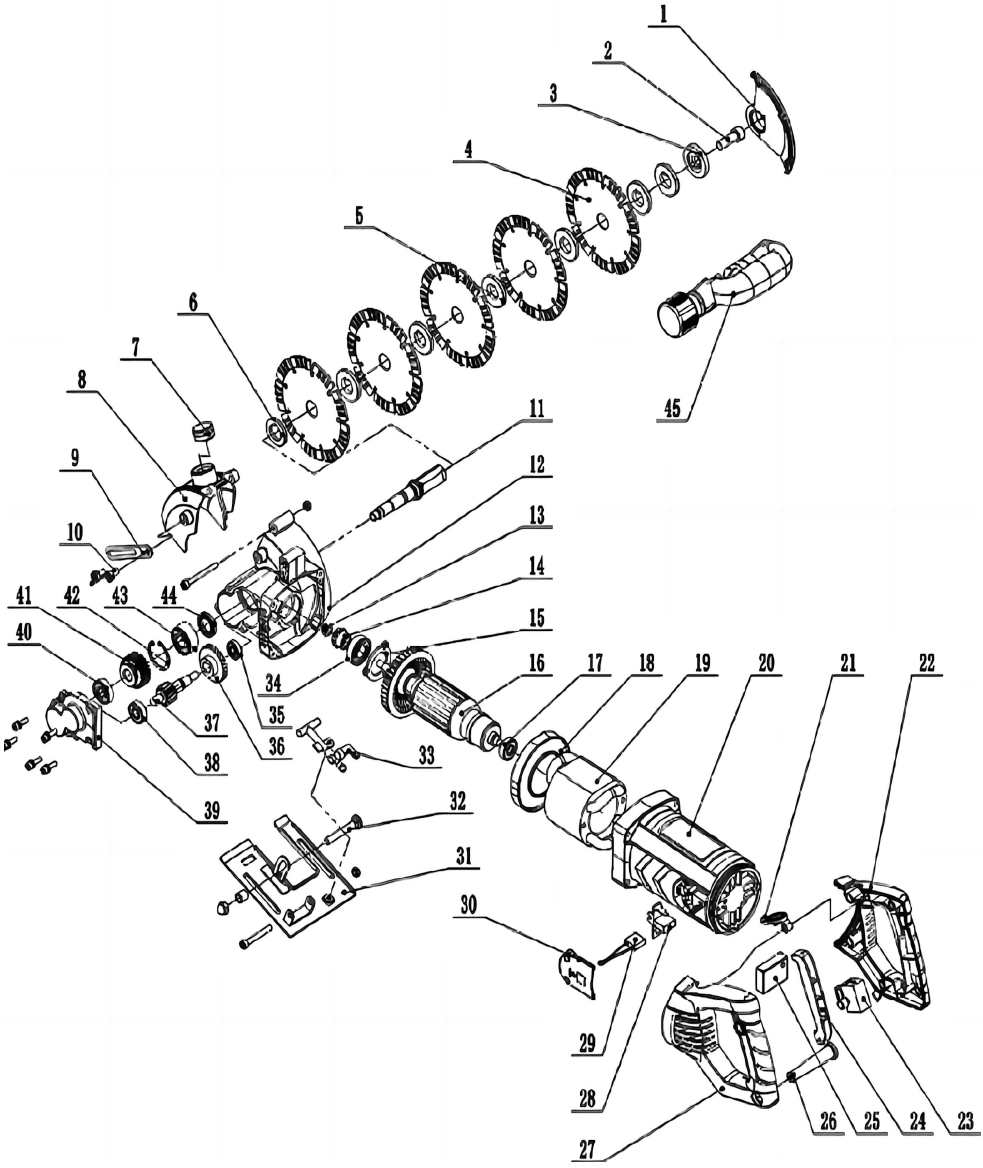

No.	Description	Q'ty	No.	Description	Q'ty
1	Side cover	1	24	Switch button	1
2	Internal six angle screws M10X25	1	25	soft start	1
3	Upper pressure plate	1	26	Wire sheath	1
4	Saw blade	5	27	Left handle	1
5	Shim	7	28	Carbon brush frame	2
6	Lower pressure plate	1	29	Carbon brush	2
7	Rubber plug	1	30	Brush holder cover	2
8	Protection cover	1	31	floor	1
9	Fast limit	1	32	Carriage screw	1
10	Butterfly screw	2	33	Water tap	1
11	output shaft	1	34	Bearing 6202	1
12	Head	1	35	Bearing 608	1
13	Looser nut M8	1	36	Large parachute tooth	1
14	Small beach tooth	1	37	Gear shaft	1
15	press plate	1	38	Bearing 6000	1
16	rotor	1	39	Bearing seat	1
17	Bearing 629	1	40	Bearing 6200	1
18	Guide ring	1	41	Gear	1
19	Stator	1	42	Hole gear ring	1
20	Shell	1	43	Bearing 3202	1
21	Rotary button	1	44	Skeleton oil seal	1
22	Right handle	1	45	Side handle assembly	1

23	switch	1			

CORRECT DISPOSAL

This product is subject to the provision of european Directive 2012/19/EU. The symbol showing a wheelie bin crossed through indicates that the product requires separate refuse collection in the European Union. This applies to the product and all accessories marked with this symbol. Products marked as such may not be discarded with normal domestic waste, but must be taken to acollection point for recycling electrical and electronic devices.

Manufacturer: WUYI BOHAI ELECTRIC TOOLS CO., LTD
Address: Che MenTou,Tongqin Industrial Park, Jinhua, Zhejiang 321200 China
E-mail: support@vevor.com





VEVOR

Upgrade · The Home Creator Way

Chasseur de murs

Modèle : KC160/KC125 /KC133

VEVOR
Upgrade·The Home Creator Way

Wall Chaser

Modèle: KC160/KC125 /KC133



<Image à titre indicatif uniquement>

Voici le mode d'emploi original. Veuillez lire attentivement toutes les instructions du manuel avant utilisation. VEVOR se réserve le droit d'interpréter ce manuel à sa guise. L'apparence du produit que vous recevrez peut différer. Nous vous prions de nous excuser si nous ne vous informons pas des mises à jour techniques ou logicielles concernant notre produit.

Nous vous remercions sincèrement d'avoir choisi nos produits. Vous bénéficierez de l'assistance technique complète et de la garantie de service de l'entreprise.

Description du produit : Cet outil convient à la découpe et au façonnage de vieilles briques réfractaires, de briques de ciment, de briques légères, de murs en béton (sol) et à la découpe de granit, de marbre, de carreaux de

céramique et d'autres matériaux de construction.

PARAMÈTRE

Modèle	Fréquence de tension	Puissance nominale (O)	Puissance de charge (O)	Puissance maximale (O)	Évalué Actuel (UN)	Courant de charge (A)	disjoncteur suggéré (UN)	Rotation maximale (tr/min)	Spécifications de la lame de scie	Capacité de coupe la plus élevée (D*W)
KC133	120 V CA, 60 Hz	1560	2600	3300	13	20	20	6800	⌀ 133*⌀ 20*4 mm	41*42 mm
	230 V CA 50 Hz	2000	3800	4800	9	18	20	6500		
KC160	120 V CA, 60 Hz	1800	2700	3300	15	25	30	6800	Ø 160 * Ø 22,2 * 2,4 mm	50*40 mm
	230 V CA 50 Hz	2500	3200	5000	11	14	20	5460		
KC125	120 V CA, 60 Hz	1560	2900	3300	13	25	30	6800	⌀ 125*⌀ 20*2,5 mm	34*40 mm
	230 V CA 50 Hz	2000	3000	5000	9	20	20	6750		

INSTRUCTIONS RELATIVES AUX SYMBOLES

Warning symbol means any failure to follow the operating procedures in this manual will result in personal injury or damage to the machine.

Le symbole d'avertissement signifie que tout écart par rapport aux procédures d'opération décrites dans ce manuel entraînera des blessures personnelles ou des dommages à la machine.

Prevent electric shock symbol, means that any operation not in accordance with the operating procedures in this manual, will cause electric shock damage.

Symbole de prévention de choc électrique, signifiant que toute opération non conforme aux procédures d'utilisation indiquées dans ce manuel pourra causer des dommages par choc électrique.

Fire symbol means any failure to follow the operating instructions in this manual will result in fire hazard.

Le symbole de feu signifie que tout échec à suivre les instructions d'utilisation contenues dans ce manuel entraînera un risque d'incendie.



The eye protection symbol may be modified by adding other personal protective equipment such as ear protection, dust mask, etc.

Le symbole de protection des yeux peut être modifié en ajoutant d'autres équipements de protection individuelle tels que la protection auditive, le masque anti-poussière, etc.

WARNING

To reduce the risk of injury, use only accessories rated at least equal to the maximum speed marked on the tool.

Ce produit est conforme aux normes et réglementations en vigueur. Son installation doit respecter toutes les réglementations applicables et son utilisation doit se faire uniquement dans des endroits bien ventilés. Veuillez

lire attentivement le manuel d'utilisation avant d'installer et d'utiliser cet équipement.
« Cet équipement peut générer des niveaux sonores supérieurs à 85 dB(A) en fonctionnement. L'opérateur doit porter une protection auditive. »

L’utilisation prolongée de cet équipement peut entraîner un syndrome des vibrations main-bras. Faites des pauses régulières et veillez à une manipulation correcte.
Les jets à haute pression peuvent causer des blessures graves. Ne dirigez pas le pistolet à peinture vers des personnes, des animaux, des équipements électriques sous tension ou l'appareil lui-même.
Tenez les enfants et les animaux domestiques éloignés de la zone de travail pendant l'opération.

N’utilisez pas cet équipement dans des espaces confinés ou dans des environnements inflammables/explosifs.
Les moteurs à essence produisent du monoxyde de carbone, un gaz toxique mortel et inodore. N’utilisez pas cet appareil à l’intérieur ou dans des endroits mal ventilés.
Le moteur et le pot d'échappement deviennent extrêmement chauds. Ne les touchez pas pendant le fonctionnement ni immédiatement après l'arrêt.
L'essence est extrêmement inflammable. Coupez le moteur et éloignez-vous de toute source d'inflammation avant de faire le plein. Faites le plein uniquement à l'extérieur, dans des endroits bien ventilés.
Éliminez les déchets combustibles conformément à la réglementation environnementale locale. Ne les jetez pas dans les égouts ni dans l'environnement.
PUBLICITÉ
Pour réduire le risque de blessure, utilisez uniquement des accessoires dont la vitesse maximale est au moins égale à celle indiquée sur l'outil.
Le produit est conforme aux normes et réglementations pertinentes. L'installation de cet appareil doit respecter toutes les réglementations

applicables et ne doit être utilisée que dans des zones bien ventilées. Veuillez lire le manuel d'utilisation avant d'installer et d'utiliser cet équipement.
Cet équipement peut générer des niveaux de bruit dépassant 85 dB(A) pendant son fonctionnement. L'opérateur doit porter un protège-oreilles.
L'utilisation prolongée de cet équipement peut entraîner un syndrome de vibration main-bras. Prenez des pauses régulières et assurez-vous d'une manipulation correcte.
Les jets à haute pression peuvent causer des blessures graves. Ne dirigez pas le pistolet pulvérisateur vers des personnes, des animaux, des équipements électriques sous tension ou l'appareil lui-même.
Maintenez les enfants et les animaux de compagnie éloignés de la zone de travail pendant l'opération.
Ne pas utiliser cet équipement dans des espaces confinés ou des environnements inflammables/explosifs.
Les moteurs à essence produisent du monoxyde de carbone, un gaz toxique inodore et mortel. Ne faites pas fonctionner l'équipement à l'intérieur ou dans des zones mal ventilées.
Les surfaces du moteur et du silencieux deviennent extrêmement chaudes. Ne les touchez pas pendant le fonctionnement ou immédiatement après l'arrêt.
L'essence est hautement inflammable. Arrêtez le moteur et éloignez-vous des sources d'ignition avant de faire le plein. Ne faites le plein que dehors, dans des zones bien ventilées.
Éliminez les combustibles utilisés conformément aux réglementations environnementales locales. Ne les versez pas dans les canalisations ou l'environnement.

Règles générales de sécurité

La poussière générée par la découpe du béton, de la maçonnerie et d'autres matériaux peut contenir de la silice cristalline. Son inhalation prolongée peut provoquer de graves maladies respiratoires telles que la

silicose. Utilisez un système d'aspiration des poussières et portez un appareil de protection respiratoire.
Lors de l'utilisation de la fonction de coupe sous eau, veillez à empêcher toute infiltration d'eau dans le moteur. Le port de gants et de chaussures isolantes est obligatoire pour éviter tout risque d'électrocution.
Utilisez uniquement des disques à tronçonner en résine renforcée ou diamantés dont la vitesse nominale est au moins égale à la vitesse maximale de cet outil. N'utilisez pas de disques endommagés.
Un rebond peut se produire pendant l'utilisation, entraînant une perte de contrôle et des blessures graves. Tenez toujours fermement l'outil à deux mains et adoptez une position sécuritaire.
Les opérateurs doivent porter des lunettes de sécurité, un masque anti-poussière, une protection auditive, des gants antidérapants et des chaussures de sécurité.
Ce produit n'est pas un jouet. Les enfants ne doivent ni l'utiliser ni s'en approcher. Conserver hors de portée des enfants.
Si le cordon d'alimentation est endommagé, il doit être remplacé par le fabricant, son agent de service après-vente ou une personne qualifiée équivalente afin d'éviter tout danger.
Cet appareil doit être raccordé à l'alimentation électrique via une prise de protection contre les fuites de courant. Si la prise est endommagée, remplacez-la immédiatement.
WARNING! Read all safety warnings and all instructions. Failure to follow the warnings and instructions may result in electric shock, fire and/or serious injury. Save all warnings and instructions for future reference. The term "power tool" in all of the warnings listed below refers to your mains-operated (corded) power tool or battery-operated (cordless) power tool.
Règles générales de sécurité
La poussière générée par le découpage du béton, de la maçonnerie et d'autres matériaux peut contenir de la silice cristalline. Une inhalation prolongée peut causer de graves maladies respiratoires telles que la silicose. Utilisez un équipement d'extraction de poussière et portez une

protection respiratoire.
Lors de l'utilisation de la fonction de coupe humide, empêchez l'eau d'entrer dans le moteur. Les opérateurs doivent porter des gants et des chaussures isolants pour éviter les chocs électriques.
Utilisez uniquement des disques en résine renforcée ou des disques de coupe diamantés dont la vitesse nominale est au moins égale à la vitesse maximale de cet outil. Ne pas utiliser de disques endommagés.
Un retour de force peut se produire pendant l'utilisation, entraînant une perte de contrôle et des blessures graves. Tenez toujours l'outil fermement avec les deux mains et placez-vous en position de sécurité.
Les opérateurs doivent porter des lunettes de protection, un masque anti-poussière, un protège-oreilles, des gants antidérapants et des chaussures de sécurité.
Ce produit n'est pas un jouet. Les enfants ne doivent pas manipuler ou s'approcher de la machine. Conservez-le hors de portée des enfants.
Si le cordon d'alimentation est endommagé, il doit être remplacé par le fabricant, son agent de service ou des personnes similaires qualifiées pour éviter tout danger.
Cet équipement doit être branché à l'alimentation via une prise de protection contre les fuites. Si la prise est endommagée, remplacez-la immédiatement.
AVERTISSEMENT ! Lisez toutes les précautions de sécurité et toutes les instructions. Le non-respect des avertissements et des instructions peut entraîner un choc électrique, un incendie et/ou des blessures graves. Conservez les avertissements et les instructions pour référence future. Le terme "outil électrique" dans tous les avertissements suivants fait référence à votre outil électrique alimenté par le secteur (câblé) ou à votre outil électrique à batterie (sans fil).

1) Work area safety

a) Keep work area clean and well lit. Cluttered or dark areas invite accidents.
b) Do not operate power tools in explosive atmospheres, such as in the

presence of flammable liquids, gases or dust. Power tools create sparks which may ignite the dust or fumes.
c) Keep children and bystanders away while operating a power tool. Distractions can cause you to lose control.

2) Sécurité électrique

a) Les fiches des outils électriques doivent correspondre à la prise de courant. Ne modifiez jamais la fiche de quelque manière que ce soit. N'utilisez aucun adaptateur avec les outils électriques reliés à la terre. L'utilisation de fiches et de prises compatibles d'origine réduit les risques d'électrocution.
b) Évitez tout contact corporel avec des surfaces reliées à la terre, comme les tuyaux, les radiateurs, les cuisinières et les réfrigérateurs. Le risque d'électrocution est accru si votre corps est en contact avec la terre.
c) N'exposez pas les outils électriques à la pluie ou à l'humidité. L'eau qui pénètre dans un outil électrique augmente le risque de choc électrique.
d) N'utilisez pas le cordon d'alimentation de manière abusive. Ne l'utilisez jamais pour transporter, tirer ou débrancher l'outil électrique. Tenez le cordon éloigné de la chaleur, de l'huile, des arêtes vives et des pièces mobiles. Les cordons endommagés ou emmêlés augmentent le risque d'électrocution.
e) Lorsque vous utilisez un outil électrique à l'extérieur, utilisez une rallonge électrique adaptée à un usage extérieur. L'utilisation d'une rallonge adaptée à un usage extérieur réduit le risque d'électrocution.
f) Si l'utilisation d'un outil électrique dans un endroit humide est inévitable, utilisez une alimentation protégée par un disjoncteur différentiel (DDR). L'utilisation d'un DDR réduit le risque de choc électrique.

3) Sécurité personnelle

a) Restez vigilant, faites attention à ce que vous faites et utilisez votre bon sens lorsque vous manipulez un outil électrique. N'utilisez pas d'outil électrique si vous êtes fatigué ou sous l'influence de drogues, d'alcool ou de médicaments. Un moment d'inattention lors de l'utilisation d'outils

électriques peut entraîner des blessures graves.
b) Utilisez un équipement de protection individuelle. Portez toujours des lunettes de protection. Le port d'équipements de protection tels qu'un masque anti-poussière, des chaussures de sécurité antidérapantes, un casque de chantier ou une protection auditive, adaptés aux conditions de travail, permettra de réduire les risques de blessures.
c) Prévenir tout démarrage accidentel. S'assurer que l'interrupteur est en position arrêt avant de brancher l'outil à une source d'alimentation et/ou à une batterie, de le prendre en main ou de le transporter. Transporter des outils électriques avec le doigt sur l'interrupteur ou mettre en marche des outils électriques dont l'interrupteur est en position marche présente un risque d'accident.
d) Retirez toute clé de réglage avant de mettre l'outil électrique en marche. Une clé laissée sur une pièce rotative de l'outil peut entraîner des blessures.
e) Ne vous penchez pas trop. Gardez toujours une bonne stabilité et un bon équilibre. Cela vous permettra de mieux contrôler l'outil électrique en cas d'imprévu.
f) Adoptez une tenue appropriée. Évitez les vêtements amples et les bijoux. Tenez vos cheveux, vos vêtements et vos gants éloignés des pièces mobiles. Les vêtements amples, les bijoux ou les cheveux longs peuvent se coincer dans les pièces mobiles.
g) Si des dispositifs sont prévus pour le raccordement des systèmes d'aspiration et de collecte des poussières, assurez-vous qu'ils sont correctement raccordés et utilisés. L'utilisation d'un système de collecte des poussières permet de réduire les risques liés à la poussière.

4) Utilisation et entretien des outils électriques
a) N’utilisez pas l’outil électrique de force. Utilisez l’outil électrique adapté à votre application. L’outil approprié effectuera le travail mieux et en toute sécurité, à la vitesse pour laquelle il a été conçu.
b) N’utilisez pas l’outil électrique si l’interrupteur ne fonctionne pas. Tout outil électrique qui ne peut être commandé par l’interrupteur est dangereux

et doit être réparé.
c) Avant tout réglage, changement d'accessoires ou rangement de l'outil électrique, débranchez la prise de la source d'alimentation et/ou la batterie. Ces mesures de sécurité préventives réduisent le risque de mise en marche accidentelle de l'outil.
d) Rangez les outils électriques inutilisés hors de portée des enfants et ne laissez personne les utiliser sans connaître leur fonctionnement ni le présent mode d'emploi. Les outils électriques sont dangereux entre les mains d'utilisateurs non formés.
e) Entretenez vos outils électriques. Vérifiez l'alignement et le bon fonctionnement des pièces mobiles, l'absence de pièces cassées et tout autre problème pouvant affecter leur fonctionnement. En cas de dommage, faites réparer l'outil avant utilisation. De nombreux accidents sont dus à un mauvais entretien des outils électriques.
f) Veillez à ce que vos outils de coupe soient affûtés et propres. Des outils de coupe bien entretenus et dotés de lames affûtées sont moins susceptibles de se bloquer et sont plus faciles à contrôler.
g) Utilisez l'outil électrique, ses accessoires et ses embouts conformément à ces instructions, en tenant compte des conditions de travail et de la tâche à effectuer. Toute utilisation de l'outil électrique à des fins autres que celles prévues peut s'avérer dangereuse.

5) Service

a) Faites réviser votre outil électrique par un réparateur qualifié utilisant exclusivement des pièces de rechange identiques. Cela garantira le maintien de la sécurité de l'outil.
Exigence particulière pour l'outil de coupe.

6) Avertissements de sécurité relatifs à la coupure de la machine

a) Le protecteur fourni avec l'outil doit être solidement fixé à l'outil électrique et positionné de manière à assurer une sécurité maximale, afin que la plus petite partie de la lame de scie exposée vers l'opérateur soit visible.
Tenez-vous, ainsi que les personnes présentes, à distance du plan de la

lame de scie en rotation.
Le dispositif de protection permet de protéger l'opérateur contre les fragments de roue cassée et les contacts accidentels avec la lame de scie.
b) Utilisez uniquement des lames de scie renforcées et collées ou diamantées pour votre outil électrique. La possibilité d'adapter un accessoire à votre outil électrique ne garantit pas un fonctionnement sûr.
c) La vitesse nominale de l'accessoire doit être au moins égale à la vitesse maximale
marqué sur l'outil électrique. Les accessoires fonctionnant à une vitesse supérieure à leur vitesse nominale peuvent se briser et se détacher.
d) Les lames de scie doivent être utilisées uniquement pour les applications recommandées. Par exemple : ne pas meuler avec le côté d'une lame de scie à tronçonner. Les disques à tronçonner abrasifs sont conçus pour le meulage périphérique ; les forces latérales appliquées à ces disques peuvent les briser.
e) Utilisez toujours des flasques de lame de scie intactes et du diamètre approprié à la lame choisie. Des flasques de lame de scie adéquates soutiennent la lame et réduisent ainsi le risque de casse.
f) N'utilisez pas de roues renforcées usées provenant d'outils électriques plus gros. Les lames de scie conçues pour un outil électrique plus gros ne conviennent pas à la vitesse plus élevée d'un outil plus petit et risquent d'éclater.
REMARQUE : L'avertissement ci-dessus ne s'applique pas aux outils conçus exclusivement pour être utilisés avec des meules diamantées.
g) Le diamètre extérieur et l'épaisseur de votre accessoire doivent être compatibles avec la capacité de votre outil électrique. Les accessoires de dimensions incorrectes ne peuvent être protégés ni contrôlés correctement.
h) La taille de l'arbre des lames de scie et des brides doit s'adapter correctement à la broche de l'outil électrique.
Les lames de scie et les brides dont les trous d'arbre ne correspondent pas à la quincaillerie de montage de l'outil électrique se déséquilibreront, vibreront excessivement et peuvent entraîner une perte de contrôle.

i) N’utilisez pas de meules endommagées. Avant chaque utilisation, vérifiez l’état des lames de scie : présence d’ébréchures et de fissures. En cas de chute de l’outil électrique ou de la lame, vérifiez l’état de l’outil ou installez une lame de scie en bon état. Après avoir vérifié et installé la lame, éloignez-vous ainsi que les personnes présentes du plan de rotation de la lame et faites fonctionner l’outil électrique à sa vitesse maximale à vide pendant une minute. Les lames endommagées se briseront généralement pendant ce test.
j) Portez un équipement de protection individuelle. Selon l'application, utilisez un écran facial, des lunettes de sécurité ou des lunettes de protection. Le cas échéant, portez un masque anti-poussière, des protections auditives, des gants et un tablier d'atelier capable de retenir les petits fragments abrasifs ou de pièces usinées.
La protection oculaire doit être capable d'arrêter les débris projetés par les différentes opérations.
Le masque anti-poussière ou le respirateur doit être capable de filtrer les particules générées par votre activité.
Une exposition prolongée à un bruit de haute intensité peut entraîner une perte auditive.
k) Maintenez les personnes présentes à une distance de sécurité de la zone de travail. Toute personne entrant dans la zone de travail doit porter un équipement de protection individuelle.
Des fragments de la pièce à usiner ou d'une roue cassée peuvent être projetés et causer des blessures au-delà de la zone d'opération immédiate.
l) Lors d'une opération où l'accessoire de coupe risque d'entrer en contact avec des câbles électriques dissimulés ou avec son propre cordon, tenez l'outil électrique uniquement par les surfaces de préhension isolées. Le contact de l'accessoire de coupe avec un fil sous tension peut rendre les parties métalliques exposées de l'outil électrique sous tension et provoquer une électrocution.
m) Éloignez le cordon de l'accessoire rotatif. En cas de perte de contrôle, le cordon risque d'être coupé ou accroché et votre main ou votre bras

pourrait être entraîné par la lame de scie en rotation.
n) Ne jamais poser l'outil électrique avant que l'accessoire ne soit complètement arrêté. La roue en rotation pourrait s'accrocher à la surface et vous faire perdre le contrôle de l'outil.
o) Ne pas utiliser l'outil électrique lorsqu'il est porté à la ceinture. Un contact accidentel avec l'accessoire rotatif pourrait accrocher vos vêtements et entraîner l'accessoire contre votre corps.
p) Nettoyez régulièrement les orifices de ventilation de l'outil électrique. Le ventilateur du moteur aspire la poussière à l'intérieur du boîtier et une accumulation excessive de particules métalliques peut engendrer des risques d'électrocution.
q) N'utilisez pas l'outil électrique à proximité de matériaux inflammables. Des étincelles pourraient enflammer ces matériaux.
r) N'utilisez pas d'accessoires nécessitant un liquide de refroidissement. L'utilisation d'eau ou d'autres liquides de refroidissement peut entraîner une électrocution ou un choc électrique.

CONSIGNES DE SÉCURITÉ SUPPLÉMENTAIRES

POUR LES OPÉRATIONS DE DÉCOUPE ABRASIVE

Pots-de-vin et avertissements connexes
Le rebond est une réaction soudaine au pincement ou à l'accrochage d'une lame de scie en rotation. Ce pincement ou cet accrochage provoque un blocage brutal de la roue en rotation, ce qui a pour conséquence de projeter l'outil électrique, devenu incontrôlable, dans le sens inverse de la rotation de la lame au point de blocage.

Par exemple, si une lame de scie abrasive se coince ou se bloque dans la pièce à usiner, le bord de la meule qui pénètre dans le point de blocage peut s'enfoncer dans la surface du matériau, ce qui provoque le dérapage ou le retrait de la lame. Celle-ci peut alors être projetée vers l'opérateur ou s'éloigner, selon la direction de son mouvement au point de blocage. Dans ces conditions, les lames de scie abrasives peuvent également se briser.

Le rebond est le résultat d'une mauvaise utilisation des outils électriques et/ou de procédures ou conditions d'utilisation incorrectes et peut être évité en prenant les précautions appropriées décrites ci-dessous.

a) Maintenez une prise ferme sur l'outil électrique et positionnez votre corps et votre bras de manière à résister aux forces de rebond. Utilisez toujours la poignée auxiliaire, si elle est fournie, pour un contrôle optimal du rebond ou du couple de réaction au démarrage. L'opérateur peut contrôler les réactions de couple ou les forces de rebond en prenant les précautions nécessaires.
b) Ne placez jamais votre main près de l'accessoire en rotation. L'accessoire pourrait rebondir et vous blesser la main.
c) Ne positionnez pas votre corps dans l'axe de la roue en rotation. Le rebond propulsera l'outil dans la direction opposée au mouvement de la roue au point d'accrochage.
d) Soyez particulièrement prudent lorsque vous travaillez dans les coins, sur les arêtes vives, etc. Évitez les rebonds et
L'accessoire risque de s'accrocher. Les angles, les arêtes vives ou les rebonds ont tendance à accrocher l'accessoire rotatif et à provoquer une perte de contrôle ou un recul.
e) N’utilisez pas de chaîne de scie, de lame à sculpter le bois, de disque diamanté segmenté dont l’écartement périphérique est supérieur à 10 mm ni de lame de scie dentée. Ces outils provoquent des rebonds fréquents et une perte de contrôle.
f) Ne bloquez pas la roue et n'exercez pas une pression excessive. N'essayez pas de faire un
Une profondeur de coupe excessive. Une sollicitation excessive de la meule augmente la charge et le risque de torsion ou de blocage de celle-ci dans la coupe, ainsi que le risque de rebond ou de rupture de la lame de scie.
g) Si la meule se bloque ou si vous interrompez une coupe pour quelque raison que ce soit, éteignez l'outil électrique et immobilisez-le jusqu'à l'arrêt

complet de la meule. Ne tentez jamais de retirer la meule de la coupe pendant qu'elle est en mouvement, car cela pourrait provoquer un rebond. Identifiez et corrigez la cause du blocage de la lame de scie.
h) Ne relancez pas l'opération de coupe dans la pièce. Laissez la lame de scie atteindre sa vitesse maximale et réintroduisez-la avec précaution dans la coupe. La lame risque de se bloquer, de déraper ou de rebondir si l'outil est redémarré dans la pièce.
i) Supportez les panneaux ou toute pièce de grande taille afin de minimiser les risques de pincement et de rebond de la lame de scie. Les grandes pièces ont tendance à s'affaisser sous leur propre poids. Des supports doivent être placés sous la pièce, près de la ligne de coupe et près du bord, de part et d'autre de la lame de scie.
j) Faites preuve d'une prudence accrue lorsque vous effectuez une « découpe en poche » dans des murs existants ou d'autres zones aveugles. La roue saillante peut couper les conduites de gaz ou d'eau, les câbles électriques ou des objets susceptibles de provoquer un rebond.

Liste des pièces

Non.	Nom	Image	KC133	KC160	KC125
1	Plaque de pression		9 au total (8 pièces déjà assemblées, 1 accessoire)		
2	Tuyau d'eau φ10×5000±50mm		1	1	1
3	clé à douille		1	1	1

4	Clés hexagonales M8, M4 et M3 (chacune)		1	1	1
5	clé à fourche		1	1	1
6	Manuel d'instructions		1	1	1
7	Raccord réducteur fileté femelle 1/2" vers filetage mâle 3/4".		1	1	1
8	Connecteur rapide femelle 3/4" vers mâle 5/8"		1	1	1
9	Raccord rapide femelle 5/8" vers raccord rapide pour tuyau φ10 mm		3	3	3
10	Interrupteur à connexion rapide mâle 5/8" à deux extrémités		1	1	1
11	Collier de serrage pour tuyau d'eau		1	1	1

12	Aile		/	/	1
13	Entretoise		/	/	1

NOM DU COMPOSANT

1 interrupteur ;	5 poignées avant	9 roulements
2 poignées	6 Coque de tête en aluminium	10 plaques de base
3 boutons rotatifs	7 boucliers mobiles	11 robinets
4 châssis	8 lames de scie	12 couvercles de brosse

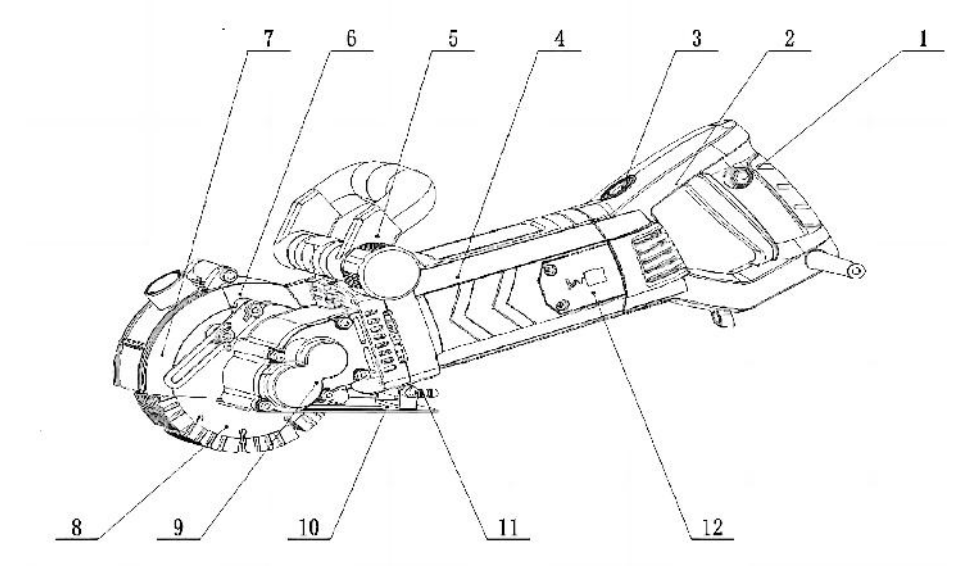

CONSIGNES DE SÉCURITÉ

Environnement de travail

1) La zone de travail doit être propre, éclairée et bien ventilée .
2) N’utilisez pas cette machine dans des endroits où se trouvent des matériaux inflammables et explosifs .
3) Lorsque la machine est en marche, veillez à rester à l’écart des enfants, des passants et des animaux .
4) Ne tirez pas sur le cordon d'alimentation pour éteindre la machine. Sinon, elle risque d'être endommagée et de ne plus fonctionner .

Travaillez correctement.
1) La machine utilise un bouchon de protection contre les fuites ; veuillez utiliser ce bouchon conformément aux instructions figurant sur l'étiquette d'avertissement.
2) Le type de prise de l'alimentation électrique doit correspondre à la fiche fournie avec cette machine. Il est interdit de modifier la structure de la fiche et d'utiliser cette machine uniquement avec une alimentation électrique reliée à la terre.
3) N’utilisez pas cette machine à l’extérieur par temps de pluie.
4) Ne tirez pas sur le cordon d'alimentation pour endommager la machine et empêcher son bon fonctionnement.
5) Nous devons éviter le contact du cordon d'alimentation avec des matériaux chauds, humides, pointus et des pièces mobiles.
6) Lorsque la machine est utilisée à l'extérieur, veuillez utiliser le cordon d'alimentation s'étendant sur 4 μm au-dessus et à l'extérieur, et maintenir la connexion fiable.
7) Après avoir allumé la machine, évitez que toute partie du corps ne touche la surface du mur.

SÉCURITÉ PERSONNELLE
1) Lors de l'utilisation de la machine, soyez toujours vigilant et n'utilisez jamais la machine dans des conditions de fatigue, d'abus d'alcool, de drogues ou de médicaments pour éviter les accidents causés par l'inattention pendant opération.
2) Lors de l'utilisation, veillez à porter un équipement de protection, tel

qu'un masque anti-poussière, des lunettes de protection et un casque antibruit. et ainsi de suite. Pour éviter les projections de sable et de poussière susceptibles de provoquer des contusions aux yeux et au visage, ou une perte auditive due à bruit fort.
3) Pour éviter tout démarrage accidentel, assurez-vous que l'interrupteur de la machine est sur la position « arrêt » avant de l'allumer. Alimentation. Assurez-vous du branchement correct à l'alimentation. Ne mettez pas votre doigt sur l'interrupteur. bouton pour éviter les accidents.
4) Avant de démarrer la machine, vérifiez que la clé de blocage et l'outil de réglage ont été retirés. de la machine.
5) Pendant l'opération, veuillez ne pas trop étirer le corps vers l'avant et maintenir une bonne posture. équilibré.
6) Lors de l'utilisation, veuillez ne pas porter de vêtements amples ni de bijoux. Les personnes aux cheveux longs sont invitées à éviter cette précaution. Il convient de jeter les cheveux dans les capuchons de protection afin de ne pas toucher les pièces mobiles pendant le fonctionnement et ainsi éviter tout accident.

UTILISATION DE LA MACHINE ET PRÉCAUTIONS

1) Avant utilisation, vérifiez la sécurité de l'alimentation électrique. Une prise et un cordon d'alimentation défectueux peuvent entraîner des dysfonctionnements. Le contact. Dans les cas les plus graves, il peut provoquer une électrocution, un incendie et d'autres accidents.
2) Pendant l'opération de rainurage, maintenez la machine droite et avancez uniformément.
3) Les opérateurs doivent porter des gants isolants et des chaussures isolantes lorsqu'ils utilisent la découpe à l'eau.
afin d'éviter les accidents d'électrocution.
4) Tracez le fil guide sur la surface de travail pour améliorer l'efficacité et la précision du rainurage .
5) La machine est puissante et supporte une charge de travail importante ; veuillez donc vous assurer de l'interconnexion. Les composants doivent

être solides et fiables avant utilisation.
6) Les opérations de découpe sans eau doivent être équipées d'un système d'aspiration des poussières, afin de assurer un bon environnement de travail
7) Lors du retournement de la machine, vous devez ouvrir le couvercle en faisant particulièrement attention à protection contre les projections de sable. Les travaux de rainurage sans protection sont très dangereux. Dans les cas graves, provoquera des conséquences personnelles blessure.
8) Lors de l'utilisation des raccords d'eau pour la coupe, veillez à ne pas laisser L'eau s'écoule dans la machine.

INSTRUCTIONS D'UTILISATION

UN Face à la fente lors de l'opération	
Poignée latérale avant 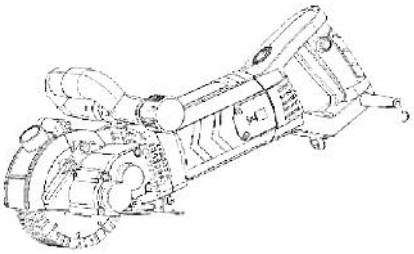 L'état d'un couvercle lorsque celui-ci est fermé.	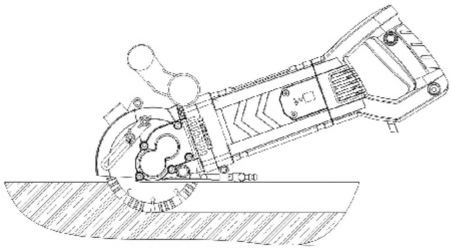 Paroi plane pour la découpe (rainurage) lorsque le couvercle est fermé

B Lorsque l'opération de fente d'angle

Unscrew the screws

Flipping shield

Side handle backdrop

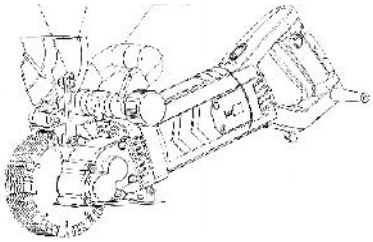

L'état du renversement.

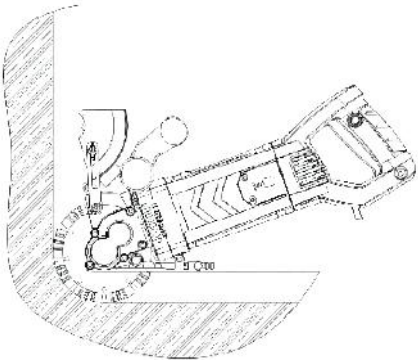

Lorsque le couvercle est retourné, il sert à découper (rainurer) les angles des murs.

L'UTILISATION DES RACCORDS D'EAU

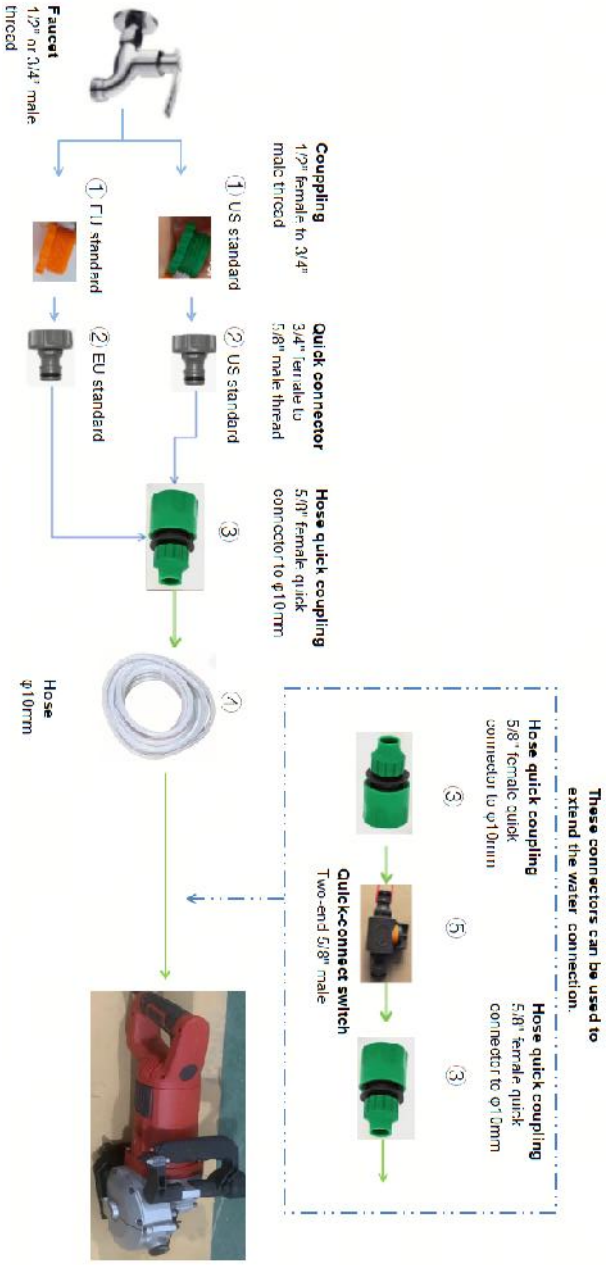

Remarque : Lorsque le robinet est fileté 3/4", l'élément ① n'est pas nécessaire.

REMPLACER LA PIÈCE DE COUPE

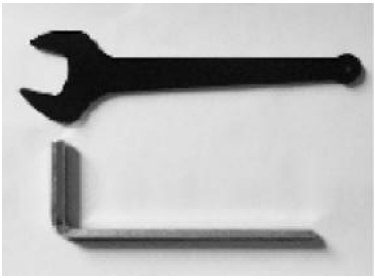

1. Outils de démontage



2. Ouvrez la page de couverture



3. Desserrez la vis et retournez le cache d'activité



4. Déplier dans le sens inverse des aiguilles d'une montre

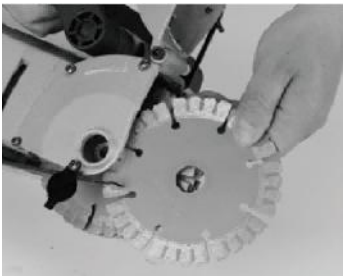

5. Retirez la plaque de pression et la lame de scie



6. Retirez l'entretoise entre les lames de scie.

 7. Pour terminer le remplacement, procédez en sens inverse de l'installation. (Verrouiller dans le sens horaire)	

ENTRETIEN ET RÉPARATION DE LA MACHINE

Avant toute opération de maintenance ou d'entretien de cette machine, vous devez la débrancher !

1) La machine est fabriquée conformément aux normes de sécurité et ne doit pas être démontée si elle ne fonctionne pas.

2) Lors de la réparation, l'accessoire doit être une pièce de rechange fournie par notre société, sinon la machine sera endommagée ou endommagée.

3) Après chaque utilisation, veillez à nettoyer la machine des graviers et de la poussière, à maintenir propres toutes les pièces mobiles (interrupteurs, prises, poignées, etc.) et à la ranger hors de portée des enfants, dans un endroit sec. Évitez la rouille, qui pourrait empêcher son fonctionnement ou provoquer un accident.

SCHÉMA DES COMPOSANTS DE LA MACHINE

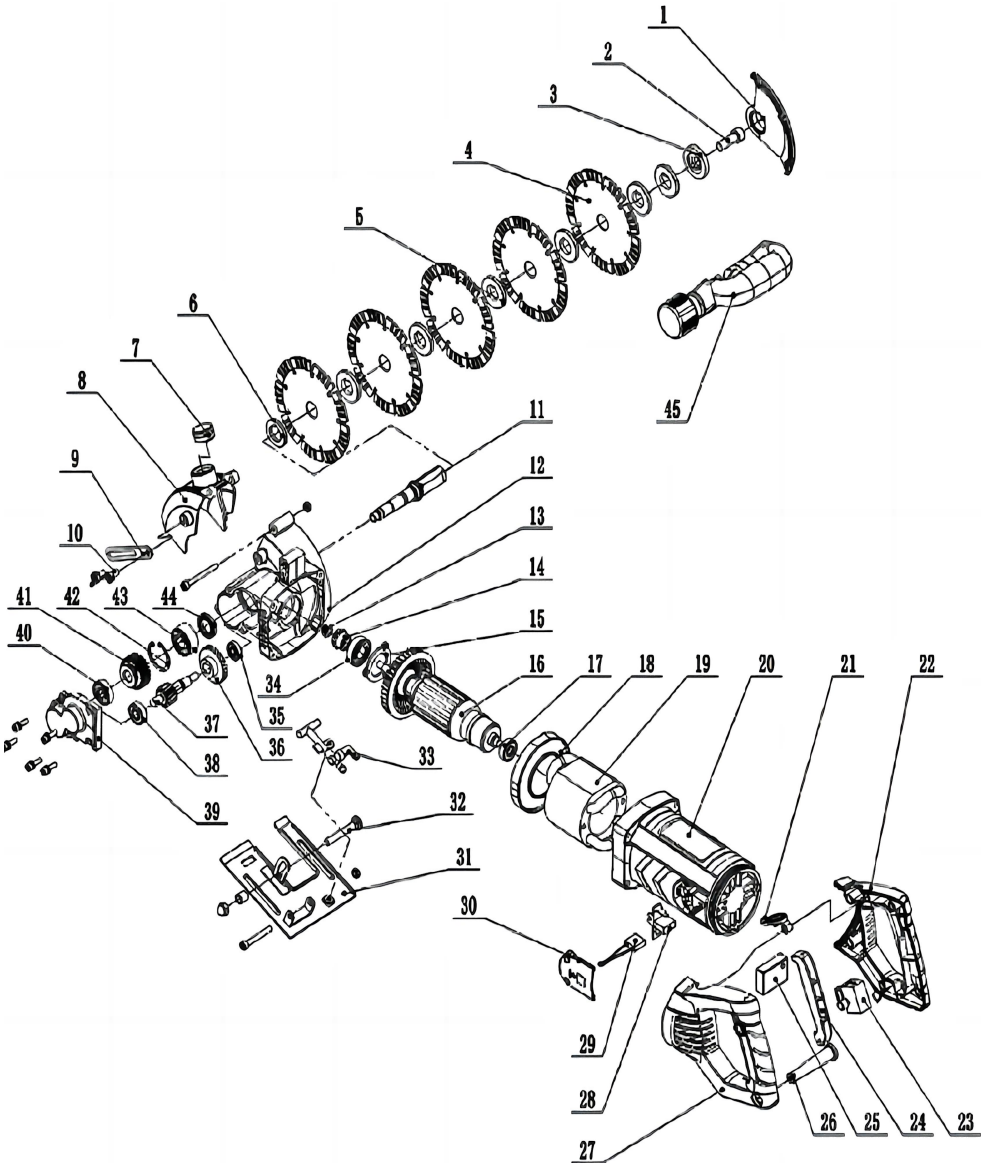

Non.	Description	Q ' ty	Non.	Description	Q ' ty
1	Couvercle latéral	1	24	Bouton de commutation	1
2	six vis à angle interne M10X25	1	25	démarrage progressif	1
3	plaque de pression supérieure	1	26	gaine métallique	1
4	Lame de scie	5	27	Poignée gauche	1
5	Cale	7	28	cadre à balais de carbone	2
6	Plaque de pression inférieure	1	29	balai de charbon	2
7	Bouchon en caoutchouc	1	30	Couvercle du porte-brosse	2
8	Couverture de protection	1	31	sol	1
9	Limite rapide	1	32	Vis à tête carrée	1
10	Vis papillon	2	33	robinet d'eau	1
11	arbre de sortie	1	34	Roulement 6202	1
12	Tête	1	35	Roulement 608	1
13	Écrou desserré M8	1	36	Grand parachute dent	1
14	Petite dent de plage	1	37	arbre de transmission	1
15	plaque de presse	1	38	Roulement 6000	1

16	rotor	1	39	Siège de palier	1
17	Roulement 629	1	40	Roulement 6200	1
18	Anneau de guidage	1	41	Engrenage	1
19	Stator	1	42	Couronne dentée à trous	1
20	Coquille	1	43	Roulement 3202	1
21	Bouton rotatif	1	44	Joint d'huile squelette	1
22	Poignée droite	1	45	Poignée latérale assemblée	1
23	changer	1			

ÉLIMINATION CORRECTE

Ce produit est soumis à la directive européenne 2012/19/UE. Le symbole représentant une poubelle barrée indique que ce produit nécessite une collecte sélective des déchets dans l'Union européenne. Ceci s'applique au produit et à tous les accessoires portant ce symbole. Les produits ainsi marqués ne doivent pas être jetés avec les ordures ménagères, mais doivent être déposés dans un point de collecte pour le recyclage des équipements électriques et électroniques (EEED).

Fabricant : WUYI BOHAI ELECTRIC TOOLS CO., LTD
Adresse : Che MenTou, parc industriel de Tongqin, Jinhua, Zhejiang 321200 Chine
Courriel : support@vevor.com





VEVOR

Upgrade · The Home Creator Way

Wall Chaser

Modell: KC160/KC125 /KC133

VEVOR
Upgrade·The Home Creator Way

Wall Chaser

Modell: KC160/KC125 /KC133



<Abbildung dient nur als Referenz>

Dies ist die Originalanleitung. Bitte lesen Sie die gesamte Bedienungsanleitung vor der Inbetriebnahme sorgfältig durch. VEVOR behält sich die Auslegung der Bedienungsanleitung vor. Das Aussehen des Produkts kann von dem gelieferten Produkt abweichen. Wir bitten um Verständnis, dass wir Sie nicht erneut über etwaige Technologie- oder Software-Updates informieren werden .

Wir bedanken uns herzlich für Ihre Entscheidung für unsere Produkte. Sie erhalten von uns umfassenden technischen Support und eine Servicegarantie.
Produktbeschreibung: Dieses Werkzeug eignet sich zum Schneiden und Formen von alten Schamottsteinen, Zementsteinen, Leichtziegeln, Betonwänden (Boden) sowie zum Schneiden von Granit, Marmor,

Keramikfliesen und anderen Baumaterialien.

PARAMETER

Modell	Spannung Frequenz	Nennleistung (W)	Lastleistung (W)	Maximale Leistung (W)	Bewertung Aktuell (A)	Laststrom (A)	Empfohlener Leitungsschutzschalter (A)	Maximale Rotation (U/min)	Sägeblattspezifikation	Größte Schneidleistung (D*W)
KC133	Wechselstrom 120 V, 60 Hz	1560	2600	3300	13	20	20	6800	⌀ 133*⌀ 20*4 mm	41*42 mm
	Wechselstrom 230 V, 50 Hz	2000	3800	4800	9	18	20	6500		
KC160	Wechselstrom 120 V, 60 Hz	1800	2700	3300	15	25	30	6800	⌀ 160*⌀ 22,2*2,4 mm	50*40mm
	Wechselstrom 230 V, 50 Hz	2500	3200	5000	11	14	20	5460		
KC125	Wechselstrom 120 V, 60 Hz	1560	2900	3300	13	25	30	6800	⌀ 125*⌀ 20*2.5 mm	34*40 mm
	Wechsel	2000	3000	5000	9	20	20	6750		

	strom 230 V, 50 Hz									

SYMBOLHINWEISE

Das Warnsymbol bedeutet, dass jede Nichtbeachtung der in diesem Handbuch beschriebenen Betriebsanweisungen zu Folgendem führt: Personenschäden oder Schäden an der Maschine .
Das Warnsymbol bedeutet, dass jede Abweichung von den in diesem Handbuch beschriebenen Betriebsabläufen zu Personenschäden oder Schäden an der Maschine führen wird.

Das Symbol „Stromschlag verhindern“ bedeutet, dass jede nicht den Betriebsanweisungen entsprechende Bedienung verboten ist. Die in diesem Handbuch beschriebenen Verfahren können zu Stromschlägen führen .
Symbol zur Vermeidung von Stromschlägen; bedeutet, dass jede Bedienung, die nicht den in diesem Handbuch angegebenen Betriebsanweisungen entspricht, zu Schäden durch Stromschlag führen kann.

Das Feuersymbol bedeutet, dass jede Nichtbeachtung der Bedienungsanleitung in diesem Handbuch zu einem Brand führt. Gefahr .
Das Feuersymbol bedeutet, dass jede Nichtbeachtung der in diesem Handbuch enthaltenen Bedienungsanleitung zu Brandgefahr führt.



Das Symbol für Augenschutz kann durch Hinzufügen anderer persönlicher Schutzausrüstung wie Gehörschutz, Staubmaske usw. modifiziert werden.
Das Symbol für Augenschutz kann durch Hinzufügen anderer persönlicher

Schutzausrüstung wie Gehörschutz, Staubmasken usw. modifiziert werden.

WARNUNG

Um das Verletzungsrisiko zu verringern, verwenden Sie nur Zubehörteile, deren Nenndrehzahl mindestens der auf dem Werkzeug angegebenen Höchstdrehzahl entspricht.

Das Produkt entspricht den geltenden Normen und Vorschriften. Die Installation dieses Geräts muss allen anwendbaren Vorschriften entsprechen und es darf nur in gut belüfteten Bereichen betrieben werden. Bitte lesen Sie die Bedienungsanleitung vor der Installation und Inbetriebnahme des Geräts.

„Dieses Gerät kann im Betrieb einen Geräuschpegel von über 85 dB(A)

erzeugen. Der Bediener muss Gehörschutz tragen. “

Bei längerem Gebrauch dieses Geräts kann es zu einem Hand-Arm-Vibrationssyndrom kommen. Machen Sie regelmäßig Pausen und achten Sie auf eine sachgemäße Handhabung.

Hochdruckstrahlen können schwere Verletzungen verursachen. Richten Sie die Spritzpistole nicht auf Personen, Tiere, unter Spannung stehende elektrische Geräte oder das Gerät selbst.

Halten Sie Kinder und Haustiere während der Betriebszeit vom Arbeitsbereich fern.

Dieses Gerät darf nicht in geschlossenen Räumen oder in Umgebungen mit brennbaren/explosiven Stoffen verwendet werden.

Benzinmotoren erzeugen Kohlenmonoxid, ein tödliches, geruchloses und giftiges Gas. Betreiben Sie das Gerät nicht in geschlossenen Räumen oder in schlecht belüfteten Bereichen.

Die Oberflächen von Motor und Schalldämpfer werden extrem heiß. Nicht während des Betriebs oder unmittelbar nach dem Abschalten berühren.

Benzin ist hochentzündlich. Vor dem Tanken den Motor abstellen und von Zündquellen fernhalten. Nur im Freien an gut belüfteten Orten tanken.

Entsorgen Sie Altbrennstoffe gemäß den örtlichen Umweltvorschriften.

Nicht in die Kanalisation oder die Umwelt gießen.

WARNUNG

Um das Risiko eines unnötigen Schadens zu verringern, nutzen Sie einzigartige Zubehörteile, deren maximale Lebensdauer möglichst gering ist, sobald sie auf dem Gerät angezeigt werden.

Das Produkt entspricht allen relevanten Normen und Vorschriften. Die Installation dieses Geräts muss allen geltenden Vorschriften entsprechen und es darf nur in gut belüfteten Bereichen verwendet werden. Bitte lesen Sie die Bedienungsanleitung vor der Installation und Inbetriebnahme des Geräts.

Dieses Gerät kann im Betrieb einen Geräuschpegel von über 85 dB(A) erzeugen. Der Bediener muss Gehörschutz tragen.

Bei längerem Gebrauch dieses Geräts kann es zu einem Hand-Arm-Vibrationssyndrom kommen. Machen Sie regelmäßig Pausen und achten Sie auf eine sachgemäße Handhabung.

Hochdruckstrahlen können schwere Verletzungen verursachen. Richten Sie die Spritzpistole niemals auf Personen, Tiere, unter Spannung stehende elektrische Geräte oder das Gerät selbst.

Halten Sie Kinder und Haustiere während der Arbeiten vom Arbeitsbereich fern.

Dieses Gerät darf nicht in geschlossenen Räumen oder in Umgebungen mit brennbaren/explosiven Stoffen verwendet werden.

Benzinmotoren erzeugen Kohlenmonoxid, ein geruchloses und tödliches Giftgas. Betreiben Sie das Gerät nicht in geschlossenen Räumen oder in schlecht belüfteten Bereichen.

Die Oberflächen von Motor und Schalldämpfer werden extrem heiß. Berühren Sie diese nicht während des Betriebs oder unmittelbar nach dem Abstellen.

Benzin ist hochentzündlich. Vor dem Tanken den Motor abstellen und sich von Zündquellen entfernen. Nur im Freien an gut belüfteten Orten tanken.

Beseitigen Sie die Verwendung brennbarer Stoffe gemäß den örtlichen Umweltvorschriften. Die Verse liegen nicht in den Kanälen oder in der Umgebung.

Allgemeine Sicherheitsregeln

Staub, der beim Schneiden von Beton, Mauerwerk und anderen Materialien entsteht, kann kristallines Siliziumdioxid enthalten. Längeres Einatmen kann zu schweren Atemwegserkrankungen wie Silikose führen. Verwenden Sie eine Staubabsaugung und tragen Sie Atemschutz.
Beim Nassschneiden darf kein Wasser in den Motor gelangen. Die Bediener müssen isolierende Handschuhe und Schuhe tragen, um Stromschläge zu vermeiden.
Verwenden Sie ausschließlich verstärkte Harz- oder Diamanttrennscheiben mit einer Nenndrehzahl, die mindestens der maximalen Drehzahl dieses Werkzeugs entspricht. Beschädigte Scheiben dürfen nicht verwendet werden.
Beim Betrieb kann es zu Rückschlägen kommen, die zum Kontrollverlust und zu schweren Verletzungen führen können. Halten Sie das Werkzeug stets fest mit beiden Händen und achten Sie auf eine sichere Position.
Die Bediener müssen Schutzbrille, Staubmaske, Gehörschutz, rutschfeste Handschuhe und Sicherheitsschuhe tragen.
Dieses Produkt ist kein Spielzeug. Kinder dürfen das Gerät weder bedienen noch sich ihm nähern. Bewahren Sie es außerhalb der Reichweite von Kindern auf.
Wenn das Netzkabel beschädigt ist, muss es vom Hersteller, seinem Kundendienst oder einer ähnlich qualifizierten Person ausgetauscht werden, um Gefahren zu vermeiden.
Dieses Gerät muss über einen Fehlerstromschutzstecker an die Stromversorgung angeschlossen werden. Ist der Stecker beschädigt, muss er umgehend ausgetauscht werden.
WARNUNG! Lesen Sie alle Sicherheitshinweise und Anweisungen sorgfältig durch. Die Nichtbeachtung der Hinweise und Anweisungen kann zu Stromschlag, Brand und/oder schweren Verletzungen führen.
Bewahren Sie alle Hinweise und Anweisungen zum späteren Nachschlagen auf. Der Begriff „Elektrowerkzeug“ in allen nachfolgenden

Hinweisen bezieht sich auf Ihr handbetriebenes (kabelgebundenes) oder akkubetriebenes (kabelloses) Elektrowerkzeug.

Allgemeine Sicherheitsregeln

Staub, der beim Schneiden von Beton, Mauerwerk und anderen Materialien entsteht, kann kristallines Siliziumdioxid enthalten. Längeres Einatmen kann schwere Atemwegserkrankungen wie Silikose verursachen. Verwenden Sie eine Staubabsaugung und tragen Sie Atemschutz.

Beim Nassschneiden darf kein Wasser in den Motor gelangen. Die Bediener müssen isolierende Handschuhe und Schuhe tragen, um Stromschläge zu vermeiden.

Verwenden Sie ausschließlich kunstharzverstärkte Trennscheiben oder Diamanttrennscheiben mit einer Drehzahl, die mindestens der maximalen Drehzahl dieses Werkzeugs entspricht. Beschädigte Scheiben dürfen nicht verwendet werden.

Beim Gebrauch kann es zu einem Rückschlag kommen, der zum Kontrollverlust und zu schweren Verletzungen führen kann. Halten Sie das Werkzeug stets fest mit beiden Händen und achten Sie auf eine sichere Position.

Die Bediener müssen eine Schutzbrille, eine Staubmaske, einen Gehörschutz, rutschfeste Handschuhe und Sicherheitsschuhe tragen.

Dieses Produkt ist kein Spielzeug. Kinder sollten das Gerät weder berühren noch sich ihm nähern. Bewahren Sie es außerhalb der Reichweite von Kindern auf.

Wenn das Netzkabel beschädigt ist, muss es vom Hersteller, seinem Kundendienst oder einer ähnlich qualifizierten Person ausgetauscht werden, um Gefahren zu vermeiden.

Dieses Gerät muss über einen Fehlerstromschutzschalter (FI-Schalter) an die Stromversorgung angeschlossen werden. Ist der Stecker beschädigt, muss er umgehend ausgetauscht werden.

WARNUNG! Lesen Sie alle Sicherheitshinweise und Anweisungen sorgfältig durch. Die Nichtbeachtung dieser Hinweise kann zu Stromschlag, Brand und/oder schweren Verletzungen führen. Bewahren Sie die Hinweise und Anweisungen zum späteren Nachschlagen auf. Der Begriff

„Elektrowerkzeug“ in allen nachfolgenden Hinweisen bezieht sich auf Ihr netzbetriebenes (kabelgebundenes) oder akkubetriebenes (kabelloses) Elektrowerkzeug.

1) Sicherheit im Arbeitsbereich

a) Halten Sie Ihren Arbeitsbereich sauber und gut beleuchtet. Unordentliche oder dunkle Bereiche erhöhen die Unfallgefahr.

b) Betreiben Sie Elektrowerkzeuge nicht in explosionsgefährdeten Bereichen, wie z. B. in der Nähe von brennbaren Flüssigkeiten, Gasen oder Stäuben. Elektrowerkzeuge erzeugen Funken, die Staub oder Dämpfe entzünden können.

c) Halten Sie Kinder und Umstehende während der Bedienung eines Elektrowerkzeugs fern. Ablenkungen können zum Kontrollverlust führen.

2) Elektrische Sicherheit

a) Die Stecker von Elektrowerkzeugen müssen zur Steckdose passen. Der Stecker darf in keiner Weise verändert werden.
Verwenden Sie keine Adapterstecker mit geerdeten Elektrowerkzeugen. Originalstecker und passende Steckdosen verringern das Risiko eines Stromschlags.

b) Vermeiden Sie den direkten Kontakt Ihres Körpers mit geerdeten Oberflächen wie Rohren, Heizkörpern, Herden und Kühlschränken. Bei Kontakt Ihres Körpers mit der Erdung besteht ein erhöhtes Risiko eines Stromschlags.

c) Setzen Sie Elektrowerkzeuge weder Regen noch Nässe aus. Eindringendes Wasser erhöht das Risiko eines Stromschlags.

d) Behandeln Sie das Kabel sorgsam. Verwenden Sie es niemals zum Tragen, Ziehen oder Ausstecken des Elektrowerkzeugs. Halten Sie das Kabel von Hitze, Öl, scharfen Kanten und beweglichen Teilen fern. Beschädigte oder verhedderte Kabel erhöhen die Gefahr eines Stromschlags.

e) Verwenden Sie beim Betrieb eines Elektrowerkzeugs im Freien ein für den Außenbereich geeignetes Verlängerungskabel. Die Verwendung eines

solchen Kabels verringert das Risiko eines Stromschlags.
f) Ist der Betrieb eines Elektrowerkzeugs in feuchter Umgebung unvermeidbar, verwenden Sie eine durch einen Fehlerstromschutzschalter (FI-Schalter) geschützte Stromversorgung. Die Verwendung eines FI-Schalters verringert das Risiko eines Stromschlags.

3) Persönliche Sicherheit

a) Seien Sie beim Umgang mit Elektrowerkzeugen aufmerksam, achten Sie auf Ihre Handlungen und wenden Sie Ihren gesunden Menschenverstand an. Benutzen Sie Elektrowerkzeuge nicht, wenn Sie müde sind oder unter dem Einfluss von Drogen, Alkohol oder Medikamenten stehen. Ein Moment der Unachtsamkeit beim Umgang mit Elektrowerkzeugen kann zu schweren Verletzungen führen.
b) Persönliche Schutzausrüstung verwenden. Augenschutz ist stets zu tragen. Schutzausrüstung wie Staubmaske, rutschfeste Sicherheitsschuhe, Schutzhelm oder Gehörschutz verringert bei entsprechender Verwendung das Verletzungsrisiko.
c) Unbeabsichtigtes Einschalten verhindern. Stellen Sie sicher, dass der Schalter ausgeschaltet ist, bevor Sie das Gerät an eine Stromquelle oder einen Akku anschließen, es anheben oder tragen. Das Tragen von Elektrowerkzeugen mit dem Finger am Schalter oder das Einschalten von eingeschalteten Elektrowerkzeugen erhöht die Unfallgefahr.
d) Entfernen Sie vor dem Einschalten des Elektrowerkzeugs jegliche Einstellschlüssel oder Schraubenschlüssel. Ein an einem rotierenden Teil des Elektrowerkzeugs befestigter Schraubenschlüssel oder Schlüssel kann zu Verletzungen führen.
e) Nicht überstrecken. Achten Sie stets auf sicheren Stand und Gleichgewicht. Dies ermöglicht eine bessere Kontrolle des Elektrowerkzeugs in unerwarteten Situationen.
f) Kleiden Sie sich angemessen. Tragen Sie keine weite Kleidung oder Schmuck. Halten Sie Haare, Kleidung und Handschuhe von beweglichen Teilen fern. Weite Kleidung, Schmuck oder lange Haare können sich in beweglichen Teilen verfangen.

g) Sind Vorrichtungen zum Anschluss von Staubabsaug- und -sammeleinrichtungen vorhanden, ist sicherzustellen, dass diese angeschlossen und ordnungsgemäß verwendet werden. Der Einsatz von Staubabsaugung kann staubbedingte Gefahren verringern.

4) Verwendung und Pflege von Elektrowerkzeugen

a) Wenden Sie beim Bedienen des Elektrowerkzeugs keine Gewalt an. Verwenden Sie das für Ihre Anwendung geeignete Elektrowerkzeug. Mit dem richtigen Elektrowerkzeug erledigen Sie die Arbeit besser und sicherer bei der dafür vorgesehenen Geschwindigkeit.

b) Benutzen Sie das Elektrowerkzeug nicht, wenn der Schalter es nicht ein- und ausschalten kann. Jedes Elektrowerkzeug, das sich nicht mit dem Schalter bedienen lässt, ist gefährlich und muss repariert werden.

c) Trennen Sie den Netzstecker vom Stromnetz bzw. den Akku vom Elektrowerkzeug, bevor Sie Einstellungen vornehmen, Zubehör wechseln oder Elektrowerkzeuge lagern. Diese Sicherheitsvorkehrungen verringern das Risiko eines versehentlichen Einschaltens des Elektrowerkzeugs.

d) Bewahren Sie unbenutzte Elektrowerkzeuge außerhalb der Reichweite von Kindern auf und gestatten Sie Personen, die mit dem Elektrowerkzeug oder dieser Bedienungsanleitung nicht vertraut sind, es nicht zu bedienen. Elektrowerkzeuge sind in den Händen ungeübter Benutzer gefährlich.

e) Elektrowerkzeuge warten. Prüfen Sie bewegliche Teile auf Fehlausrichtung oder Blockierung, auf Beschädigungen und auf sonstige Mängel, die die Funktion des Elektrowerkzeugs beeinträchtigen könnten. Lassen Sie beschädigte Elektrowerkzeuge vor der Benutzung reparieren. Viele Unfälle werden durch schlecht gewartete Elektrowerkzeuge verursacht.

f) Halten Sie Schneidwerkzeuge scharf und sauber. Gut gewartete Schneidwerkzeuge mit scharfen Schneiden verklemmen sich seltener und sind leichter zu handhaben.

g) Verwenden Sie das Elektrowerkzeug, Zubehör und Werkzeugaufsätze etc. gemäß dieser Anleitung unter Berücksichtigung der Arbeitsbedingungen und der auszuführenden Arbeiten. Die Verwendung

des Elektrowerkzeugs für andere als die vorgesehenen Zwecke kann zu einer Gefahrensituation führen.

5) Service

a) Lassen Sie Ihr Elektrowerkzeug von einem qualifizierten Fachmann reparieren, der ausschließlich identische Ersatzteile verwendet. Dadurch wird die Sicherheit des Elektrowerkzeugs gewährleistet.
Besondere Anforderungen an das Trennwerkzeug.

6) Sicherheitswarnungen für abgeschaltete Maschinen

a) Die mit dem Werkzeug mitgelieferte Schutzvorrichtung muss sicher am Elektrowerkzeug befestigt und so positioniert sein, dass ein Höchstmaß an Sicherheit gewährleistet ist und möglichst wenig Sägeblatt dem Bediener zugewandt ist.
Halten Sie sich und Umstehende von der Ebene des rotierenden Sägeblatts fern.
Die Schutzvorrichtung hilft, den Bediener vor Bruchstücken des Rades und versehentlichem Kontakt mit dem Sägeblatt zu schützen.
b) Verwenden Sie für Ihr Elektrowerkzeug ausschließlich verklebte, verstärkte oder diamantbeschichtete Trennsägeblätter. Die Kompatibilität eines Zubehörteils mit Ihrem Elektrowerkzeug garantiert keinen sicheren Betrieb.
c) Die Nenndrehzahl des Zubehörs muss mindestens der Höchstgeschwindigkeit entsprechen.
Auf dem Elektrowerkzeug ist eine Kennzeichnung angebracht.
Zubehörteile, die schneller als ihre Nenndrehzahl laufen, können brechen und auseinanderfliegen.
d) Sägeblätter dürfen nur für die empfohlenen Anwendungen verwendet werden. Beispielsweise darf nicht mit der Seite des Trennsägeblatts geschliffen werden. Trennscheiben sind für das Umfangsschleifen vorgesehen; seitliche Kräfte können zum Bruch der Scheiben führen.
e) Verwenden Sie stets unbeschädigte Sägeblattflansche mit dem passenden Durchmesser für Ihr gewähltes Sägeblatt. Geeignete Sägeblattflansche stützen das Sägeblatt und verringern so die

Bruchgefahr.
f) Verwenden Sie keine abgenutzten, verstärkten Sägeblätter von größeren Elektrowerkzeugen. Sägeblätter, die für größere Elektrowerkzeuge bestimmt sind, eignen sich nicht für die höhere Drehzahl kleinerer Werkzeuge und können platzen.
HINWEIS: Die obige Warnung gilt nicht für Werkzeuge, die ausschließlich für die Verwendung mit Diamantschleifscheiben vorgesehen sind.
g) Der Außendurchmesser und die Wandstärke Ihres Zubehörs müssen innerhalb der Nennleistung Ihres Elektrowerkzeugs liegen. Zubehör mit falschen Abmessungen kann nicht ausreichend geschützt oder kontrolliert werden.
h) Die Spindelgröße der Sägeblätter und Flansche muss zur Spindel des Elektrowerkzeugs passen.
Sägeblätter und Flansche mit Dornlöchern, die nicht zu den Befestigungsteilen des Elektrowerkzeugs passen, geraten aus dem Gleichgewicht, vibrieren übermäßig und können zum Kontrollverlust führen.
i) Beschädigte Sägeblätter dürfen nicht verwendet werden. Vor jedem Gebrauch die Sägeblätter auf Ausbrüche und Risse prüfen. Falls das Elektrowerkzeug oder das Sägeblatt herunterfällt, auf Beschädigungen prüfen oder ein unbeschädigtes Sägeblatt einsetzen. Nach der Prüfung und dem Einsetzen des Sägeblatts sich und Umstehende außerhalb der Rotationsebene des Sägeblatts positionieren und das Elektrowerkzeug eine Minute lang mit maximaler Leerlaufdrehzahl laufen lassen. Beschädigte Sägeblätter brechen normalerweise während dieser Testzeit.
j) Tragen Sie persönliche Schutzausrüstung. Je nach Anwendung verwenden Sie ein Gesichtsschild, eine Schutzbrille oder eine Sicherheitsbrille. Tragen Sie gegebenenfalls eine Staubmaske, Gehörschutz, Handschuhe und eine Werkstattschürze, die vor kleinen Schleifmittel- oder Werkstückfragmenten schützt.
Der Augenschutz muss in der Lage sein, umherfliegende Trümmerteile, die bei verschiedenen Arbeitsvorgängen entstehen, abzufangen.
Die Staubmaske bzw. Atemschutzmaske muss in der Lage sein, die bei

Ihrer Arbeit entstehenden Partikel zu filtern.
Längere Einwirkung von Lärm hoher Intensität kann zu Hörverlust führen.
k) Halten Sie Umstehende in sicherem Abstand zum Arbeitsbereich. Jeder, der den Arbeitsbereich betritt, muss persönliche Schutzausrüstung tragen. Fragmente des Werkstücks oder eines gebrochenen Rades können wegfliegen und Verletzungen außerhalb des unmittelbaren Arbeitsbereichs verursachen.
l) Halten Sie das Elektrowerkzeug nur an den isolierten Griffflächen, wenn Sie Arbeiten ausführen, bei denen das Schneidzubehör mit verdeckten Leitungen oder dem eigenen Kabel in Berührung kommen könnte. Der Kontakt des Schneidzubehörs mit einer stromführenden Leitung kann dazu führen, dass freiliegende Metallteile des Elektrowerkzeugs unter Spannung stehen und dem Bediener einen Stromschlag zufügen.
m) Achten Sie darauf, dass das Kabel nicht mit dem rotierenden Zubehör in Berührung kommt. Wenn Sie die Kontrolle verlieren, kann das Kabel durchtrennt oder verhakt werden, und Ihre Hand oder Ihr Arm kann in das rotierende Sägeblatt gezogen werden.
n) Legen Sie das Elektrowerkzeug niemals ab, bevor das Zubehör vollständig zum Stillstand gekommen ist. Das rotierende Rad könnte sich in der Oberfläche verhaken und das Elektrowerkzeug außer Kontrolle geraten lassen.
o) Betreiben Sie das Elektrowerkzeug nicht, während Sie es an Ihrer Seite tragen. Ein versehentlicher Kontakt mit dem rotierenden Zubehörteil könnte sich in Ihrer Kleidung verfangen und das Zubehörteil in Ihren Körper ziehen.
p) Reinigen Sie regelmäßig die Lüftungsschlitze des Elektrowerkzeugs. Der Lüfter des Motors saugt den Staub ins Gehäuse, und eine übermäßige Ansammlung von Metallpulver kann elektrische Gefahren verursachen.
q) Betreiben Sie das Elektrowerkzeug nicht in der Nähe von brennbaren Materialien. Funken könnten diese Materialien entzünden.
r) Verwenden Sie kein Zubehör, das flüssige Kühlmittel benötigt. Die Verwendung von Wasser oder anderen flüssigen Kühlmitteln kann zu Stromschlag führen.

WEITERE SICHERHEITSHINWEISE FÜR ABRASIVE TRENNARBEITEN

Rückvergütungen und damit verbundene Warnhinweise
Ein Rückschlag ist eine plötzliche Reaktion auf ein eingeklemmtes oder verhaktes Sägeblatt. Durch das Einklemmen oder Verhaktwerden kommt es zu einem abrupten Stillstand des Sägeblatts, wodurch das unkontrollierte Elektrowerkzeug an der Blockierungsstelle entgegen der Drehrichtung des Sägeblatts geschleudert wird.

Wenn beispielsweise ein Trennsägeblatt vom Werkstück eingeklemmt oder verhakt wird, kann sich die Kante des Sägeblatts, die in die Klemmstelle eintritt, in die Materialoberfläche eingraben und dazu führen, dass das Sägeblatt herausspringt oder ausschlägt. Je nach Bewegungsrichtung des Sägeblatts an der Klemmstelle kann es entweder auf den Bediener zu oder von ihm wegschnellen. Trennsägeblätter können unter diesen Bedingungen auch brechen.

Rückschläge entstehen durch unsachgemäße Verwendung von Elektrowerkzeugen und/oder durch falsche Bedienungsabläufe oder -bedingungen und können durch geeignete Vorsichtsmaßnahmen, wie unten aufgeführt, vermieden werden.

a) Halten Sie das Elektrowerkzeug fest im Griff und positionieren Sie Ihren Körper und Arm so, dass Sie Rückschlagkräften entgegenwirken können. Verwenden Sie, falls vorhanden, immer den Zusatzhandgriff, um Rückschlag und Drehmomentreaktion beim Anlaufen optimal zu kontrollieren. Bei Einhaltung der entsprechenden Vorsichtsmaßnahmen kann der Bediener Drehmomentreaktionen und Rückschlagkräfte beherrschen.
b) Halten Sie Ihre Hand niemals in die Nähe des rotierenden Zubehörs. Das Zubehör kann zurückschlagen und Ihre Hand treffen.

c) Positionieren Sie Ihren Körper nicht in einer Linie mit dem rotierenden Rad. Der Rückschlag schleudert das Werkzeug an der Stelle, an der es hängen bleibt, in die entgegengesetzte Richtung der Radbewegung.
d) Gehen Sie bei Arbeiten an Ecken, scharfen Kanten usw. besonders vorsichtig vor. Vermeiden Sie Abprallen und
Das Zubehör kann sich verhaken. Ecken, scharfe Kanten oder Stöße können dazu führen, dass sich das rotierende Zubehör verhakt und dadurch die Kontrolle verloren geht oder es zurückschlägt.
e) Verwenden Sie keine Sägekette, kein Holzschnitzsägeblatt, keine segmentierte Diamanttrennscheibe mit einem Umfangsspalt von mehr als 10 mm und kein gezahntes Sägeblatt. Solche Geräte verursachen häufige Rückschläge und Kontrollverlust.
f) Das Rad nicht blockieren oder übermäßigen Druck ausüben. Versuchen Sie nicht, einen
Zu große Schnitttiefe. Eine Überbeanspruchung des Sägeblatts erhöht die Belastung und die Anfälligkeit für Verdrehungen oder Blockierungen des Sägeblatts beim Schnitt sowie die Gefahr von Rückschlägen oder Sägeblattbruch.
g) Wenn das Sägeblatt klemmt oder der Schnitt aus irgendeinem Grund unterbrochen wird, schalten Sie das Elektrowerkzeug aus und halten Sie es fest, bis das Sägeblatt vollständig zum Stillstand gekommen ist. Versuchen Sie niemals, das Sägeblatt während der Drehung aus dem Schnitt zu entfernen, da dies zu einem Rückschlag führen kann. Untersuchen Sie die Ursache des Sägeblattklemmens und beheben Sie diese.
h) Den Schneidevorgang im Werkstück nicht wieder aufnehmen. Lassen Sie das Sägeblatt seine volle Drehzahl erreichen und setzen Sie es vorsichtig wieder am Werkstück an. Wenn das Elektrowerkzeug im Werkstück wieder in Betrieb genommen wird, kann das Sägeblatt blockieren, hochlaufen oder einen Rückschlag verursachen.
i) Stützplatten oder übergroße Werkstücke müssen verwendet werden, um das Risiko des Einklemmens durch das Sägeblatt und des Rückschlags zu minimieren. Große Werkstücke neigen dazu, unter ihrem Eigengewicht

durchzuhängen. Stützen müssen nahe der Schnittlinie und nahe der Werkstückkante auf beiden Seiten des Sägeblatts angebracht werden.
j) Bei der Erstellung eines „Taschenschnitts“ in bestehende Wände oder andere tote Winkel ist besondere Vorsicht geboten.
Das hervorstehende Rad kann Gas- oder Wasserleitungen, elektrische Leitungen oder Gegenstände beschädigen, die einen Rückschlag verursachen können.

Teileliste

NEIN.	Name	Bild	KC133	KC160	KC125
1	Pressplatte		Insgesamt 9 (8 Teile bereits montiert, 1 Zubehörteil)		
2	φ10×5000±50mm Wasserleitung		1	1	1
3	Steckschlüssel		1	1	1
4	Sechskantschlüssel M8, M4, M3 je		1	1	1
5	Maulschlüssel		1	1	1

6	Bedienungsanleitung		1	1	1
7	Reduzierverbinder 1/2"-Innengewinde auf 3/4"-Außengewinde		1	1	1
8	3/4"-Innengewinde auf 5/8"-Außengewinde-Schnellanschluss		1	1	1
9	5/8"-Schnellkupplungsanschluss (Innengewinde) auf φ10-mm-Schlauchschnellkupplung		3	3	3
10	Zweiseitiger 5/8"-Schnellanschlussschalter (männlich)		1	1	1
11	Wasserrohrschelle		1	1	1
12	Fender		/	/	1
13	Abstandshalter		/	/	1

BEZEICHNUNG DER KOMPONENTE

1 Schalter;	5 vordere Griffe	9 Lager
2 Griffabdeckung	6	10 Grundplatte

	Aluminium-Kopfschale	
3 Drehknöpfe	7 bewegliche Schilde	11 Wasserhahn
4 Chassis	8-Zoll-Sägeblatt	12 Bürstenabdeckung

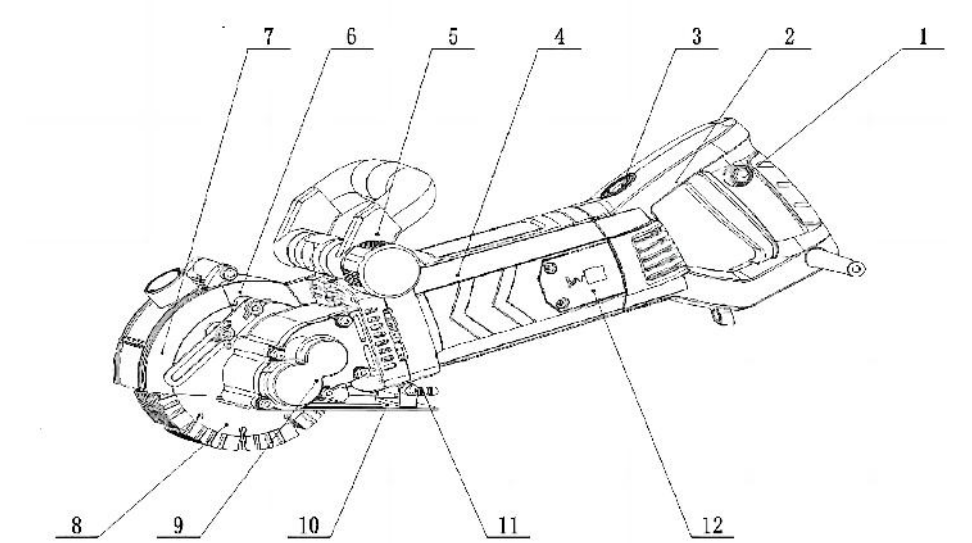

SICHERHEITSHINWEISE

Arbeitsumfeld

1) Der Arbeitsbereich sollte sauber, hell und gut belüftet sein .

2) Verwenden Sie diese Maschine nicht an Orten, an denen entzündbare oder explosive Stoffe vorhanden sind .

3) Wenn die Maschine in Betrieb ist, halten Sie sich unbedingt von Kindern, Umstehenden und Tieren fern .

4) Ziehen Sie das Gerät nicht am Netzkabel. Andernfalls kann es beschädigt werden und funktioniert dann nicht mehr .

Arbeite ordentlich.

1) Die Maschine ist mit einem Fehlerstromschutzstecker ausgestattet. Bitte verwenden Sie den Stecker gemäß den Anforderungen des

Warnaufklebers.
2) Der Steckdosentyp des Netzteils muss mit dem mitgelieferten Stecker dieses Geräts übereinstimmen. Es ist nicht zulässig, die Steckerstruktur zu verändern, und dieses Gerät darf nur mit einem Netzteil mit Erdungsdraht betrieben werden.
3) Benutzen Sie dieses Gerät nicht im Freien an Regentagen.
4) Ziehen Sie nicht am Netzkabel, um das Gerät zu beschädigen, da dies zu Funktionsstörungen führen kann.
5) Vermeiden Sie den Kontakt des Netzkabels mit heißen, feuchten oder scharfkantigen Materialien sowie mit beweglichen Teilen.
6) Bei Verwendung des Geräts im Freien muss das Netzkabel 4 m über den Boden hinausragen und eine zuverlässige Verbindung gewährleisten.
7) Nach dem Einschalten der Maschine ist darauf zu achten, dass kein Körperteil die Wand berührt.

PERSÖNLICHE SICHERHEIT
1) Seien Sie beim Betrieb der Maschine stets wachsam und benutzen Sie die Maschine niemals unter bestimmten Bedingungen. Müdigkeit, Alkoholmissbrauch, Drogen- oder Medikamentenmissbrauch, um Unfälle aufgrund von Unaufmerksamkeit zu vermeiden, während Betrieb.
2) Tragen Sie bei der Arbeit unbedingt Schutzausrüstung wie Staubmasken, Schutzbrillen und Gehörschützer. und so weiter. Um zu vermeiden, dass Sand und Staub in die Augen und ins Gesicht spritzen oder zu Hörverlust führen. starkes Geräusch.
3) Um ein versehentliches Einschalten zu vermeiden, vergewissern Sie sich, dass der Schalter der Maschine ausgeschaltet ist, bevor Sie sie einschalten. Stromzufuhr sicherstellen. Stellen Sie sicher, dass die Stromversorgung ordnungsgemäß angeschlossen ist. Den Schalter nicht berühren. Knopf zur Unfallverhütung.
4) Vor dem Starten der Maschine prüfen Sie, ob der Einstellschlüssel und das Werkzeug entfernt wurden. aus der Maschine.
5) Beim Betrieb sollte der Körper nicht zu weit nach vorne gestreckt werden. Bitte halten Sie Ihren Körper stets aufrecht. ausgewogen.

6) Bitte tragen Sie beim Betrieb keine weite Kleidung, keinen Schmuck und tragen Sie keine längeren Haare. Haare sollten in die Schutzkappen geworfen werden, damit sie während des Betriebs nicht mit den beweglichen Teilen in Berührung kommen und Unfälle verursachen.

GEBRAUCH DER MASCHINE UND VORSICHTSMASSNAHMEN

1) Überprüfen Sie vor der Verwendung die Sicherheit der Stromversorgung. Eine defekte Steckdose oder ein mangelhaftes Netzkabel können zu Problemen führen. Kontakt. In schweren Fällen kann es zu Stromschlägen, Bränden und anderen Unfällen kommen.
2) Halten Sie die Maschine während des Nutenschneidvorgangs gerade und führen Sie einen gleichmäßigen Vorschub durch.
3) Beim Betrieb mit Wasserkühlung sollten die Bediener isolierende Handschuhe und isolierende Schuhe tragen.
um Stromschlagunfälle zu vermeiden.
4) Zeichnen Sie den Führungsdraht auf die Arbeitsfläche, um die Effizienz und Genauigkeit des Nutenschneidens zu verbessern .
5) Die Maschine hat eine hohe Leistung und ist stärker belastet, daher stellen Sie bitte die Verbindungen sicher. Die Komponenten müssen vor der Verwendung solide und zuverlässig sein.
6) Bei wasserlosen Schneidvorgängen sollte eine Staubabsaugung erfolgen, um für ein gutes Arbeitsumfeld sorgen
7) Beim Einschalten der Maschine sollten Sie die Abdeckung öffnen und dabei besonders auf Folgendes achten: Schutz vor Sandflug.
Schlitzarbeiten ohne Schutz sind sehr gefährlich. In schweren Fällen ist es wird persönliche Auswirkungen haben Verletzung.
8) Achten Sie beim Schneiden mit den Wasseranschlüssen darauf, dass nicht Wasser strömt in die Maschine.

BEDIENUNGSANLEITUNG

A

Beim Betrieb auf den Schlitz zugewandt sein

Seitlicher Griff nach vorne

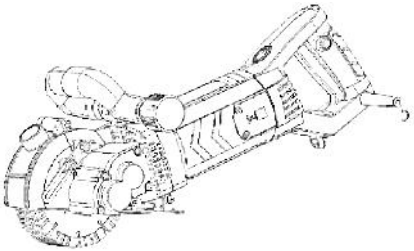

Der Zustand einer Abdeckung im geschlossenen Zustand

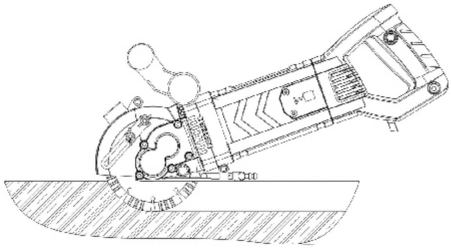

Eine ebene Wand zum Schneiden (Nuten), wenn der Deckel geschlossen ist

B

Bei der Eckschlitzoperation

Unscrew the screws

Flipping shield

Side handle backdrop

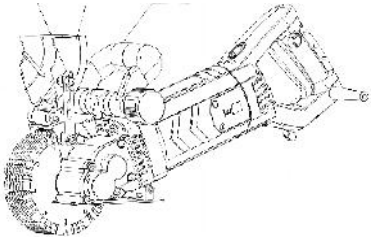

Der Stand der Umsturzmaßnahmen.

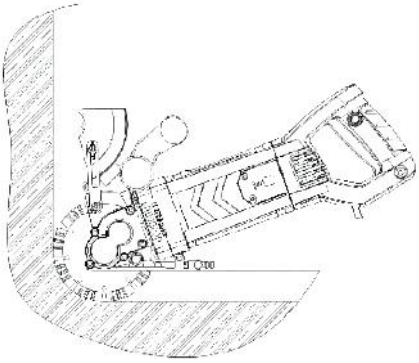

Wenn die Abdeckung umgedreht wird, dient sie zum Schneiden (Nuten) von Wandecken.

DIE VERWENDUNG VON WASSERANSCHLÜSSEN

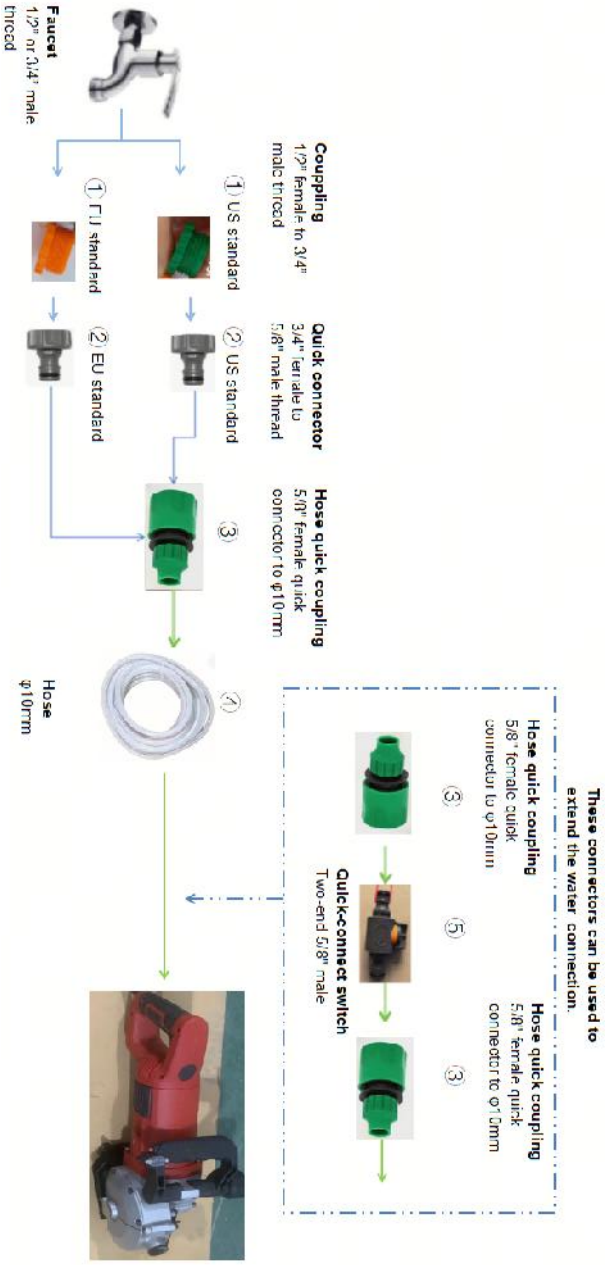

Hinweis: Bei einem Wasserhahn mit 3/4"-Gewinde ist Teil ① nicht erforderlich.

SCHNEIDSTÜCK ERSETZEN

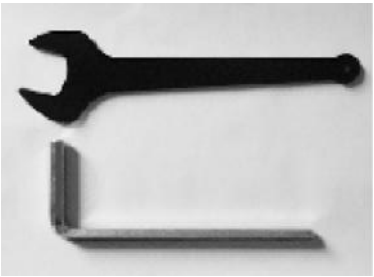

1. Demontagewerkzeuge



2. Öffnen Sie das Deckblatt



3. Die Schraube lösen und die Schutzabdeckung umklappen.



4. Entfalten Sie sich gegen den Uhrzeigersinn.

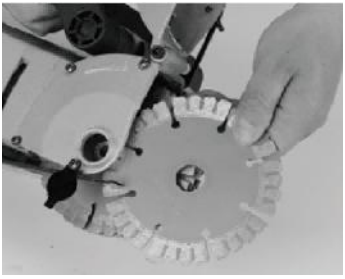

5. Druckplatte und Sägeblatt entfernen.



6. Entfernen Sie den Abstandshalter zwischen den Sägeblättern.

 7. Entfernen Sie die Teile in umgekehrter Reihenfolge, um den Austausch abzuschließen. (Im Uhrzeigersinn verriegeln)	

WARTUNG UND REPARATUR DER MASCHINE

Vor jeglichen Wartungs- und Pflegearbeiten an diesem Gerät muss die Stromzufuhr unterbrochen werden, d. h. der Stecker muss herausgezogen werden!

1) Die Maschine wird nach Sicherheitsstandards hergestellt und sollte nicht auseinandergenommen werden, wenn die Maschine nicht funktioniert.

2) Bei Reparaturen dürfen nur Ersatzteile verwendet werden, die von unserem Unternehmen geliefert werden, da die Maschine sonst beschädigt werden kann.

3) Reinigen Sie die Maschine nach jedem Gebrauch gründlich von Staub und Kies. Halten Sie alle beweglichen Teile wie Schalter, Stecker und Griffe sauber und bewahren Sie die Maschine außerhalb der Reichweite von Kindern und trocken auf. Rost kann die Funktionsfähigkeit der Maschine beeinträchtigen und zu Unfällen führen.

Maschinenkomponentendiagramm

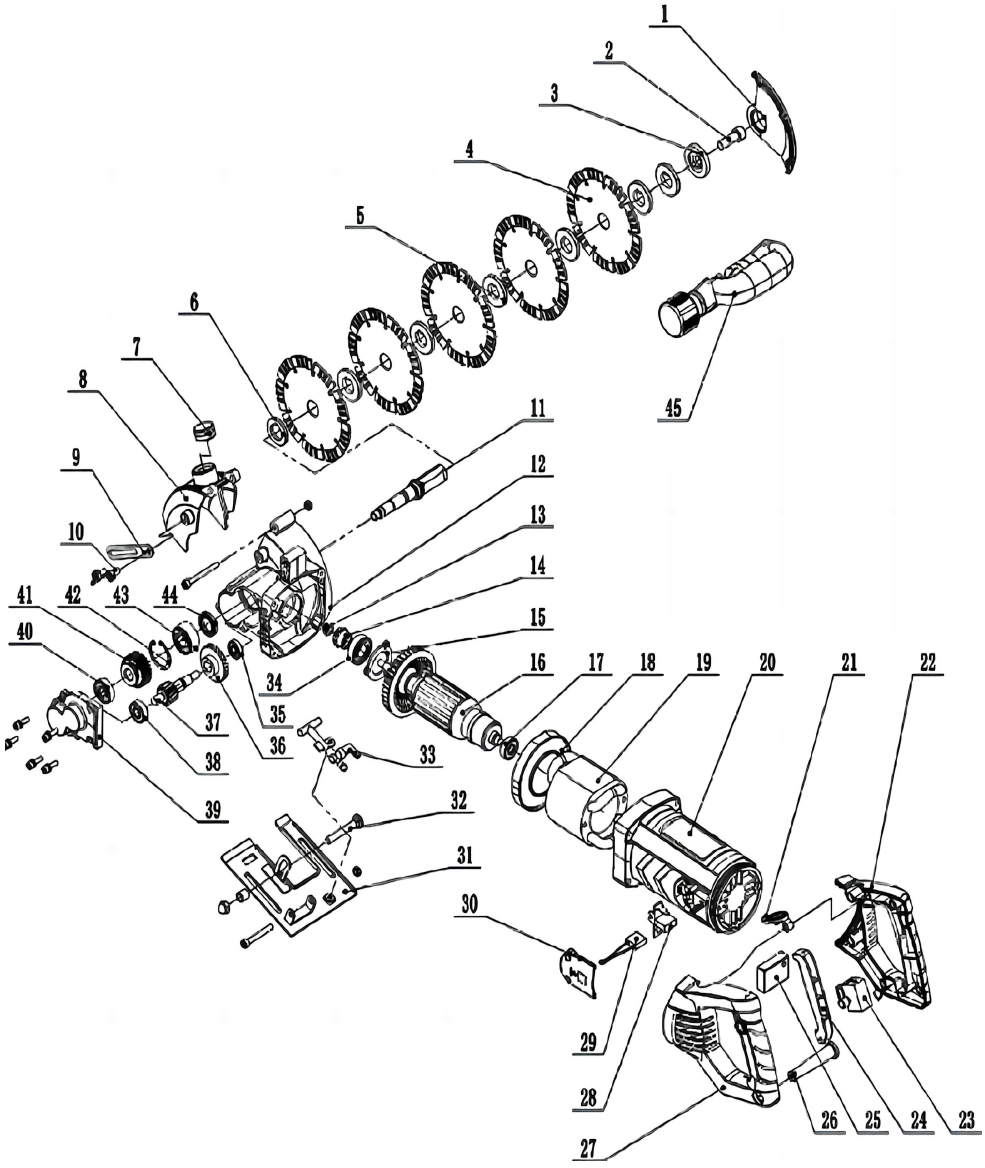

NEIN.	Beschreibung	Q'	NEIN	Beschreibung	Q'

		ty	.		ty
1	Seitenabdeckung	1	24	Schalterknopf	1
2	Innensechskantschrauben M10x25	1	25	Sanftanlauf	1
3	Obere Druckplatte	1	26	Drahtmantel	1
4	Sägeblatt	5	27	Linker Griff	1
5	Unterlegscheibe	7	28	Rahmen aus Kohlebürsten	2
6	Untere Druckplatte	1	29	Kohlebürste	2
7	Gummistopfen	1	30	Bürstenhalterabdeckung	2
8	Schutzhülle	1	31	Boden	1
9	Schnelle Grenze	1	32	Schlossschraube	1
10	Schmetterlingsschraube	2	33	Wasserhahn	1
11	Abtriebswelle	1	34	Lager 6202	1
12	Kopf	1	35	Lager 608	1
13	Lose Mutter M8	1	36	Großer Fallschirm Zahn	1
14	Kleiner Strandzahn	1	37	Zahnwelle	1
15	Pressplatte	1	38	Lager 6000	1
16	Rotor	1	39	Lagersitz	1
17	Lager 629	1	40	Lager 6200	1
18	Führungsring	1	41	Gang	1
19	Stator	1	42	Lochzahnring	1
20	Hülse	1	43	Lager 3202	1
21	Drehknopf	1	44	Skelett-Öldichtung	1
22	Rechter Griff	1	45	Seitlicher Griff	1

				Montage	
23	schalten	1			

KORREKTE ENTSORGUNG

Dieses Produkt unterliegt den Bestimmungen der europäischen Richtlinie 2012/19/EU. Das Symbol einer durchgestrichenen Mülltonne bedeutet, dass das Produkt in der Europäischen Union separat entsorgt werden muss. Dies gilt für das Produkt und sämtliches Zubehör, das mit diesem Symbol gekennzeichnet ist. Produkte dieser Art dürfen nicht im normalen Hausmüll entsorgt werden, sondern müssen zu einer Sammelstelle für das Recycling von Elektro- und Elektronikgeräten gebracht werden.

Hersteller: WUYI BOHAI ELECTRIC TOOLS CO., LTD
Adresse: Che MenTou, Tongqin Industrial Park, Jinhua, Zhejiang 321200 China
E-Mail: support@vevor.com





VEVOR

Upgrade · The Home Creator Way

Wall Chaser

Modello: KC160/KC125 /KC133

VEVOR
Upgrade·The Home Creator Way

Wall Chaser

Modello: KC160/KC125 /KC133



<Immagine a solo scopo illustrativo>

Queste sono le istruzioni originali, si prega di leggere attentamente tutte le istruzioni del manuale prima dell'uso. VEVOR si riserva il diritto di interpretare a proprio piacimento il presente manuale d'uso. L'aspetto del prodotto potrebbe differire leggermente da quello del prodotto ricevuto. Ci scusiamo se non vi informeremo tempestivamente di eventuali aggiornamenti tecnologici o software del nostro prodotto.

Vi ringraziamo sinceramente per aver scelto i nostri prodotti; potrete contare sul supporto tecnico completo e sulla garanzia di assistenza offerti dall'azienda.

Descrizione del prodotto: Questo strumento è adatto al taglio e alla formatura di vecchi mattoni refrattari, mattoni di cemento, mattoni leggeri, muri in cemento (terreno) e al taglio di granito, marmo, piastrelle di

ceramica e altri materiali da costruzione.

PARAMETRO

Modello	Frequenza di tensione	Potere di valutazione (W)	Potenza di carico (W)	Potenza massima (W)	Prezzi Attuale (UN)	Corrente di carico (A)	Interruttore automatico consigliato (UN)	Rotazione massima (giri/min)	Specifiche della lama della sega	Massima capacità di taglio (D*W)
KC133	120 V CA 60 Hz	1560	2600	3300	13	20	20	6800	⌀ 133*⌀ 20*4 mm	41*42 mm
	AC 230V 50Hz	2000	3800	4800	9	18	20	6500		
KC160	120 V CA 60 Hz	1800	2700	3300	15	25	30	6800	⌀ 160*⌀ 22,2*2,4 mm	50*40mm
	AC 230V 50Hz	2500	3200	5000	11	14	20	5460		
KC125	120 V CA 60 Hz	1560	2900	3300	13	25	30	6800	⌀ 125*⌀ 20*2,5 mm	34*40mm
	AC 230V 50Hz	2000	3000	5000	9	20	20	6750		

ISTRUZIONI SUI SIMBOLI

Il simbolo di avvertimento indica che qualsiasi mancato rispetto delle procedure operative contenute in questo manuale comporterà lesioni personali o danni alla macchina .
Il simbolo di avvertenza indica che qualsiasi deviazione dalle procedure operative descritte in questo manuale comporterà lesioni personali o danni alla macchina.

Il simbolo di prevenzione delle scosse elettriche indica che qualsiasi operazione non conforme alle istruzioni operative Le procedure descritte in questo manuale possono causare danni da scossa elettrica .
Simbolo di prevenzione delle scosse elettriche, che indica che qualsiasi operazione non conforme alle procedure operative descritte in questo manuale può causare danni da scossa elettrica.

Il simbolo del fuoco indica che qualsiasi mancato rispetto delle istruzioni operative contenute in questo manuale comporterà un incendio. pericolo .
Il simbolo della fiamma indica che la mancata osservanza delle istruzioni operative contenute in questo manuale comporterà un rischio di incendio.



Il simbolo di protezione degli occhi può essere modificato aggiungendo altri dispositivi di protezione individuale come protezioni per le orecchie, maschere antipolvere, ecc.
Il simbolo di protezione degli occhi può essere modificato aggiungendo altri dispositivi di protezione individuale come protezioni per l'udito, maschere antipolvere, ecc.

AVVERTIMENTO

Per ridurre il rischio di infortuni, utilizzare solo accessori con una velocità

nominale almeno pari alla velocità massima indicata sull'utensile.
Il prodotto è conforme agli standard e alle normative vigenti. L'installazione di questo dispositivo deve essere conforme a tutte le normative applicabili e il suo utilizzo deve avvenire esclusivamente in aree ben ventilate. Si prega di leggere il manuale d'uso prima di installare e utilizzare l'apparecchiatura.
"Durante il funzionamento, questa apparecchiatura può generare livelli di rumore superiori a 85 dB(A). L'operatore deve indossare dispositivi di protezione dell'udito."
L'uso prolungato di questa apparecchiatura può causare la sindrome da vibrazione mano-braccio. Fare pause regolari e assicurarsi di maneggiarla correttamente.
I getti ad alta pressione possono causare gravi lesioni. Non puntare la pistola a spruzzo verso persone, animali, apparecchiature elettriche sotto tensione o l'apparecchio stesso.
Durante le operazioni, tenere bambini e animali domestici lontani dall'area di lavoro.
Non utilizzare questa apparecchiatura in spazi ristretti o in ambienti infiammabili/esplosivi.
I motori a benzina producono monossido di carbonio, un gas tossico inodore e letale. Non utilizzare l'apparecchiatura in ambienti chiusi o scarsamente ventilati.
Le superfici del motore e della marmitta diventano estremamente calde. Non toccarle durante il funzionamento o immediatamente dopo lo spegnimento.
La benzina è altamente infiammabile. Spegnere il motore e tenersi lontani da fonti di accensione prima di fare rifornimento. Fare rifornimento solo all'aperto e in aree ben ventilate.
Smaltire il combustibile esausto in conformità con le normative ambientali locali. Non versarlo nelle fognature o nell'ambiente.
AVVISO
Per ridurre il rischio di lesioni, utilizzare solo accessori la cui velocità massima non sia almeno pari a quella indicata sull'utensile.

Il prodotto è conforme a tutti gli standard e le normative pertinenti. L'installazione di questo dispositivo deve essere conforme a tutte le normative applicabili e deve essere utilizzato esclusivamente in aree ben ventilate. Si prega di leggere il manuale d'uso prima di installare e utilizzare questa apparecchiatura.
Questa apparecchiatura può generare livelli di rumore superiori a 85 dB(A) durante il funzionamento. L'operatore deve indossare protezioni per l'udito. L'uso prolungato di questa apparecchiatura può causare la sindrome da vibrazione mano-braccio. Fare pause regolari e assicurarsi di maneggiarla correttamente.
I getti ad alta pressione possono causare gravi lesioni. Non puntare la pistola a spruzzo verso persone, animali, apparecchiature elettriche sotto tensione o il dispositivo stesso.
Durante l'operazione, tenere bambini e animali domestici lontani dall'area di lavoro.
Non utilizzare questa apparecchiatura in spazi ristretti o in ambienti infiammabili/esplosivi.
I motori a benzina producono monossido di carbonio, un gas tossico, inodore e letale. Non utilizzare l'apparecchiatura in ambienti chiusi o scarsamente ventilati.
Le superfici del motore e del silenziatore diventano estremamente calde. Non toccarle durante il funzionamento o immediatamente dopo lo spegnimento.
La benzina è altamente infiammabile. Spegnere il motore e allontanarsi da fonti di accensione prima di fare rifornimento. Effettuare il rifornimento solo all'aperto e in aree ben ventilate.
Eliminare i combustibili utilizzati in conformità alle normative ambientali locali. Non versare nelle canalizzazioni o nell'ambiente.

Norme generali di sicurezza

La polvere generata dal taglio di calcestruzzo, muratura e altri materiali può contenere silice cristallina. L'inalazione prolungata può causare gravi

malattie respiratorie come la silicosi. Utilizzare apparecchiature di aspirazione della polvere e indossare dispositivi di protezione delle vie respiratorie.
Quando si utilizza la funzione di taglio a umido, impedire che l'acqua penetri nel motore. Gli operatori devono indossare guanti e scarpe isolanti per evitare scosse elettriche.
Utilizzare esclusivamente dischi da taglio in resina rinforzata o diamantati con una velocità nominale almeno pari alla velocità massima di questo utensile. Non utilizzare dischi danneggiati.
Durante l'utilizzo, l'utensile potrebbe subire un contraccolpo, con conseguente perdita di controllo e gravi lesioni. Afferrare sempre saldamente l'utensile con entrambe le mani e posizionarsi in modo sicuro.
Gli operatori devono indossare occhiali di sicurezza, maschera antipolvere, protezioni per l'udito, guanti antiscivolo e scarpe antinfortunistiche.
Questo prodotto non è un giocattolo. I bambini non devono azionare o avvicinarsi all'apparecchio. Conservarlo fuori dalla portata dei bambini.
Se il cavo di alimentazione è danneggiato, deve essere sostituito dal produttore, dal suo agente di assistenza o da personale qualificato analogo per evitare pericoli.
Questa apparecchiatura deve essere collegata all'alimentazione elettrica tramite una spina con protezione da dispersione. Se la spina è danneggiata, sostituirla immediatamente.
ATTENZIONE! Leggere attentamente tutte le avvertenze di sicurezza e tutte le istruzioni. La mancata osservanza delle avvertenze e delle istruzioni può causare scosse elettriche, incendi e/o lesioni gravi.
Conservare tutte le avvertenze e le istruzioni per riferimento futuro. Il termine "utensile elettrico" in tutte le avvertenze elencate di seguito si riferisce all'utensile elettrico manuale (con cavo) o all'utensile elettrico a batteria (senza filo).
Norme generali di sicurezza
La polvere generata dal taglio di calcestruzzo, muratura e altri materiali può contenere silice cristallina. L'inalazione prolungata può causare gravi malattie respiratorie come la silicosi. Utilizzare apparecchiature di

aspirazione della polvere e indossare dispositivi di protezione delle vie respiratorie.
Quando si utilizza la funzione di taglio a umido, impedire che l'acqua penetri nel motore. Gli operatori devono indossare guanti e scarpe isolanti per evitare scosse elettriche.
Utilizzare esclusivamente dischi rinforzati in resina o dischi da taglio diamantati con una velocità nominale almeno pari alla velocità massima di questo utensile. Non utilizzare dischi danneggiati.
Durante l'utilizzo, l'utensile può subire un contraccolpo, con conseguente perdita di controllo e gravi lesioni. Afferrare sempre saldamente l'utensile con entrambe le mani e posizionarsi in modo sicuro.
Gli operatori devono indossare occhiali protettivi, una maschera antipolvere, protezioni per le orecchie, guanti antiscivolo e scarpe antinfortunistiche.
Questo prodotto non è un giocattolo. I bambini non devono maneggiare o avvicinarsi all'apparecchio. Tenere fuori dalla portata dei bambini.
Se il cavo di alimentazione è danneggiato, deve essere sostituito dal produttore, dal suo agente di assistenza o da personale qualificato analogo per evitare pericoli.
Questa apparecchiatura deve essere collegata all'alimentazione elettrica tramite una spina con protezione contro le dispersioni. Se la spina è danneggiata, sostituirla immediatamente.
ATTENZIONE! Leggere attentamente tutte le precauzioni e le istruzioni di sicurezza. La mancata osservanza delle avvertenze e delle istruzioni può causare scosse elettriche, incendi e/o lesioni gravi. Conservare le avvertenze e le istruzioni per riferimento futuro. Il termine "utensile elettrico" in tutte le avvertenze successive si riferisce all'utensile elettrico alimentato dalla rete elettrica (con cavo) o a batteria (senza fili).

1) Sicurezza dell'area di lavoro

a) Mantenere l'area di lavoro pulita e ben illuminata. Le aree disordinate o buie aumentano il rischio di incidenti.
b) Non utilizzare utensili elettrici in atmosfere esplosive, come ad esempio

in presenza di liquidi, gas o polveri infiammabili. Gli utensili elettrici generano scintille che possono incendiare la polvere o i fumi.
c) Tenere lontani bambini e astanti durante l'utilizzo di un utensile elettrico. Le distrazioni possono causare la perdita di controllo.

2) Sicurezza elettrica
a) Le spine degli utensili elettrici devono essere compatibili con la presa di corrente. Non modificare mai la spina in alcun modo.
Non utilizzare adattatori con utensili elettrici con messa a terra. Spine non modificate e prese compatibili riducono il rischio di scosse elettriche.
b) Evitare il contatto del corpo con superfici collegate a terra, come tubi, radiatori, fornelli e frigoriferi. Il rischio di scossa elettrica aumenta se il corpo è collegato a terra.
c) Non esporre gli utensili elettrici alla pioggia o all'umidità. L'acqua che penetra in un utensile elettrico aumenta il rischio di scosse elettriche.
d) Non maltrattare il cavo. Non utilizzare mai il cavo per trasportare, tirare o scollegare l'utensile elettrico. Tenere il cavo lontano da fonti di calore, olio, spigoli vivi o parti in movimento. I cavi danneggiati o aggrovigliati aumentano il rischio di scosse elettriche.
e) Quando si utilizza un utensile elettrico all'aperto, utilizzare una prolunga adatta all'uso esterno. L'utilizzo di una prolunga adatta all'uso esterno riduce il rischio di scosse elettriche.
f) Se è inevitabile utilizzare un utensile elettrico in un luogo umido, utilizzare un'alimentazione protetta da un interruttore differenziale (salvavita). L'uso di un interruttore differenziale riduce il rischio di scosse elettriche.

3) Sicurezza personale
a) Restate vigili, fate attenzione a ciò che fate e usate il buon senso quando utilizzate un utensile elettrico. Non utilizzate un utensile elettrico se siete stanchi o sotto l'effetto di droghe, alcol o farmaci. Un attimo di disattenzione durante l'utilizzo di utensili elettrici può provocare gravi lesioni personali.

b) Utilizzare dispositivi di protezione individuale. Indossare sempre occhiali protettivi. Dispositivi di protezione come maschere antipolvere, scarpe antinfortunistiche antiscivolo, elmetti o protezioni acustiche, se utilizzati in condizioni appropriate, ridurranno gli infortuni.
c) Prevenire l'avvio accidentale. Assicurarsi che l'interruttore sia in posizione OFF prima di collegare l'utensile alla fonte di alimentazione e/o alla batteria, di prenderlo in mano o di trasportarlo. Trasportare utensili elettrici con il dito sull'interruttore o azionare utensili elettrici con l'interruttore acceso aumenta il rischio di incidenti.
d) Rimuovere qualsiasi chiave di regolazione o chiave inglese prima di accendere l'utensile elettrico. Una chiave inglese o una chiave inglese lasciata attaccata a una parte rotante dell'utensile elettrico può causare lesioni personali.
e) Non sporgersi eccessivamente. Mantenere sempre una posizione stabile ed equilibrata. Ciò consente un migliore controllo dell'utensile elettrico in situazioni impreviste.
f) Vestirsi in modo appropriato. Non indossare abiti larghi o gioielli. Tenere capelli, vestiti e guanti lontani dalle parti in movimento. Abiti larghi, gioielli o capelli lunghi possono impigliarsi nelle parti in movimento.
g) Se sono previsti dispositivi per il collegamento di impianti di aspirazione e raccolta delle polveri, assicurarsi che siano collegati e utilizzati correttamente. L'utilizzo di sistemi di raccolta delle polveri può ridurre i rischi legati alle polveri.

4) Uso e cura degli utensili elettrici
a) Non forzare l'utensile elettrico. Utilizzare l'utensile elettrico corretto per l'applicazione specifica. L'utensile elettrico corretto svolgerà il lavoro in modo migliore e più sicuro alla velocità per cui è stato progettato.
b) Non utilizzare l'utensile elettrico se l'interruttore non lo accende e spegne. Qualsiasi utensile elettrico che non possa essere controllato tramite l'interruttore è pericoloso e deve essere riparato.
c) Scollegare la spina dalla fonte di alimentazione e/o la batteria dall'utensile elettrico prima di effettuare qualsiasi regolazione, cambiare

accessori o riporre gli utensili elettrici. Tali misure di sicurezza preventive riducono il rischio di avviare accidentalmente l'utensile elettrico.
d) Conservare gli elettroutensili non in uso fuori dalla portata dei bambini e non permettere a persone che non hanno familiarità con l'elettroutensile o con queste istruzioni di utilizzarlo. Gli elettroutensili sono pericolosi nelle mani di utenti non addestrati.
e) Manutenzione degli elettroutensili. Verificare la presenza di disallineamenti o inceppamenti delle parti mobili, rotture di componenti e qualsiasi altra condizione che possa influire sul funzionamento dell'elettroutensile. In caso di danni, far riparare l'elettroutensile prima dell'uso. Molti incidenti sono causati da elettroutensili non adeguatamente manutenuti.
f) Mantenere gli utensili da taglio affilati e puliti. Gli utensili da taglio ben mantenuti e con taglienti affilati hanno meno probabilità di incepparsi e sono più facili da controllare.
g) Utilizzare l'utensile elettrico, gli accessori e le punte ecc. in conformità con le presenti istruzioni, tenendo conto delle condizioni di lavoro e del lavoro da svolgere. L'utilizzo dell'utensile elettrico per operazioni diverse da quelle previste potrebbe comportare una situazione di pericolo.

5) Servizio

a) Fate riparare il vostro elettroutensile da un tecnico qualificato, utilizzando esclusivamente ricambi identici. Ciò garantirà il mantenimento della sicurezza dell'utensile.
Requisiti speciali per l'utensile da taglio.

6) Avvertenze di sicurezza della macchina taglia-pezzi

a) La protezione fornita con l'utensile deve essere fissata saldamente all'utensile elettrico e posizionata in modo da garantire la massima sicurezza, riducendo al minimo la superficie della lama esposta all'operatore.
Posizionatevi, insieme agli astanti, a distanza dal piano della lama rotante della sega.
La protezione aiuta a proteggere l'operatore da frammenti di ruota rotti e

dal contatto accidentale con la lama della sega.
b) Per il vostro elettroutensile, utilizzate esclusivamente lame per seghe da taglio rinforzate o diamantate. Il fatto che un accessorio possa essere montato sul vostro elettroutensile non garantisce un funzionamento sicuro.
c) La velocità nominale dell'accessorio deve essere almeno pari alla velocità massima
contrassegnato sull'utensile elettrico. Gli accessori che funzionano a una velocità superiore a quella nominale possono rompersi e disintegrarsi.
d) Le lame per sega devono essere utilizzate solo per le applicazioni consigliate. Ad esempio: non smerigliare con il lato della lama della sega da taglio. I dischi da taglio abrasivi sono destinati alla smerigliatura periferica; le forze laterali applicate a questi dischi possono causarne la rottura.
e) Utilizzare sempre flange per lame integre e del diametro corretto per la lama selezionata. Le flange adeguate sostengono la lama, riducendo così la possibilità di rottura.
f) Non utilizzare ruote rinforzate usurate provenienti da utensili elettrici di grandi dimensioni. Le lame per seghe progettate per utensili elettrici più grandi non sono adatte alla velocità più elevata di un utensile più piccolo e potrebbero scoppiare.
NOTA: L'avvertenza di cui sopra non si applica agli utensili progettati esclusivamente per essere utilizzati con mole diamantate.
g) Il diametro esterno e lo spessore dell'accessorio devono rientrare nella capacità nominale dell'utensile elettrico. Gli accessori di dimensioni non corrette non possono essere adeguatamente protetti o controllati.
h) La dimensione dell'albero delle lame e delle flange della sega deve adattarsi correttamente al mandrino dell'utensile elettrico.
Le lame e le flange delle seghe con fori per l'albero non compatibili con i componenti di montaggio dell'utensile elettrico si sbilanceranno, vibreranno eccessivamente e potrebbero causare la perdita di controllo.
i) Non utilizzare ruote danneggiate. Prima di ogni utilizzo, ispezionare le lame della sega per verificare la presenza di scheggiature e crepe. Se l'utensile elettrico o la lama della sega cadono, ispezionarli per verificare

eventuali danni o installare una lama integra. Dopo aver ispezionato e installato la lama, posizionarsi, insieme agli astanti, lontano dal piano di rotazione della lama e far funzionare l'utensile elettrico alla massima velocità a vuoto per un minuto. Le lame danneggiate di solito si rompono durante questo test.
j) Indossare dispositivi di protezione individuale. A seconda dell'applicazione, utilizzare visiera, occhiali di sicurezza o occhiali protettivi. Se necessario, indossare maschera antipolvere, protezioni per l'udito, guanti e grembiule da lavoro in grado di arrestare piccoli frammenti abrasivi o del pezzo in lavorazione.
La protezione per gli occhi deve essere in grado di arrestare i detriti volanti generati dalle varie operazioni.
La maschera antipolvere o il respiratore devono essere in grado di filtrare le particelle generate dalla vostra attività.
L'esposizione prolungata a rumori ad alta intensità può causare danni all'udito.
k) Mantenere gli astanti a distanza di sicurezza dall'area di lavoro. Chiunque entri nell'area di lavoro deve indossare dispositivi di protezione individuale.
Frammenti del pezzo in lavorazione o di una ruota rotta possono volare via e causare lesioni anche al di fuori dell'area operativa immediata.
l) Quando si esegue un'operazione in cui l'accessorio di taglio potrebbe entrare in contatto con cavi nascosti o con il proprio cavo, impugnare l'utensile elettrico esclusivamente tramite superfici di presa isolate. Il contatto dell'accessorio di taglio con un filo "sotto tensione" può rendere "sotto tensione" le parti metalliche esposte dell'utensile elettrico e provocare una scossa elettrica all'operatore.
m) Posizionare il cavo lontano dall'accessorio rotante. Se si perde il controllo, il cavo potrebbe tagliarsi o impigliarsi e la mano o il braccio potrebbero essere trascinati nella lama della sega in rotazione.
n) Non appoggiare mai l'utensile elettrico finché l'accessorio non si è completamente fermato. La ruota in rotazione potrebbe impigliarsi nella superficie e far perdere il controllo dell'utensile.

o) Non utilizzare l'utensile elettrico mentre lo si tiene al proprio fianco. Il contatto accidentale con l'accessorio rotante potrebbe impigliarsi negli indumenti, trascinando l'accessorio all'interno del corpo.
p) Pulire regolarmente le prese d'aria dell'utensile elettrico. La ventola del motore aspira la polvere all'interno dell'alloggiamento e un accumulo eccessivo di polvere metallica può causare pericoli elettrici.
q) Non utilizzare l'utensile elettrico in prossimità di materiali infiammabili. Le scintille potrebbero incendiare tali materiali.
r) Non utilizzare accessori che richiedono liquidi di raffreddamento. L'utilizzo di acqua o altri liquidi di raffreddamento può provocare folgorazione o scosse elettriche.

ULTERIORI ISTRUZIONI DI SICUREZZA PER LE OPERAZIONI DI TAGLIO ABRASIVO

Ritorsioni e avvertimenti correlati
Il contraccolpo è una reazione improvvisa dovuta allo schiacciamento o all'inceppamento di una lama rotante. Lo schiacciamento o l'inceppamento provoca un rapido arresto della ruota rotante, che a sua volta spinge l'utensile elettrico, ormai fuori controllo, nella direzione opposta alla rotazione della lama nel punto di attrito.

Ad esempio, se una lama abrasiva si impiglia o si incastra nel pezzo in lavorazione, il bordo della mola che entra nel punto di incastro può penetrare nella superficie del materiale, causando la fuoriuscita o lo sbalzamento della lama. La lama può quindi schizzare verso l'operatore o allontanarsi da esso, a seconda della direzione del suo movimento nel punto di incastro. In queste condizioni, le lame abrasive possono anche rompersi.

Il contraccolpo è il risultato di un uso improprio degli utensili elettrici e/o di procedure o condizioni operative errate e può essere evitato adottando le precauzioni appropriate, come indicato di seguito.

a) Mantenere una presa salda sull'utensile elettrico e posizionare il corpo e il braccio in modo da poter resistere alle forze di contraccolpo. Utilizzare sempre l'impugnatura ausiliaria, se presente, per il massimo controllo sul contraccolpo o sulla reazione di coppia durante l'avvio. L'operatore può controllare le reazioni di coppia o le forze di contraccolpo, se vengono prese le dovute precauzioni.
b) Non avvicinare mai la mano all'accessorio rotante. L'accessorio potrebbe schiantarsi sulla mano.
c) Non posizionare il corpo in linea con la ruota rotante. Il contraccolpo proietterà l'utensile in direzione opposta al movimento della ruota nel punto di impigliamento.
d) Prestare particolare attenzione quando si lavora su angoli, spigoli vivi ecc. Evitare rimbalzi e
L'accessorio può impigliarsi. Angoli, spigoli vivi o urti tendono a impigliarsi nell'accessorio rotante, causando perdita di controllo o contraccolpo.
e) Non montare catene per motosega, lame per intaglio del legno, mole diamantate segmentate con uno spazio periferico superiore a 10 mm o lame dentate. Tali lame provocano frequenti contraccolpi e perdita di controllo.
f) Non "bloccare" la ruota né applicare una pressione eccessiva. Non tentare di fare un
Profondità di taglio eccessiva. Un eccessivo stress sulla ruota aumenta il carico e la suscettibilità alla torsione o al bloccaggio della ruota durante il taglio, nonché la possibilità di contraccolpo o rottura della lama.
g) Quando la mola si blocca o quando si interrompe un taglio per qualsiasi motivo, spegnere l'utensile elettrico e tenerlo immobile finché la mola non si arresta completamente. Non tentare mai di rimuovere la mola dal taglio mentre è in movimento, altrimenti potrebbe verificarsi un contraccolpo. Indagare e adottare le misure correttive necessarie per eliminare la causa del blocco della lama.
h) Non riavviare l'operazione di taglio sul pezzo in lavorazione. Lasciare che la lama raggiunga la velocità massima e rientrare con cautela nel

taglio. La lama potrebbe bloccarsi, sollevarsi o subire un contraccolpo se l'utensile elettrico viene riavviato sul pezzo in lavorazione.
i) Utilizzare pannelli di supporto o qualsiasi pezzo di grandi dimensioni per ridurre al minimo il rischio di intrappolamento della lama della sega e di contraccolpo. I pezzi di grandi dimensioni tendono a incurvarsi sotto il proprio peso. È necessario posizionare dei supporti sotto il pezzo in lavorazione, vicino alla linea di taglio e vicino al bordo del pezzo su entrambi i lati della lama della sega.
j) Prestare particolare attenzione quando si effettua un "taglio a tasca" in pareti esistenti o altre zone cieche.
La ruota sporgente potrebbe tagliare tubi del gas o dell'acqua, cavi elettrici o oggetti che possono provocare un contraccolpo.

Elenco dei componenti

NO.	Nome	Immagine	KC133	KC160	KC125
1	Piastra di pressione		9 in totale (8 pezzi già assemblati, 1 accessorio)		
2	Tubo dell'acqua φ10×5000±50mm		1	1	1
3	Chiave a bussola		1	1	1
4	Chiave esagonale M8, M4, M3 ciascuna		1	1	1

5	Chiave a forchetta		1	1	1
6	Manuale di istruzioni		1	1	1
7	Connettore riduttore da filettatura femmina da 1/2" a filettatura maschio da 3/4".		1	1	1
8	Connettore rapido da filettatura femmina da 3/4" a maschio da 5/8".		1	1	1
9	Connettore rapido femmina da 5/8" a raccordo rapido per tubo flessibile da φ10 mm		3	3	3
10	Interruttore a connessione rapida maschio da 5/8" a due estremità		1	1	1
11	Morsetto per tubo dell'acqua		1	1	1

12	Parafango		/	/	1
13	Distanziatore		/	/	1

NOME DEL COMPONENTE

1 interruttore;	5 maniglia anteriore	9 cuscinetti
2 coperture per maniglie	6 Portatesta in alluminio	10 piastra di base
3 pulsanti rotanti	7 scudi mobili	11 rubinetti
4 telai	lama per sega da 8 pollici	12 coprispazzole

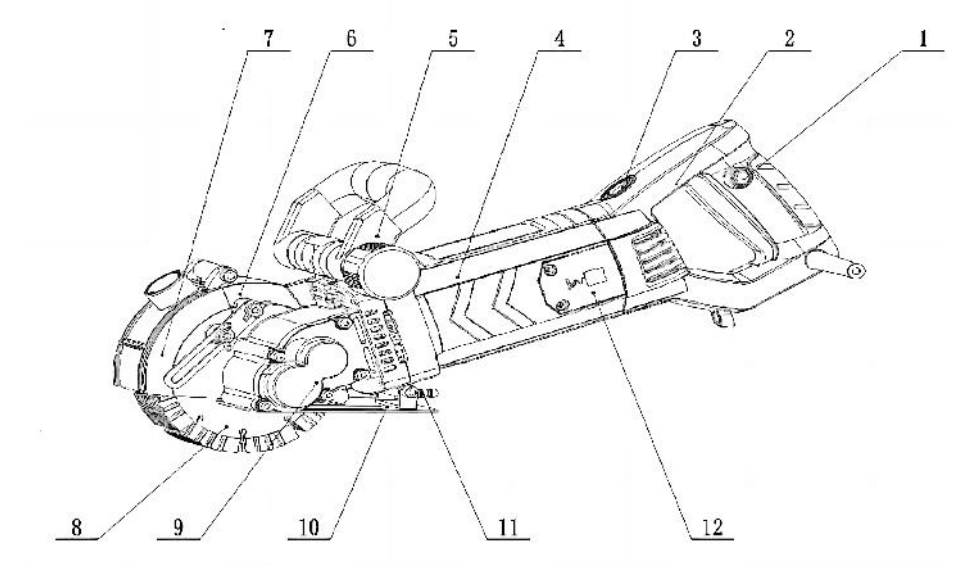

ISTRUZIONI PER UN FUNZIONAMENTO SICURO

Ambiente di lavoro

1) L'area di lavoro deve essere pulita, luminosa e ben ventilata .
2) Non utilizzare questa macchina in luoghi con materiali infiammabili ed esplosivi .
3) Quando la macchina è in funzione, assicurarsi di tenersi lontani da bambini, passanti e animali .
4) Non utilizzare il cavo di alimentazione per tirare la macchina. Altrimenti, potrebbe danneggiarsi e non funzionare .

Lavorare correttamente.
1) La macchina utilizza un tappo di protezione contro le perdite; si prega di utilizzare il tappo come indicato sull'etichetta di avvertenza.
2) Il tipo di presa dell'alimentatore deve essere compatibile con la spina fornita con questo apparecchio. Non è consentito apportare modifiche alla struttura della spina né utilizzare questo apparecchio con un alimentatore dotato di filo di terra.
3) Non utilizzare questa macchina all'aperto nei giorni di pioggia.
4) Non utilizzare il cavo di alimentazione per tirare la macchina, per evitare di danneggiarla e impedirne il corretto funzionamento.
5) È necessario evitare il contatto del cavo di alimentazione con materiali caldi, umidi, taglienti e parti in movimento.
6) Quando si utilizza la macchina all'aperto, si prega di utilizzare un cavo di alimentazione di almeno 4 m di lunghezza e di utilizzarlo all'esterno, assicurandosi che la connessione sia stabile.
7) Dopo aver acceso l'apparecchio, evitare che qualsiasi parte del corpo tocchi la superficie della parete.

SICUREZZA PERSONALE
1) Durante il funzionamento della macchina, stare sempre in guardia e non utilizzare mai la macchina in condizioni di stanchezza, abuso di alcol, droghe o farmaci per evitare incidenti causati da disattenzione durante operazione.
2) Durante l'utilizzo, assicurarsi di utilizzare dispositivi di protezione individuale, come maschere antipolvere, occhiali protettivi e cuffie

antirumore. e così via. Per evitare che la sabbia e la polvere schizzino negli occhi e nel viso, o che si verifichi una perdita dell'udito dovuta a rumore forte.
3) Per evitare l'avvio accidentale, assicurarsi che l'interruttore della macchina sia spento prima di accendere la alimentazione. Assicurarsi del collegamento corretto all'alimentazione. Non mettere il dito sull'interruttore. pulsante per prevenire incidenti.
4) Prima di avviare la macchina, verificare che la chiave di bloccaggio e l'attrezzo siano stati rimossi. dalla macchina.
5) Durante l'operazione, il corpo non deve essere troppo proteso in avanti, si prega di mantenere sempre il corpo equilibrato.
6) Durante l'utilizzo, si prega di non indossare abiti larghi, non indossare gioielli, utenti con capelli lunghi È necessario gettare i capelli negli appositi cappucci protettivi, in modo che non entrino in contatto con le parti mobili durante il funzionamento, causando incidenti.

USO DELLA MACCHINA E PRECAUZIONI

1) Prima dell'uso, verificare la sicurezza dell'alimentazione. Una presa e un cavo di alimentazione difettosi possono causare problemi. contatto. Nei casi più gravi, può provocare scosse elettriche, incendi e altri incidenti.
2) Durante l'operazione di scanalatura, mantenere la macchina dritta e farla avanzare in modo uniforme.
3) Gli operatori devono indossare guanti isolanti e scarpe isolanti quando utilizzano operazioni di taglio dell'acqua,
al fine di evitare incidenti dovuti a scosse elettriche.
4) Tracciare il filo guida sulla superficie di lavoro per migliorare l'efficienza e la precisione della scanalatura .
5) La macchina è ad alta potenza con un carico di lavoro più pesante, quindi assicurarsi dell'interconnessione i componenti sono solidi e affidabili prima dell'uso.
6) Le operazioni di taglio senza acqua devono essere dotate di attrezzature per la rimozione della polvere, in modo da garantire un buon

ambiente di lavoro
7) Quando si gira la macchina, è necessario aprire il coperchio prestando particolare attenzione al protezione dalle sabbie volanti. Il lavoro di scanalatura senza protezione è molto pericoloso. Nei casi gravi, causerà danni personali infortunio.
8) Quando si utilizzano i connettori dell'acqua per il taglio, fare attenzione a non lasciare flusso d'acqua nella macchina.

ISTRUZIONI PER L'USO

UN Rivolgere la visuale verso la fessura durante l'operazione	
Maniglia laterale in avanti 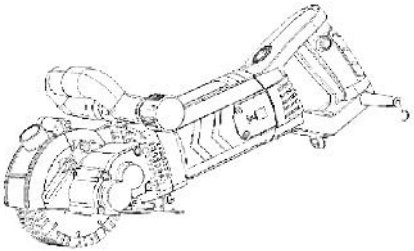 Lo stato di un coperchio quando è chiuso	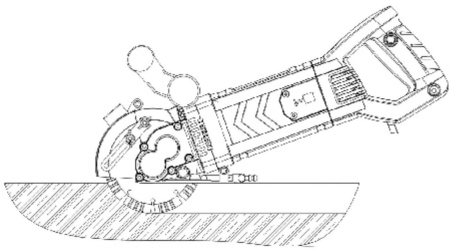 Una parete piana per il taglio (scanalatura) quando il coperchio è chiuso

B Quando l'operazione di fessurazione angolare

Unscrew the screws Flipping shield Side handle backdrop 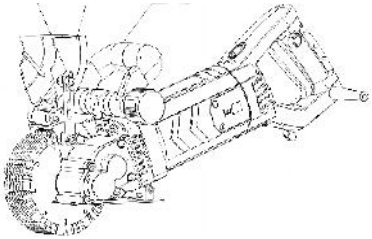 Lo stato del ribaltamento.	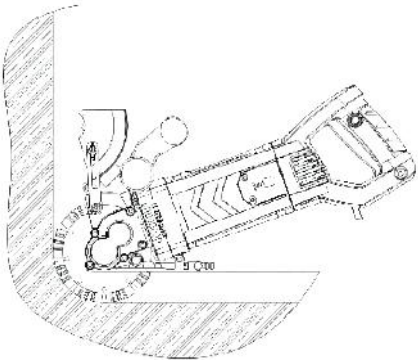 Quando il coperchio viene capovolto, viene utilizzato per tagliare (intagliare) gli angoli delle pareti.

L'USO DEI CONNETTORI IDRAULICI

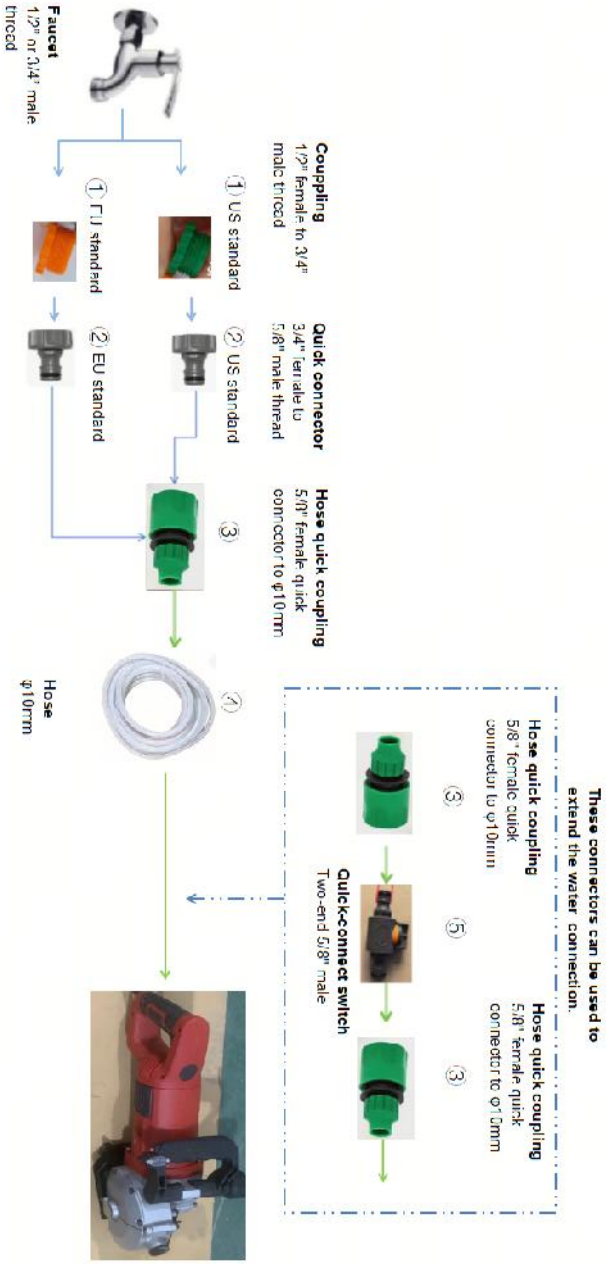

Nota: se il rubinetto ha una filettatura da 3/4”, l'elemento ① non è necessario.

SOSTITUIRE IL PEZZO DA TAGLIO

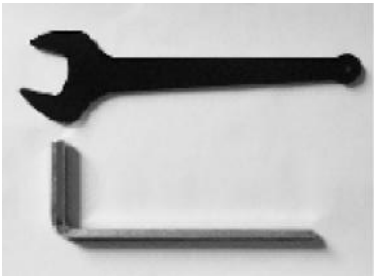

1. Strumenti di smontaggio



2. Aprire il foglio di copertina



3. Allentare la vite e ribaltare lo schermo di protezione.



4. Aprire in senso antiorario

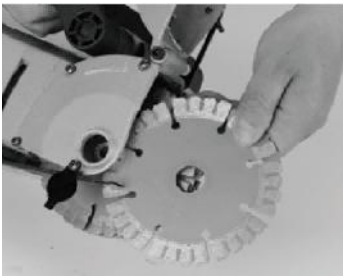

5. Rimuovere la piastra di pressione e la lama della sega



6. Rimuovere il distanziatore tra le lame della sega

 7. Rimuovere la sequenza di installazione inversa per completare la sostituzione. (Bloccare in senso orario)	

MANUTENZIONE E RIPARAZIONE DELLA MACCHINA

Prima di qualsiasi intervento di manutenzione o cura su questa macchina, è necessario scollegare l'alimentazione, staccare la spina!

1) La macchina è fabbricata secondo gli standard di sicurezza e non deve essere smontata in caso di malfunzionamento.

2) Durante la riparazione, gli accessori devono essere ricambi forniti dalla nostra azienda, altrimenti la macchina si danneggerà o si guasterà.

3) Dopo ogni utilizzo della macchina, assicurarsi di pulire la ghiaia e la polvere presenti sulla macchina e mantenere pulite tutte le parti operative come interruttori, spine e maniglie, tenendole fuori dalla portata dei bambini e mantenendole asciutte. Evitare la formazione di ruggine che potrebbe impedire il funzionamento della macchina o causare incidenti.

SCHEMA DEI COMPONENTI DELLA MACCHINA

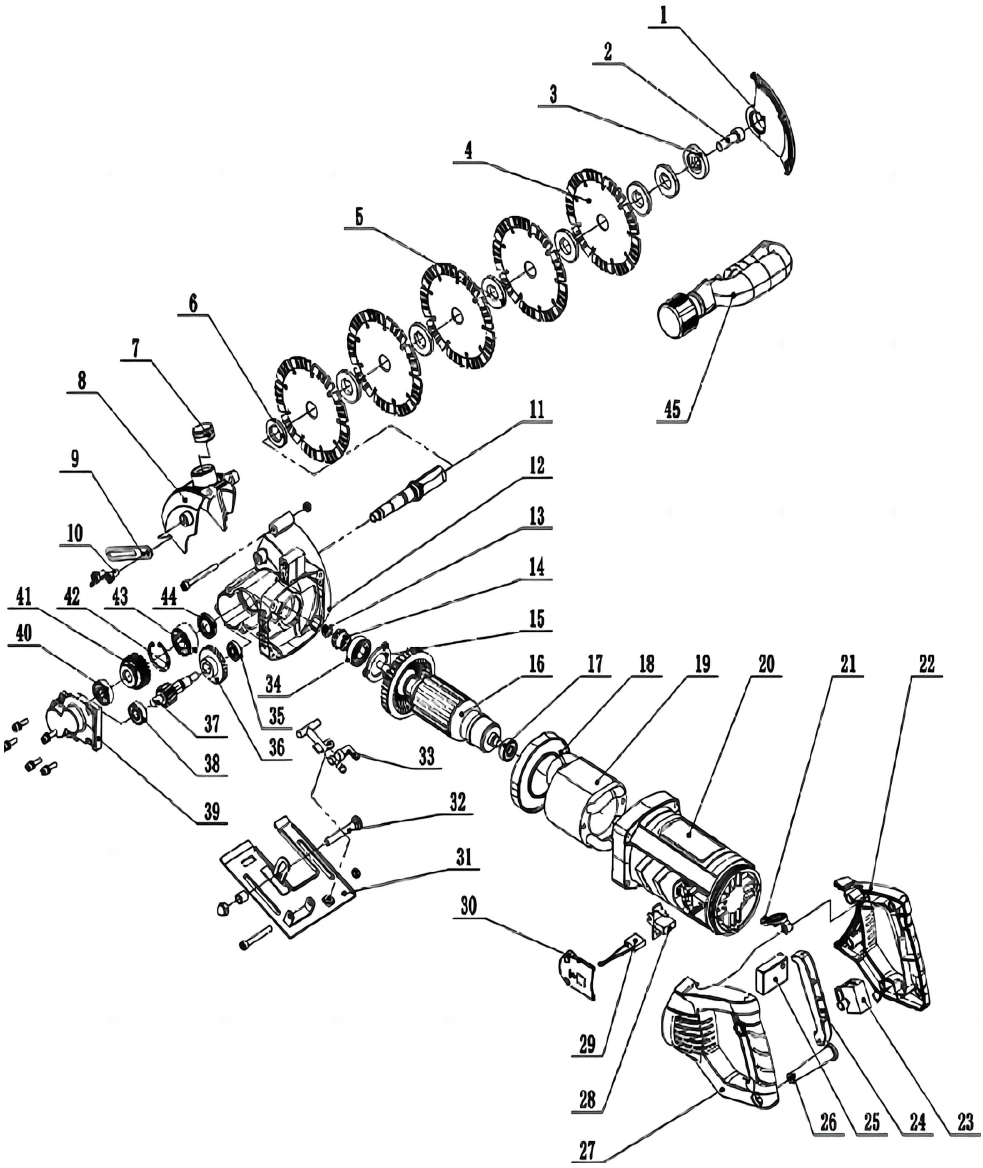

NO.	Descrizione	Q ' ty	NO.	Descrizione	Q ' ty
1	Copertura laterale	1	24	Pulsante di commutazione	1
2	Viti interne ad angolo retto M10X25	1	25	avvio graduale	1
3	Piastra di pressione superiore	1	26	Guaina del filo	1
4	lama della sega	5	27	Maniglia sinistra	1
5	Shim	7	28	Telaio con spazzole in carbonio	2
6	Piastra di pressione inferiore	1	29	Spazzola di carbone	2
7	Tappo in gomma	1	30	Coperchio portaspazzole	2
8	Copertura protettiva	1	31	pavimento	1
9	Limite veloce	1	32	Vite a testa tonda	1
10	Vite a farfalla	2	33	Rubinetto dell'acqua	1
11	albero di uscita	1	34	Cuscinetto 6202	1
12	Testa	1	35	Cuscinetto 608	1
13	Dado allentato M8	1	36	Paracadute grande dente	1
14	piccolo dente da spiaggia	1	37	Albero di trasmissione	1

15	piastra di stampa	1	38	Cuscinetto 6000	1
16	rotore	1	39	Sede del cuscinetto	1
17	Cuscinetto 629	1	40	Cuscinetto 6200	1
18	Anello guida	1	41	Ingranaggio	1
19	Statore	1	42	Anello dentato forato	1
20	Conchiglia	1	43	Cuscinetto 3202	1
21	Pulsante rotante	1	44	Paraolio scheletrico	1
22	Maniglia destra	1	45	Maniglia laterale assemblaggio	1
23	interruttore	1			

SMALTIMENTO CORRETTO

Questo prodotto è soggetto alle disposizioni della Direttiva europea 2012/19/UE. Il simbolo del bidone della spazzatura barrato indica che il prodotto deve essere smaltito separatamente nell'Unione Europea. Ciò si applica al prodotto e a tutti gli accessori contrassegnati con questo simbolo. I prodotti contrassegnati in questo modo non possono essere smaltiti con i normali rifiuti domestici, ma devono essere conferiti presso un punto di raccolta per il riciclaggio di apparecchiature elettriche ed elettroniche.

Produttore: WUYI BOHAI ELECTRIC TOOLS CO., LTD
Indirizzo: Che MenTou,Parco industriale Tongqin, Jinhua, Zhejiang 321200 Cina
Indirizzo e-mail: support@vevor.com





VEVOR

Upgrade · The Home Creator Way

Perseguidor de muros

Modelo: KC160/KC125 /KC133

VEVOR
Upgrade·The Home Creator Way

Wall Chaser

Modelo: KC160/KC125 /KC133



<Imagen solo como referencia>

Estas son las instrucciones originales. Lea atentamente todo el manual antes de usar el producto. VEVOR se reserva el derecho de interpretar el manual de usuario. El aspecto del producto puede variar con respecto al que reciba. Le pedimos disculpas si no le informamos nuevamente sobre actualizaciones de tecnología o software.

Le agradecemos sinceramente que haya elegido nuestros productos. Recibirá el soporte técnico integral y la garantía de servicio de la empresa. Descripción del producto: Esta herramienta es adecuada para cortar y dar forma a ladrillos refractarios antiguos, ladrillos de cemento, ladrillos ligeros, muros de hormigón (base) y para cortar granito, mármol, baldosas cerámicas y otros materiales de construcción.

PARÁMETRO

Modelo	Voltaje Frecuencia	Potencia nominal (W)	Potencia de carga (W)	Potencia máxima (W)	Calificado Actual (A)	Corriente de carga (A)	Disyuntor sugerido (A)	Rotación máxima (r/min)	Especificaciones de la hoja de sierra	La mayor capacidad de corte (D*W)
KC133	CA 120V 60Hz	1560	2600	3300	13	20	20	6800	⌀ 133*⌀ 20*4 mm	41*42 mm
	AC230V 50Hz	2000	3800	4800	9	18	20	6500		
KC160	CA 120V 60Hz	1800	2700	3300	15	25	30	6800	⌀ 160* ⌀ 22,2*2,4 mm	50*40 mm
	AC230V 50Hz	2500	3200	5000	11	14	20	5460		
KC125	CA 120V 60Hz	1560	2900	3300	13	25	30	6800	⌀ 125*⌀ 20*2.5 mm	34*40 mm
	AC230V 50Hz	2000	3000	5000	9	20	20	6750		

INSTRUCCIONES SOBRE LOS SÍMBOLOS

El símbolo de advertencia significa que cualquier incumplimiento de los procedimientos operativos de este manual resultará en lesiones personales o daños a la máquina .

El símbolo de advertencia significa que cualquier desviación de los

procedimientos operativos descritos en este manual provocará lesiones personales o daños a la máquina.

El símbolo de prevención de descargas eléctricas significa que cualquier operación que no esté de acuerdo con las instrucciones de funcionamiento Los procedimientos descritos en este manual pueden provocar daños por descarga eléctrica .

Símbolo de prevención de descargas eléctricas, lo que significa que cualquier operación que no se ajuste a los procedimientos operativos indicados en este manual puede causar daños por descarga eléctrica.

El símbolo de fuego significa que cualquier incumplimiento de las instrucciones de funcionamiento de este manual provocará un incendio. peligro .

El símbolo de fuego significa que cualquier incumplimiento de las instrucciones de funcionamiento contenidas en este manual conllevará un riesgo de incendio.



El símbolo de protección ocular puede modificarse añadiendo otros equipos de protección individual, como protección auditiva, mascarilla antipolvo, etc.

El símbolo de protección ocular se puede modificar añadiendo otros equipos de protección individual, como protección auditiva, mascarillas antipolvo, etc.

ADVERTENCIA

Para reducir el riesgo de lesiones, utilice únicamente accesorios con una velocidad nominal igual o superior a la velocidad máxima indicada en la herramienta.

El producto cumple con las normas y regulaciones pertinentes. La instalación de este dispositivo debe cumplir con todas las normativas aplicables y solo debe utilizarse en áreas bien ventiladas. Lea el manual

de usuario antes de instalar y utilizar este equipo.
Este equipo puede generar niveles de ruido superiores a 85 dB(A) durante su funcionamiento. El operador debe usar protección auditiva.
El uso prolongado de este equipo puede provocar el síndrome de vibración mano-brazo. Tome descansos regulares y asegúrese de manipularlo correctamente.
Los chorros de alta presión pueden causar lesiones graves. No dirija la pistola pulverizadora hacia personas, animales, equipos eléctricos con corriente ni hacia el propio aparato.
Mantenga a los niños y las mascotas alejados del área de trabajo durante la operación.
No utilice este equipo en espacios confinados ni en entornos inflamables o explosivos.
Los motores de gasolina producen monóxido de carbono, un gas tóxico inodoro y mortal. No utilice el equipo en interiores ni en zonas con poca ventilación.
Las superficies del motor y del silenciador se calientan muchísimo. No las toque durante el funcionamiento ni inmediatamente después de apagar el motor.
La gasolina es altamente inflamable. Apague el motor y manténgase alejado de fuentes de ignición antes de repostar. Reposte únicamente al aire libre, en zonas bien ventiladas.
Deseche el combustible usado de acuerdo con las normativas medioambientales locales. No lo vierta en desagües ni en el medio ambiente.
ADVERTENCIA
Para reducir el riesgo de sufrir lesiones, utilice exclusivamente accesorios que no tengan la máxima intensidad en las menos iguales a las que se indican en la herramienta.
El producto cumple con todas las normas y reglamentos pertinentes. La instalación de este dispositivo debe cumplir con todas las normativas aplicables y solo debe utilizarse en áreas bien ventiladas. Lea el manual de usuario antes de instalar y utilizar este equipo.

Este equipo puede generar niveles de ruido superiores a 85 dB(A) durante su funcionamiento. El operador debe usar protección auditiva.
El uso prolongado de este equipo puede provocar el síndrome de vibración mano-brazo. Tome descansos regulares y asegúrese de manipularlo correctamente.
Los chorros de alta presión pueden causar lesiones graves. No apunte la pistola pulverizadora hacia personas, animales, equipos eléctricos con corriente ni hacia el propio dispositivo.
Mantenga a los niños y a las mascotas alejados del área de trabajo durante la operación.
No utilice este equipo en espacios confinados ni en entornos inflamables o explosivos.
Los motores de gasolina producen monóxido de carbono, un gas tóxico, inodoro y mortal. No utilice el equipo en interiores ni en zonas con poca ventilación.
Las superficies del motor y del silenciador se calientan muchísimo. No las toque durante el funcionamiento ni inmediatamente después de detener el motor.
La gasolina es altamente inflamable. Apague el motor y aléjese de cualquier fuente de ignición antes de repostar. Reposte únicamente al aire libre, en zonas bien ventiladas.
Elimine los usos de combustibles conforme a las normas ambientales locales. Ne les versez pas dans les canalisations ou l'environnement.

Normas generales de seguridad

El polvo generado al cortar hormigón, mampostería y otros materiales puede contener sílice cristalina. La inhalación prolongada puede causar enfermedades respiratorias graves como la silicosis. Utilice equipos de extracción de polvo y protección respiratoria.
Al utilizar la función de corte en húmedo, evite que entre agua en el motor. Los operarios deben usar guantes y calzado aislantes para evitar descargas eléctricas.

Utilice únicamente discos de corte de resina reforzada o de diamante con una velocidad nominal al menos igual a la velocidad máxima de esta herramienta. No utilice discos dañados.
Durante el funcionamiento, puede producirse un retroceso que provoque la pérdida de control y lesiones graves. Sujete siempre la herramienta firmemente con ambas manos y colóquese en una posición segura.
Los operarios deben usar gafas de seguridad, mascarilla antipolvo, protección auditiva, guantes antideslizantes y calzado de seguridad.
Este producto no es un juguete. Los niños no deben manipular ni acercarse a la máquina. Manténgalo fuera del alcance de los niños.
Si el cable de alimentación está dañado, debe ser reemplazado por el fabricante, su agente de servicio o personal igualmente cualificado para evitar riesgos.
Este equipo debe conectarse a la fuente de alimentación mediante un enchufe con protección contra fugas. Si el enchufe está dañado, sustitúyalo inmediatamente.
¡ADVERTENCIA! Lea todas las advertencias e instrucciones de seguridad. El incumplimiento de las advertencias e instrucciones puede provocar descargas eléctricas, incendios o lesiones graves. Guarde todas las advertencias e instrucciones para futuras consultas. El término «herramienta eléctrica» en todas las advertencias que se enumeran a continuación se refiere a su herramienta eléctrica manual (con cable) o a su herramienta eléctrica inalámbrica (a batería).
Normas generales de seguridad
El polvo generado al cortar hormigón, mampostería y otros materiales puede contener sílice cristalina. La inhalación prolongada puede causar enfermedades respiratorias graves como la silicosis. Utilice equipos de extracción de polvo y protección respiratoria.
Al utilizar la función de corte en húmedo, evite que entre agua en el motor. Los operarios deben usar guantes y calzado aislantes para evitar descargas eléctricas.
Utilice únicamente discos reforzados con resina o discos de corte de diamante con una velocidad nominal igual o superior a la velocidad

máxima de esta herramienta. No utilice discos dañados.
El retroceso puede ocurrir durante el uso, lo que puede provocar la pérdida de control y lesiones graves. Sujete siempre la herramienta firmemente con ambas manos y colóquese en una posición segura.
Los operarios deben usar gafas de protección, mascarilla antipolvo, protección auditiva, guantes antideslizantes y calzado de seguridad.
Este producto no es un juguete. Los niños no deben manipular ni acercarse a la máquina. Manténgalo fuera del alcance de los niños.
Si el cable de alimentación está dañado, debe ser reemplazado por el fabricante, su agente de servicio o personal igualmente cualificado para evitar cualquier peligro.
Este equipo debe conectarse a la fuente de alimentación mediante un enchufe con protección contra fugas. Si el enchufe está dañado, sustitúyalo inmediatamente.
¡ADVERTENCIA! Lea todas las precauciones e instrucciones de seguridad. El incumplimiento de las advertencias e instrucciones puede provocar descargas eléctricas, incendios o lesiones graves. Conserve las advertencias e instrucciones para futuras consultas. El término «herramienta eléctrica» en todas las advertencias posteriores se refiere a su herramienta eléctrica con cable (conectada a la red eléctrica) o a batería (inalámbrica).

1) Seguridad en el área de trabajo

a) Mantenga el área de trabajo limpia y bien iluminada. Las áreas desordenadas u oscuras propician accidentes.
b) No utilice herramientas eléctricas en atmósferas explosivas, como en presencia de líquidos, gases o polvo inflamables. Las herramientas eléctricas generan chispas que pueden encender el polvo o los vapores.
c) Mantenga a los niños y a los transeúntes alejados mientras utiliza una herramienta eléctrica. Las distracciones pueden provocar la pérdida de control.

2) Seguridad eléctrica

a) Los enchufes de las herramientas eléctricas deben coincidir con la toma de corriente. Nunca modifique el enchufe de ninguna manera.
No utilice adaptadores de enchufes con herramientas eléctricas con conexión a tierra. El uso de enchufes sin modificar y tomas de corriente compatibles reduce el riesgo de descarga eléctrica.
b) Evite el contacto corporal con superficies conectadas a tierra, como tuberías, radiadores, cocinas y refrigeradores. Existe un mayor riesgo de descarga eléctrica si su cuerpo está conectado a tierra.
c) No exponga las herramientas eléctricas a la lluvia ni a condiciones húmedas. El agua que entre en una herramienta eléctrica aumentará el riesgo de descarga eléctrica.
d) No maltrate el cable. Nunca lo utilice para transportar, tirar o desconectar la herramienta eléctrica. Mantenga el cable alejado del calor, el aceite, los bordes afilados o las piezas móviles. Los cables dañados o enredados aumentan el riesgo de descarga eléctrica.
e) Al utilizar una herramienta eléctrica en exteriores, use un cable de extensión apto para uso exterior. El uso de un cable apto para exteriores reduce el riesgo de descarga eléctrica.
f) Si es inevitable utilizar una herramienta eléctrica en un lugar húmedo, utilice una fuente de alimentación protegida por un interruptor de circuito por falla a tierra (GFCI). El uso de un GFCI reduce el riesgo de descarga eléctrica.

3) Seguridad personal
a) Manténgase alerta, preste atención a lo que hace y use el sentido común al operar una herramienta eléctrica. No la utilice si está cansado o bajo los efectos de drogas, alcohol o medicamentos. Un momento de distracción al operar herramientas eléctricas puede ocasionar lesiones personales graves.
b) Utilice equipo de protección personal. Use siempre protección ocular. El equipo de protección, como mascarilla antipolvo, calzado de seguridad antideslizante, casco o protección auditiva, utilizado según las condiciones, reducirá las lesiones personales.

c) Evite el arranque involuntario. Asegúrese de que el interruptor esté en la posición de apagado antes de conectar la herramienta a la fuente de alimentación o a la batería, así como antes de cogerla o transportarla. Transportar herramientas eléctricas con el dedo sobre el interruptor o encenderlas con el interruptor activado aumenta el riesgo de accidentes.
d) Retire cualquier llave o herramienta de ajuste antes de encender la herramienta eléctrica. Dejar una llave o herramienta de ajuste acoplada a una parte giratoria de la herramienta eléctrica puede provocar lesiones personales.
e) No se estire demasiado. Mantenga una postura y un equilibrio adecuados en todo momento. Esto permite un mejor control de la herramienta eléctrica en situaciones imprevistas.
f) Vístase adecuadamente. No use ropa suelta ni joyas. Mantenga el cabello, la ropa y los guantes alejados de las piezas móviles. La ropa suelta, las joyas o el cabello largo pueden engancharse en las piezas móviles.
g) Si se proporcionan dispositivos para la conexión de sistemas de extracción y recolección de polvo, asegúrese de que estén conectados y se utilicen correctamente. El uso de sistemas de recolección de polvo puede reducir los riesgos relacionados con el polvo.

4) Uso y cuidado de las herramientas eléctricas

a) No fuerce la herramienta eléctrica. Utilice la herramienta adecuada para cada aplicación. La herramienta correcta realizará el trabajo mejor y de forma más segura, a la velocidad para la que fue diseñada.
b) No utilice la herramienta eléctrica si el interruptor no la enciende ni la apaga. Cualquier herramienta eléctrica que no pueda controlarse con el interruptor es peligrosa y debe repararse.
c) Desconecte el enchufe de la fuente de alimentación y/o la batería de la herramienta eléctrica antes de realizar ajustes, cambiar accesorios o guardarla. Estas medidas de seguridad preventivas reducen el riesgo de que la herramienta se encienda accidentalmente.
d) Guarde las herramientas eléctricas inactivas fuera del alcance de los

niños y no permita que personas que no estén familiarizadas con la herramienta o estas instrucciones la utilicen. Las herramientas eléctricas son peligrosas en manos de usuarios no capacitados.
e) Mantenimiento de las herramientas eléctricas. Compruebe que no haya desalineación ni atascos en las piezas móviles, roturas o cualquier otra condición que pueda afectar al funcionamiento de la herramienta. Si está dañada, repárela antes de usarla. Muchos accidentes se deben a herramientas eléctricas con un mantenimiento deficiente.
f) Mantenga las herramientas de corte afiladas y limpias. Las herramientas de corte bien mantenidas y con filos afilados tienen menos probabilidades de atascarse y son más fáciles de controlar.
g) Utilice la herramienta eléctrica, sus accesorios y brocas, etc., de acuerdo con estas instrucciones, teniendo en cuenta las condiciones de trabajo y la tarea a realizar. El uso de la herramienta eléctrica para operaciones distintas a las previstas podría generar una situación peligrosa.

5) Servicio

a) Haga que un técnico cualificado revise su herramienta eléctrica utilizando únicamente repuestos idénticos. Esto garantizará que se mantenga la seguridad de la herramienta.
Requisito especial para la herramienta de corte.

6) Advertencias de seguridad de la máquina de corte

a) El protector provisto con la herramienta debe estar fijado de forma segura a la herramienta eléctrica y colocado para una máxima seguridad, de manera que la menor cantidad de hoja de sierra quede expuesta hacia el operador.
Colóquese usted y a los transeúntes lejos del plano de la hoja de sierra giratoria.
La protección ayuda a proteger al operario de los fragmentos de la rueda rota y del contacto accidental con la hoja de sierra.
b) Utilice únicamente hojas de sierra reforzadas con adhesivo o de corte diamantado para su herramienta eléctrica. El hecho de que un accesorio

pueda acoplarse a su herramienta eléctrica no garantiza un funcionamiento seguro.
c) La velocidad nominal del accesorio debe ser al menos igual a la velocidad máxima.
marcado en la herramienta eléctrica. Los accesorios que funcionan a una velocidad superior a la nominal pueden romperse y desprenderse.
d) Las hojas de sierra deben usarse únicamente para las aplicaciones recomendadas. Por ejemplo: no amolar con el lateral de la hoja de sierra de corte. Los discos abrasivos de corte están diseñados para el amolado periférico; las fuerzas laterales aplicadas a estos discos pueden provocar que se rompan.
e) Utilice siempre bridas para hojas de sierra en buen estado y del diámetro correcto para la hoja de sierra seleccionada. Las bridas adecuadas sujetan la hoja de sierra, reduciendo así la posibilidad de que se rompa.
f) No utilice ruedas reforzadas desgastadas de herramientas eléctricas más grandes. Las hojas de sierra diseñadas para herramientas eléctricas más grandes no son adecuadas para la mayor velocidad de una herramienta más pequeña y pueden reventar.
NOTA: La advertencia anterior no se aplica a las herramientas diseñadas únicamente para usarse con discos de diamante.
g) El diámetro exterior y el grosor del accesorio deben estar dentro de la capacidad nominal de la herramienta eléctrica. Los accesorios de tamaño incorrecto no pueden protegerse ni controlarse adecuadamente.
h) El tamaño del eje de las hojas de sierra y las bridas debe ajustarse correctamente al husillo de la herramienta eléctrica.
Las hojas de sierra y las bridas con orificios para el eje que no coinciden con los herrajes de montaje de la herramienta eléctrica se desequilibrarán, vibrarán excesivamente y pueden provocar la pérdida de control.
i) No utilice ruedas dañadas. Antes de cada uso, inspeccione las hojas de sierra para detectar astillas o grietas. Si la herramienta eléctrica o la hoja de sierra se caen, inspeccione si hay daños o instale una hoja de sierra en buen estado. Después de inspeccionar e instalar la hoja de sierra,

colóquese usted y las personas que estén cerca lejos del plano de la hoja giratoria y haga funcionar la herramienta eléctrica a la máxima velocidad sin carga durante un minuto. Las hojas de sierra dañadas normalmente se romperán durante este tiempo de prueba.
j) Use equipo de protección personal. Según la aplicación, utilice protector facial, gafas de seguridad o anteojos de seguridad. Si es necesario, use mascarilla antipolvo, protectores auditivos, guantes y delantal de trabajo que pueda detener pequeños fragmentos abrasivos o de piezas de trabajo.
La protección ocular debe ser capaz de detener los fragmentos que salen despedidos durante las distintas operaciones.
La mascarilla antipolvo o el respirador deben ser capaces de filtrar las partículas generadas durante su actividad.
La exposición prolongada a ruidos de alta intensidad puede causar pérdida de audición.
k) Mantenga a los transeúntes a una distancia segura del área de trabajo. Cualquier persona que ingrese al área de trabajo debe usar equipo de protección personal.
Fragmentos de la pieza de trabajo o de una rueda rota pueden salir disparados y causar lesiones más allá del área inmediata de operación.
l) Sujete la herramienta eléctrica únicamente por las superficies de agarre aisladas cuando realice una operación en la que el accesorio de corte pueda entrar en contacto con cableado oculto o con su propio cable. El contacto del accesorio de corte con un cable con corriente puede electrificar las partes metálicas expuestas de la herramienta y provocar una descarga eléctrica al operario.
m) Coloque el cable lejos del accesorio giratorio. Si pierde el control, el cable podría cortarse o engancharse y su mano o brazo podrían ser arrastrados hacia la hoja de sierra giratoria.
n) Nunca deje la herramienta eléctrica en el suelo hasta que el accesorio se haya detenido por completo. La rueda giratoria podría engancharse en la superficie y hacer que pierda el control de la herramienta.
o) No utilice la herramienta eléctrica mientras la lleva a su lado. El contacto

accidental con el accesorio giratorio podría engancharse en su ropa y hacer que el accesorio se clave en su cuerpo.
p) Limpie regularmente las rejillas de ventilación de la herramienta eléctrica. El ventilador del motor aspira el polvo hacia el interior de la carcasa, y la acumulación excesiva de polvo metálico puede provocar riesgos eléctricos.
q) No utilice la herramienta eléctrica cerca de materiales inflamables. Las chispas podrían incendiar dichos materiales.
r) No utilice accesorios que requieran refrigerantes líquidos. El uso de agua u otros refrigerantes líquidos puede provocar electrocución o descarga eléctrica.

INSTRUCCIONES DE SEGURIDAD ADICIONALES

PARA OPERACIONES DE CORTE ABRASIVO

Sobornos y advertencias relacionadas
El retroceso es una reacción repentina a una hoja de sierra giratoria que se atasca o se engancha. El atasco o la obstrucción provocan una parada repentina de la rueda giratoria, lo que a su vez hace que la herramienta eléctrica, sin control, gire en la dirección opuesta a la rotación de la hoja de sierra en el punto donde se produce el atasco.

Por ejemplo, si una hoja de sierra abrasiva se engancha o se atasca con la pieza de trabajo, el borde de la rueda que entra en el punto de atasco puede clavarse en la superficie del material, provocando que la hoja se salga de su sitio. La hoja puede saltar hacia el operario o alejarse de él, dependiendo de la dirección de su movimiento en el punto de atasco. Las hojas de sierra abrasivas también pueden romperse en estas condiciones.

El contragolpe es el resultado del mal uso de las herramientas eléctricas y/o de procedimientos o condiciones de funcionamiento incorrectos, y puede evitarse tomando las precauciones adecuadas, como se indica a continuación.

a) Sujete firmemente la herramienta eléctrica y coloque su cuerpo y brazo de manera que pueda resistir las fuerzas de retroceso. Utilice siempre la empuñadura auxiliar, si la tiene, para un control máximo sobre el retroceso o la reacción de torsión durante el arranque. El operador puede controlar las reacciones de torsión o las fuerzas de retroceso si toma las precauciones adecuadas.
b) Nunca coloque la mano cerca del accesorio giratorio. El accesorio podría retroceder y golpearle la mano.
c) No coloque su cuerpo en línea con la rueda giratoria. El retroceso impulsará la herramienta en dirección opuesta al movimiento de la rueda en el punto de enganche.
d) Tenga especial cuidado al trabajar en esquinas, bordes afilados, etc. Evite rebotar y
Enganche del accesorio. Las esquinas, los bordes afilados o los rebotes tienden a enganchar el accesorio giratorio y provocar pérdida de control o retroceso.
e) No utilice cadenas de sierra, hojas para tallar madera, discos de diamante segmentados con una separación periférica superior a 10 mm ni hojas de sierra dentadas. Dichas hojas provocan retrocesos frecuentes y pérdida de control.
f) No “atasque” la rueda ni aplique presión excesiva. No intente hacer una Profundidad de corte excesiva. Sobrecargar la rueda aumenta la carga y la susceptibilidad a la torsión o el atasco durante el corte, así como la posibilidad de contragolpe o rotura de la hoja de sierra.
g) Si la rueda se atasca o si interrumpe un corte por cualquier motivo, apague la herramienta eléctrica y manténgala inmóvil hasta que la rueda se detenga por completo. Nunca intente retirar la rueda del corte mientras esté en movimiento, ya que podría producirse un contragolpe. Investigue y tome medidas correctivas para eliminar la causa del atasco de la hoja de sierra.
h) No reinicie la operación de corte en la pieza de trabajo. Deje que la hoja de sierra alcance su velocidad máxima y vuelva a introducirla con cuidado

en el corte. Si se reinicia la herramienta eléctrica en la pieza de trabajo, la hoja de sierra podría atascarse, salirse de su sitio o retroceder bruscamente.

i) Sostenga los paneles o cualquier pieza de trabajo de gran tamaño para minimizar el riesgo de que la hoja de sierra se atasque y se produzca un retroceso. Las piezas grandes tienden a ceder bajo su propio peso. Se deben colocar soportes debajo de la pieza de trabajo, cerca de la línea de corte y cerca del borde, a ambos lados de la hoja de sierra.

j) Tenga especial cuidado al hacer un “corte de bolsillo” en paredes existentes u otras áreas ciegas.

La rueda que sobresale puede cortar tuberías de gas o agua, cableado eléctrico u objetos que puedan provocar un retroceso.

Lista de piezas

No.	Nombre	Imagen	KC133	KC160	KC125
1	Placa de presión		9 en total (8 piezas ya ensambladas, 1 pieza de accesorio)		
2	Tubo de agua de φ10×5000±50 mm		1	1	1
3	llave de tubo		1	1	1
4	Llave hexagonal M8, M4, M3 cada una		1	1	1

5	Llave de boca fija		1	1	1
6	Manual de instrucciones		1	1	1
7	Conector reductor de rosca hembra de 1/2" a rosca macho de 3/4".		1	1	1
8	Conector rápido macho de rosca hembra de 3/4" a rosca hembra de 5/8".		1	1	1
9	Conector hembra de conexión rápida de 5/8" a conector rápido de manguera de φ10 mm		3	3	3
10	Interruptor de conexión rápida macho de 5/8" en dos extremos		1	1	1

11	Abrazadera para tubería de agua		1	1	1
12	Defensa		/	/	1
13	espaciador		/	/	1

NOMBRE DEL COMPONENTE

1 interruptor;	5 asas delanteras	9 cojinetes
Funda para 2 asas	6 carcasas de aluminio	10 placas base
3 botones giratorios	7 escudos móviles	11 grifos
4 chasis	8 hojas de sierra	12 fundas para cepillos

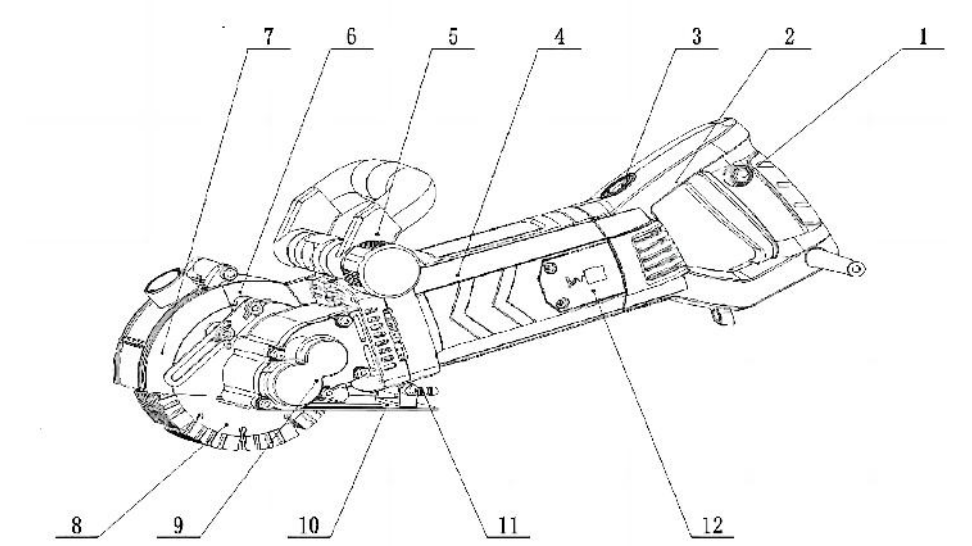

INSTRUCCIONES DE SEGURIDAD PARA SU FUNCIONAMIENTO

Entorno laboral

1) El área de trabajo debe estar limpia, iluminada y bien ventilada .
2) No utilice esta máquina en lugares con materiales inflamables y explosivos .
3) Cuando la máquina esté en funcionamiento, asegúrese de mantenerse alejado de niños, transeúntes y animales .
4) No utilice el cable de alimentación para tirar de la máquina. De lo contrario, podría dañarse y no podría funcionar .

Trabaja correctamente.

1) La máquina utiliza un tapón de protección contra fugas; utilice el tapón según lo indicado en la etiqueta de advertencia.
2) El tipo de toma de corriente de la fuente de alimentación debe coincidir con el enchufe proporcionado por esta máquina. No está permitido realizar ningún cambio en la estructura del enchufe, y esta máquina debe utilizarse con una fuente de alimentación con cable de tierra.
3) No utilice esta máquina al aire libre en días de lluvia.
4) No utilice el cable de alimentación para tirar de la máquina, para evitar que la máquina se dañe y no funcione correctamente.
5) Debemos evitar que el cable de alimentación entre en contacto con materiales calientes, húmedos, afilados y con piezas móviles.
6) Cuando la máquina se utilice en exteriores, utilice el cable de alimentación extendiéndose 4 m por encima y por fuera, y mantenga una conexión fiable.
7) Después de encender la máquina, evite que cualquier parte del cuerpo toque la superficie de la pared.

SEGURIDAD PERSONAL

1) Al operar la máquina, manténgase siempre alerta y nunca utilice la

máquina en condiciones de fatiga, abuso de alcohol, drogas o medicamentos para evitar accidentes causados por falta de atención durante operación.
2) Al operar, asegúrese de usar equipo de protección, como mascarillas antipolvo, gafas protectoras y orejeras. y así sucesivamente. Para evitar salpicaduras de arena y polvo que puedan causar contusiones en los ojos y la cara, o pérdida de audición debido a ruido fuerte.
3) Para evitar un arranque accidental, asegúrese de que el interruptor de la máquina esté apagado antes de encenderla. Asegúrese de que la conexión a la corriente sea la correcta. No toque el interruptor. botón para prevenir accidentes.
4) Antes de poner en marcha la máquina, compruebe que se hayan retirado la llave de bloqueo y la herramienta de ajuste. de la máquina.
5) Al operar, el cuerpo no debe estirarse demasiado hacia adelante, por favor mantenga siempre su cuerpo equilibrado.
6) Al operar, no use ropa suelta, no use joyas, usuarios con cabello largo Se debe depositar el cabello en los gorros protectores para evitar que toque las partes móviles durante el funcionamiento y cause accidentes.

USO DE LA MÁQUINA Y PRECAUCIONES

1) Antes de usar, compruebe la seguridad de la fuente de alimentación. Un enchufe y un cable de alimentación defectuosos pueden causar un mal funcionamiento. contacto. En casos graves, puede provocar descargas eléctricas, incendios y otros accidentes.
2) Durante la operación de ranurado, mantenga la máquina recta y avance de manera uniforme.
3) Los operarios deben usar guantes aislantes y calzado aislante cuando utilicen la operación de corte por agua,
para evitar accidentes por descarga eléctrica.
4) Dibuje el alambre guía sobre la superficie de trabajo para mejorar la eficiencia y la precisión del ranurado .
5) La máquina es de alta potencia con una carga de trabajo pesada, por lo

que asegúrese de la interconexión. Componentes sólidos y fiables antes de su uso.
6) Las operaciones de corte sin agua deben estar equipadas con equipos de eliminación de polvo, para que garantizar un buen ambiente de trabajo
7) Al girar la máquina, debe abrir la tapa prestando especial atención a la protección contra arenas voladoras. El trabajo de ranurado sin protección es muy peligroso. En casos graves, causará problemas personales lesión.
8) Cuando utilice los conectores de agua para cortar, tenga cuidado de no dejar El agua fluye hacia la máquina.

INSTRUCCIONES DE FUNCIONAMIENTO

A Mirando hacia la ranura durante el funcionamiento	
Empuñadura lateral hacia adelante 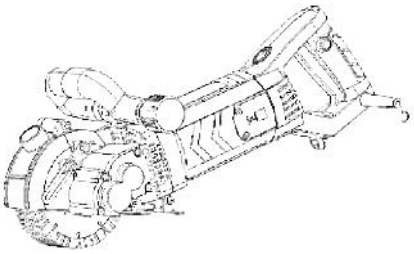 El estado de una tapa cuando está cerrada.	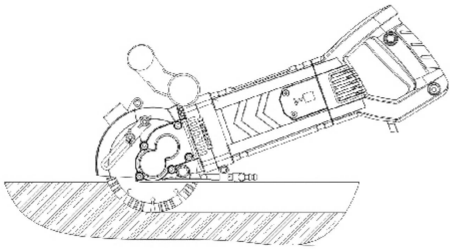 Una pared plana para cortar (ranurar) cuando la tapa está cerrada.

B Cuando la operación de ranura de esquina

Unscrew the screws

Flipping shield

Side handle backdrop

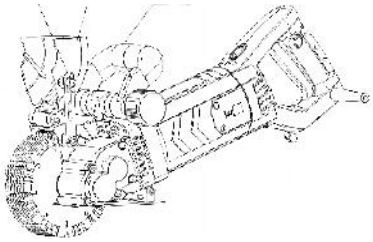

El estado de la revocación.

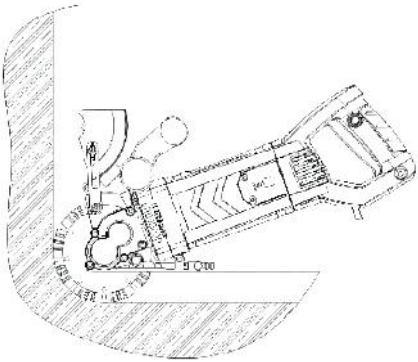

Cuando se le da la vuelta a la tapa, se utiliza para cortar (ranurar) la esquina de la pared.

EL USO DE CONECTORES DE AGUA

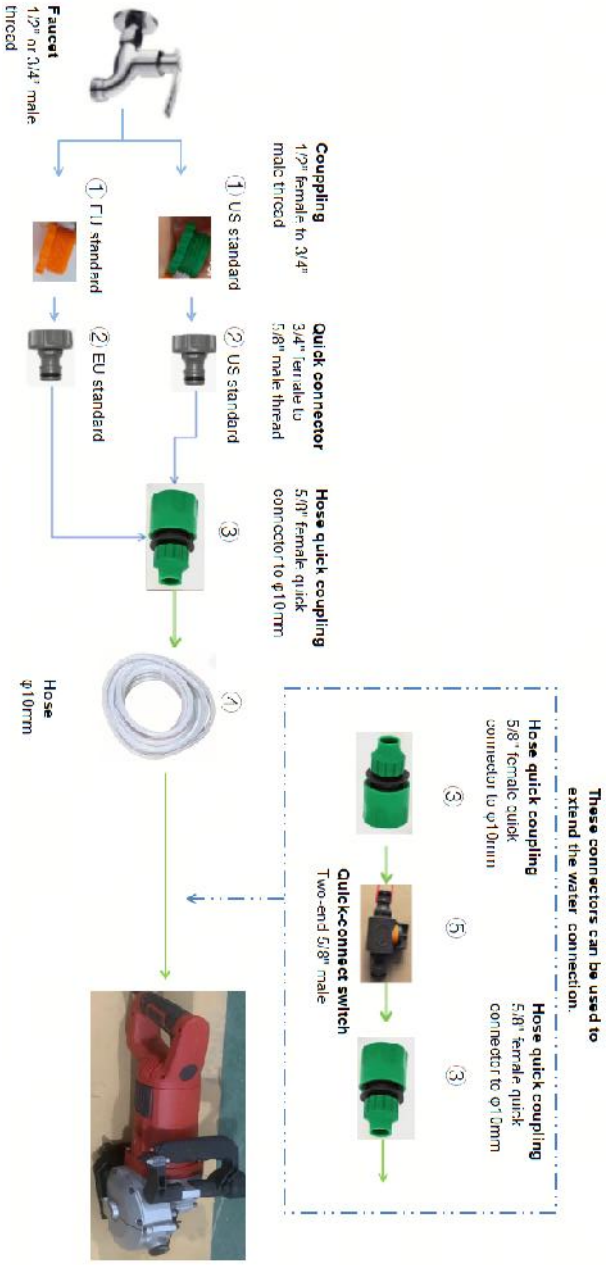

Nota: Cuando el grifo tiene rosca de 3/4”, el elemento ① no es necesario.

REEMPLAZAR LA PIEZA DE CORTE

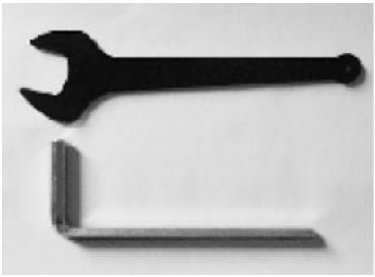

1. Herramientas de desmontaje



2. Abra la hoja de portada.



3. Afloje el tornillo y voltee el protector de actividad.



4. Despliega en sentido contrario a las agujas del reloj.

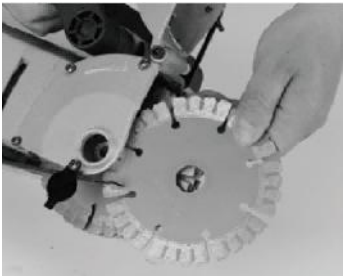

5. Retire la placa de presión y la hoja de sierra.



6. Retire el espaciador entre las hojas de sierra.

 7. Retire el orden de instalación en sentido inverso para completar el reemplazo. (Bloquear en el sentido de las agujas del reloj)	

MANTENIMIENTO Y REPARACIÓN DE LA MÁQUINA

Antes de realizar cualquier mantenimiento o cuidado de esta máquina, debe desconectar la alimentación eléctrica, ¡desenchufarla!

1) La máquina está fabricada de acuerdo con las normas de seguridad y no debe desmontarse si deja de funcionar.

2) Al realizar reparaciones, los accesorios deben ser repuestos proporcionados por nuestra empresa; de lo contrario, la máquina podría dañarse o averiarse.

3) Después de cada uso, asegúrese de limpiar la grava y el polvo de la máquina y mantenga limpias todas las partes operativas, como interruptores, enchufes y manijas. Manténgala fuera del alcance de los niños y en un lugar seco. Evite la oxidación, ya que la máquina podría dañarse o sufrir accidentes.

DIAGRAMA DE COMPONENTES DE LA MÁQUINA

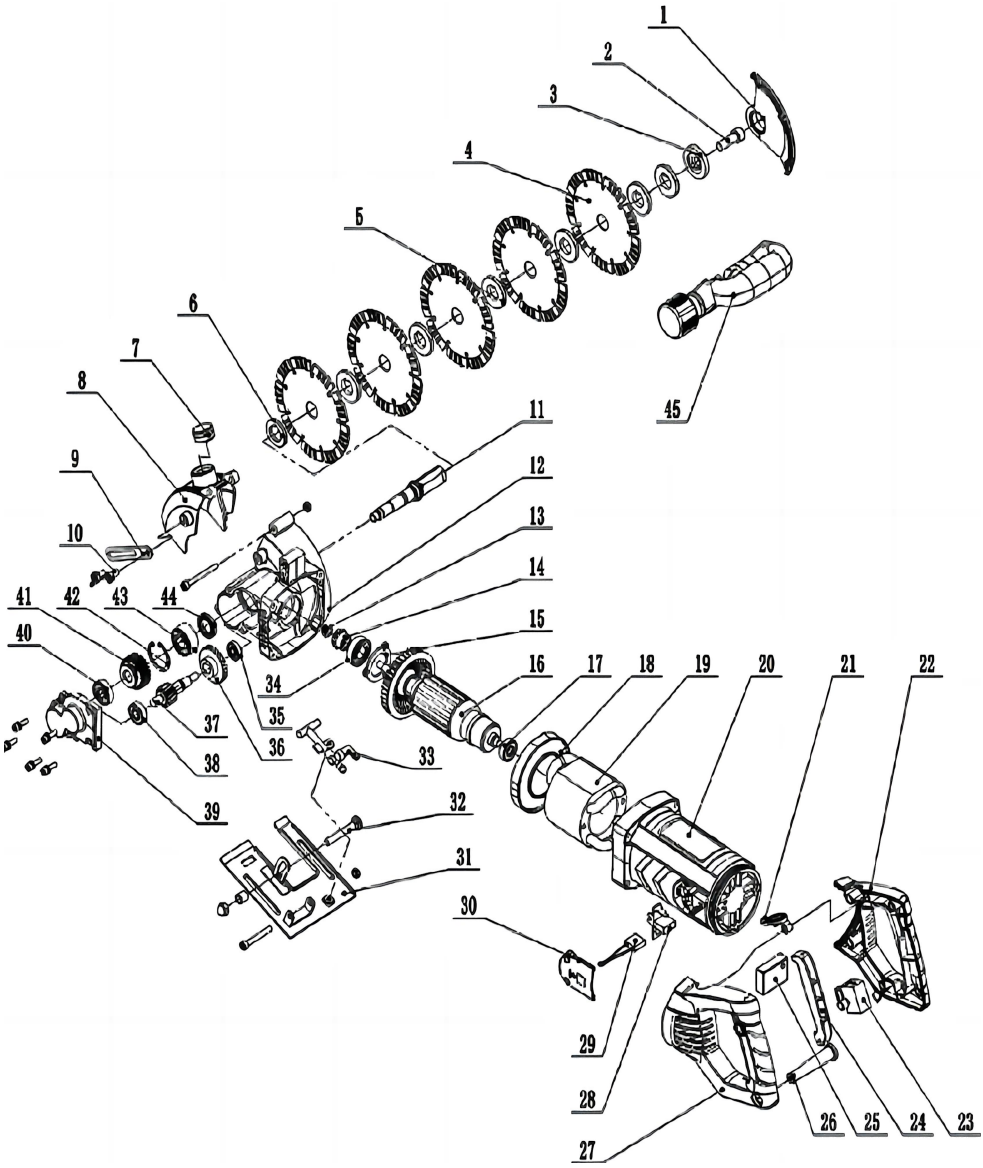

No.	Descripción	Q ' ty	No.	Descripción	Q ' ty
1	Cubierta lateral	1	24	Botón de interruptor	1
2	Tornillos internos de seis ángulos M10X25	1	25	arranque suave	1
3	Placa de presión superior	1	26	funda de alambre	1
4	Hoja de sierra	5	27	Mango izquierdo	1
5	Calce	7	28	Marco de escobillas de carbón	2
6	Placa de presión inferior	1	29	Escobilla de carbón	2
7	tapón de goma	1	30	Tapa del soporte del cepillo	2
8	Cubierta de protección	1	31	piso	1
9	Límite rápido	1	32	Tornillo de carro	1
10	Tornillo mariposa	2	33	Grifo de agua	1
11	eje de salida	1	34	Rodamiento 6202	1
12	Cabeza	1	35	Rodamiento 608	1
13	Tuerca M8 más floja	1	36	Paracaídas grande diente	1
14	Pequeño diente de playa	1	37	eje de engranajes	1
15	placa de presión	1	38	Rodamiento 6000	1
16	rotor	1	39	Asiento del cojinete	1
17	Rodamiento 629	1	40	Rodamiento 6200	1

18	Anillo guía	1	41	Engranaje	1
19	Estator	1	42	Anillo de engranajes perforados	1
20	Caparazón	1	43	Rodamiento 3202	1
21	Botón giratorio	1	44	Sello de aceite de esqueleto	1
22	Mango derecho	1	45	Asa lateral asamblea	1
23	cambiar	1			

ELIMINACIÓN CORRECTA

Este producto está sujeto a la Directiva europea 2012/19/UE. El símbolo de un contenedor de basura tachado indica que el producto requiere recogida selectiva en la Unión Europea. Esto se aplica al producto y a todos sus accesorios. Los productos marcados con este símbolo no deben desecharse con la basura doméstica habitual, sino que deben llevarse a un punto de recogida para el reciclaje de aparatos eléctricos y electrónicos.

Fabricante: WUYI BOHAI ELECTRIC TOOLS CO., LTD
Dirección: Che MenTou, Parque Industrial Tongqin, Jinhua, Zhejiang 321200 China
Correo electrónico: support@vevor.com





VEVOR

Upgrade · The Home Creator Way

Bruzdownica

Modele: KC160/KC125 /KC133

VEVOR
Upgrade·The Home Creator Way

Wall Chaser

Model: KC160/KC125 /KC133



<Zdjęcie tylko w celach informacyjnych>

To jest oryginalna instrukcja obsługi. Przed użyciem prosimy o dokładne zapoznanie się z treścią instrukcji. Firma VEVOR zastrzega sobie prawo do jednoznacznej interpretacji niniejszej instrukcji obsługi. Wygląd produktu zależy od stanu, w jakim go otrzymali Państwo. Prosimy o wyrozumiałość, ale nie będziemy Państwa ponownie informować o aktualizacjach technologicznych lub oprogramowania naszego produktu.

Dziękujemy serdecznie za wybranie naszych produktów, gwarantujemy Państwu kompleksową obsługę techniczną i serwis.
Opis produktu: To narzędzie nadaje się do cięcia i formowania starej cegły ogniotrwałej, cegły cementowej, lekkiej cegły, ścian betonowych (gruntowych), a także do cięcia granitu, marmuru, płytek ceramicznych i innych materiałów budowlanych.

PARAMETR

Model	Częstotliwość napięcia	Moc znamionowa (W)	Moc obciążenia (W)	Maksymalna moc (W)	Oceniony Aktualny (A)	Prąd obciążenia (A)	Sugerowany wyłącznik obwodu (A)	Maksymalny obrót (obr./min)	Specyfikacja ostrza piły	Największa wydajność cięcia (D*W)
KC133	Prąd zmienny 120 V 60 Hz	1560	2600	3300	13	20	20	6800	⌀ 133*⌀ 20*4 mm	41*42 mm
	AC230V 50Hz	2000	3800	4800	9	18	20	6500		
KC160	Prąd zmienny 120 V 60 Hz	1800	2700	3300	15	25	30	6800	⌀ 160* ⌀ 22,2*2,4 mm	50*40mm
	AC230V 50Hz	2500	3200	5000	11	14	20	5460		
KC125	Prąd zmienny 120 V 60 Hz	1560	2900	3300	13	25	30	6800	⌀ 125*⌀ 20*2,5 mm	34*40 mm
	AC230V 50Hz	2000	3000	5000	9	20	20	6750		

INSTRUKCJE DOTYCZĄCE SYMBOLI

Symbol ostrzegawczy oznacza, że jakiekolwiek nieprzestrzeganie procedur operacyjnych opisanych w niniejszej instrukcji spowoduje obrażenia ciała lub uszkodzenie maszyny .
Symbol ostrzegawczy oznacza, że jakiekolwiek odstępstwo od procedur obsługi opisanych w niniejszej instrukcji spowoduje obrażenia ciała lub uszkodzenie maszyny.

Symbol „Zapobiegaj porażeniu prądem” oznacza, że każda czynność niezgodna z instrukcją obsługi jest zabroniona.
Nieprzestrzeganie procedur opisanych w niniejszej instrukcji może spowodować uszkodzenie ciała spowodowane porażeniem prądem elektrycznym .
Symbol zapobiegający porażeniu prądem elektrycznym, oznaczający, że wszelkie czynności wykonywane niezgodnie z procedurami podanymi w niniejszej instrukcji mogą spowodować uszkodzenie ciała wskutek porażenia prądem elektrycznym.

Symbol ognia oznacza, że nieprzestrzeganie instrukcji obsługi zawartych w niniejszej instrukcji spowoduje pożar. zagrożenie .
Symbol ognia oznacza, że jakiekolwiek nieprzestrzeganie instrukcji obsługi zawartych w niniejszej instrukcji grozi pożarem.



Symbol ochrony oczu można zmienić poprzez dodanie innego sprzętu ochrony osobistej, takiego jak ochrona słuchu, maska przeciwpyłowa itp.
Symbol ochrony oczu można zmienić, dodając inny sprzęt ochrony osobistej, taki jak ochronniki słuchu, maski przeciwpyłowe itp.

OSTRZEŻENIE

Aby zmniejszyć ryzyko obrażeń, należy używać wyłącznie akcesoriów o znamionowej prędkości co najmniej równej maksymalnej prędkości podanej na narzędziu.

Produkt jest zgodny z odpowiednimi normami i przepisami. Instalacja tego urządzenia musi być zgodna ze wszystkimi obowiązującymi przepisami i powinno być ono użytkowane wyłącznie w dobrze wentylowanych pomieszczeniach. Przed instalacją i użytkowaniem urządzenia należy zapoznać się z instrukcją obsługi.

„To urządzenie może generować hałas o natężeniu przekraczającym 85

dB(A) podczas pracy. Operator musi nosić środki ochrony słuchu.
Długotrwałe używanie tego sprzętu może prowadzić do zespołu wibracyjnego ręka-ramię. Należy robić regularne przerwy i dbać o prawidłowe obchodzenie się z urządzeniem.
Strumienie wody pod wysokim ciśnieniem mogą spowodować poważne obrażenia. Nie kieruj pistoletu natryskowego w stronę ludzi, zwierząt,

urządzeń elektrycznych pod napięciem ani samego urządzenia.

Podczas pracy należy trzymać dzieci i zwierzęta domowe z dala od miejsca pracy.
Nie należy używać tego sprzętu w pomieszczeniach zamkniętych ani w środowisku zagrożonym wybuchem/łatwym do zatrucia.
Silniki benzynowe wytwarzają tlenek węgla, śmiertelnie niebezpieczny, bezwonny i toksyczny gaz. Nie należy używać urządzenia w pomieszczeniach zamkniętych ani w pomieszczeniach o słabej wentylacji.
Powierzchnie silnika i tłumika są bardzo gorące. Nie dotykać podczas pracy ani bezpośrednio po wyłączeniu.
Benzyna jest wysoce łatwopalna. Przed tankowaniem należy wyłączyć silnik i trzymać go z dala od źródeł zapłonu. Tankować wyłącznie na zewnątrz, w dobrze wentylowanych pomieszczeniach.
Zużyte paliwo należy utylizować zgodnie z lokalnymi przepisami ochrony środowiska. Nie wylewać do kanalizacji ani do środowiska.
REKLAMA
Pour réduire le risque de blessure, utilisez Uniquement des accessoires nie la vitesse maximale est au moins égale à celle indiquée sur l'outil.
Produkt jest zgodny ze wszystkimi obowiązującymi normami i przepisami.

Instalacja tego urządzenia musi być zgodna ze wszystkimi obowiązującymi przepisami i powinno być używane wyłącznie w dobrze wentylowanych pomieszczeniach. Przed instalacją i użytkowaniem urządzenia należy zapoznać się z instrukcją obsługi.
Podczas pracy urządzenie może generować hałas o natężeniu przekraczającym 85 dB(A). Operator musi nosić ochronniki słuchu.
Długotrwałe używanie tego sprzętu może prowadzić do zespołu wibracyjnego ręka-ramię. Należy robić regularne przerwy i dbać o prawidłowe obchodzenie się z urządzeniem.
Strumienie wody pod wysokim ciśnieniem mogą spowodować poważne obrażenia. Nie kieruj pistoletu natryskowego w stronę ludzi, zwierząt,

urządzeń elektrycznych pod napięciem ani samego urządzenia.

Podczas pracy należy trzymać dzieci i zwierzęta domowe z dala od miejsca pracy.
Nie należy używać tego sprzętu w pomieszczeniach zamkniętych ani w środowisku zagrożonym wybuchem/łatwym do zatrucia.
Silniki benzynowe wytwarzają tlenek węgla, bezwonny i śmiertelnie toksyczny gaz. Nie należy używać urządzenia w pomieszczeniach zamkniętych ani w miejscach o słabej wentylacji.
Powierzchnie silnika i tłumika są bardzo gorące. Nie dotykaj ich podczas pracy ani bezpośrednio po zatrzymaniu.
Benzyna jest wysoce łatwopalna. Przed tankowaniem wyłącz silnik i oddal się od źródeł zapłonu. Tankuj wyłącznie na zewnątrz, w dobrze wentylowanych pomieszczeniach.
Eliminez les materiałów palnych jest zgodny z przepisami lokalnymi dotyczącymi środowiska. Ne les versez pas dans les canalisations ou l'environnement.

Ogólne zasady bezpieczeństwa

Pył powstający podczas cięcia betonu, muru i innych materiałów może zawierać krzemionkę krystaliczną. Długotrwałe wdychanie może

powodować poważne choroby układu oddechowego, takie jak krzemica. Należy stosować urządzenia do odpylania i nosić ochronę dróg oddechowych.
Podczas korzystania z funkcji cięcia na mokro należy zapobiegać przedostawaniu się wody do silnika. Operatorzy muszą nosić izolowane rękawice i obuwie, aby uniknąć porażenia prądem.
Używaj wyłącznie wzmocnionych tarcz tnących z żywicy lub diamentu o prędkości znamionowej co najmniej równej prędkości maksymalnej tego narzędzia. Nie używaj tarcz uszkodzonych.
Podczas pracy może wystąpić odrzut, prowadzący do utraty kontroli i poważnych obrażeń. Zawsze trzymaj narzędzie mocno obiema rękami i ustaw się w bezpiecznej pozycji.
Operatorzy muszą nosić okulary ochronne, maskę przeciwpyłową, ochronniki słuchu, rękawice antypoślizgowe i obuwie ochronne.
Ten produkt nie jest zabawką. Dzieci nie mogą obsługiwać urządzenia ani zbliżać się do niego. Przechowywać w miejscu niedostępnym dla dzieci.
Jeśli przewód zasilający jest uszkodzony, musi zostać wymieniony przez producenta, jego agenta serwisowego lub podobnie wykwalifikowaną osobę, aby uniknąć zagrożenia.
Urządzenie musi być podłączone do zasilania za pomocą wtyczki z zabezpieczeniem upływu. W przypadku uszkodzenia wtyczki należy ją natychmiast wymienić.
OSTRZEŻENIE! Należy przeczytać wszystkie ostrzeżenia dotyczące bezpieczeństwa i instrukcje. Nieprzestrzeganie ostrzeżeń i instrukcji może spowodować porażenie prądem, pożar i/lub poważne obrażenia. Zachowaj wszystkie ostrzeżenia i instrukcje na przyszłość. Termin „elektronarzędzie” we wszystkich poniższych ostrzeżeniach odnosi się do elektronarzędzi ręcznych (przewodowych) lub zasilanych bateryjnie (bezprzewodowych).
Ogólne zasady bezpieczeństwa
Pył powstający podczas cięcia betonu, muru i innych materiałów może zawierać krzemionkę krystaliczną. Długotrwałe wdychanie może powodować poważne choroby układu oddechowego, takie jak krzemica. Należy stosować urządzenia do odpylania i nosić ochronę dróg

oddechowych.
Podczas korzystania z funkcji cięcia na mokro należy zapobiegać przedostawaniu się wody do silnika. Operatorzy muszą nosić izolowane rękawice i obuwie, aby uniknąć porażenia prądem.
Używaj wyłącznie tarcz wzmacnianych żywicą lub diamentowych tarcz tnących o prędkości co najmniej równej prędkości maksymalnej tego narzędzia. Nie używaj uszkodzonych tarcz.
Podczas użytkowania może wystąpić odrzut, prowadzący do utraty kontroli i poważnych obrażeń. Zawsze trzymaj narzędzie mocno obiema rękami i zajmij bezpieczną pozycję.
Operatorzy muszą nosić okulary ochronne, maskę przeciwpyłową, ochronniki słuchu, rękawice antypoślizgowe i obuwie ochronne.
Ten produkt nie jest zabawką. Dzieci nie powinny dotykać ani zbliżać się do urządzenia. Trzymać urządzenie poza zasięgiem dzieci.
Jeśli przewód zasilający jest uszkodzony, musi zostać wymieniony przez producenta, jego agenta serwisowego lub podobnie wykwalifikowaną osobę, aby uniknąć niebezpieczeństwa.
Urządzenie musi być podłączone do zasilania za pomocą wtyczki z zabezpieczeniem przed upływowym prądem. W przypadku uszkodzenia wtyczki należy ją natychmiast wymienić.
OSTRZEŻENIE! Należy przeczytać wszystkie środki ostrożności i instrukcje. Nieprzestrzeganie ostrzeżeń i instrukcji może spowodować porażenie prądem, pożar i/lub poważne obrażenia. Zachowaj ostrzeżenia i instrukcje do wykorzystania w przyszłości. Termin „elektronarzędzie” we wszystkich kolejnych ostrzeżeniach odnosi się do elektronarzędzi zasilanych z sieci (przewodowo) lub z baterii (bezprzewodowo).

1) Bezpieczeństwo w miejscu pracy

a) Utrzymuj miejsce pracy w czystości i dobrym oświetleniu. Bałagan lub ciemność sprzyjają wypadkom.
b) Nie używaj elektronarzędzi w atmosferach wybuchowych, takich jak obecność łatwopalnych cieczy, gazów lub pyłów. Elektronarzędzia wytwarzają iskry, które mogą spowodować zapłon pyłu lub oparów.

c) Trzymaj dzieci i osoby postronne z dala od elektronarzędzia. Rozproszenie uwagi może spowodować utratę kontroli.

2) Bezpieczeństwo elektryczne

a) Wtyczki elektronarzędzi muszą pasować do gniazdek. Nigdy nie modyfikuj wtyczki w żaden sposób.
Nie używaj adapterów wtyczek z uziemionymi elektronarzędziami. Niezmodyfikowane wtyczki i pasujące do nich gniazdka zmniejszają ryzyko porażenia prądem.
b) Unikaj kontaktu ciała z uziemionymi powierzchniami, takimi jak rury, grzejniki, kuchenki i lodówki. Ryzyko porażenia prądem elektrycznym jest większe, jeśli ciało jest uziemione.
c) Nie wystawiaj elektronarzędzi na działanie deszczu ani wilgoci. Dostanie się wody do elektronarzędzia zwiększa ryzyko porażenia prądem.
d) Nie nadużywaj przewodu. Nigdy nie używaj przewodu do noszenia, ciągnięcia ani odłączania elektronarzędzia. Trzymaj przewód z dala od źródeł ciepła, oleju, ostrych krawędzi i ruchomych części. Uszkodzone lub splątane przewody zwiększają ryzyko porażenia prądem.
e) Używając elektronarzędzia na zewnątrz, należy używać przedłużacza przeznaczonego do użytku na zewnątrz. Użycie przedłużacza przeznaczonego do użytku na zewnątrz zmniejsza ryzyko porażenia prądem.
f) Jeśli nie można uniknąć używania elektronarzędzia w wilgotnym miejscu, należy zastosować wyłącznik różnicowoprądowy (GFCI) zabezpieczający zasilanie. Zastosowanie wyłącznika różnicowoprądowego (GFCI) zmniejsza ryzyko porażenia prądem elektrycznym.

3) Bezpieczeństwo osobiste

a) Zachowaj czujność, obserwuj, co robisz i kieruj się zdrowym rozsądkiem podczas obsługi elektronarzędzia. Nie używaj elektronarzędzia, gdy jesteś zmęczony lub pod wpływem narkotyków, alkoholu lub leków. Chwila nieuwagi podczas obsługi elektronarzędzia może spowodować poważne obrażenia ciała.

b) Stosuj osobisty sprzęt ochronny. Zawsze noś okulary ochronne. Sprzęt ochronny, taki jak maska przeciwpyłowa, antypoślizgowe obuwie robocze, kask lub ochronniki słuchu, stosowany w odpowiednich warunkach, zmniejszy ryzyko obrażeń ciała.
c) Zapobiegaj przypadkowemu uruchomieniu. Upewnij się, że włącznik jest w pozycji wyłączonej przed podłączeniem do źródła zasilania i/lub akumulatora, podniesieniem lub przenoszeniem narzędzia. Noszenie elektronarzędzi z palcem na włączniku lub zasilanie elektronarzędzi z włączonym włącznikiem grozi wypadkiem.
d) Przed włączeniem elektronarzędzia należy wyjąć klucz nastawczy lub klucz francuski. Klucz francuski lub francuski pozostawiony na obracającej się części elektronarzędzia może spowodować obrażenia ciała.
e) Nie wychylaj się za bardzo. Zawsze zachowuj równowagę i stabilność. Umożliwi to lepszą kontrolę nad elektronarzędziem w nieoczekiwanych sytuacjach.
f) Ubierz się odpowiednio. Nie noś luźnej odzieży ani biżuterii. Trzymaj włosy, odzież i rękawice z dala od ruchomych części. Luźna odzież, biżuteria lub długie włosy mogą zostać wciągnięte przez ruchome części.
g) Jeśli przewidziano urządzenia do podłączenia systemów odpylania i zbierania pyłu, należy upewnić się, że są one podłączone i prawidłowo używane. Korzystanie z systemów odpylania może zmniejszyć zagrożenia związane z pyłem.

4) Użytkowanie i konserwacja elektronarzędzi
a) Nie używaj elektronarzędzia na siłę. Używaj elektronarzędzia odpowiedniego do danego zastosowania. Prawidłowe elektronarzędzie wykona zadanie lepiej i bezpieczniej, z szybkością, do której zostało zaprojektowane.
b) Nie używaj elektronarzędzia, jeśli przełącznik nie umożliwia jego włączania i wyłączania. Każde elektronarzędzie, którego nie można obsługiwać za pomocą przełącznika, jest niebezpieczne i musi zostać naprawione.
c) Przed przystąpieniem do jakichkolwiek regulacji, wymiany akcesoriów

lub przechowywania elektronarzędzia należy odłączyć wtyczkę od źródła zasilania i/lub akumulator. Takie środki ostrożności zmniejszają ryzyko przypadkowego uruchomienia elektronarzędzia.
d) Przechowuj nieużywane elektronarzędzia poza zasięgiem dzieci i nie pozwalaj osobom niezaznajomionym z elektronarzędziem lub niniejszą instrukcją na jego obsługę. Elektronarzędzia są niebezpieczne w rękach nieprzeszkolonych użytkowników.
e) Konserwacja elektronarzędzi. Sprawdzaj, czy części ruchome nie są niewspółosiowe lub zablokowane, czy nie występują pęknięcia części oraz czy nie występują inne czynniki mogące mieć wpływ na działanie elektronarzędzia. W przypadku uszkodzenia, przed użyciem należy oddać elektronarzędzie do naprawy. Wiele wypadków jest spowodowanych przez źle konserwowane elektronarzędzia.
f) Utrzymuj narzędzia tnące ostre i czyste. Prawidłowo konserwowane narzędzia tnące z ostrymi krawędziami tnącymi rzadziej się zacinają i są łatwiejsze w obsłudze.
g) Używaj elektronarzędzia, akcesoriów, narzędzi itp. zgodnie z niniejszą instrukcją, biorąc pod uwagę warunki pracy i rodzaj wykonywanej pracy. Używanie elektronarzędzia do czynności innych niż te, do których jest przeznaczone, może doprowadzić do niebezpiecznej sytuacji.

5) Usługa

a) Oddawaj elektronarzędzie do serwisu przez wykwalifikowanego serwisanta, używając wyłącznie identycznych części zamiennych. Zapewni to bezpieczeństwo elektronarzędzia.
Wymagania specjalne dla narzędzia tnącego.

6) Ostrzeżenia dotyczące bezpieczeństwa maszyny do cięcia

a) Osłona dostarczona wraz z narzędziem musi być solidnie zamocowana do elektronarzędzia i ustawiona w taki sposób, aby zapewnić maksymalne bezpieczeństwo i aby jak najmniejsza część brzeszczotu była widoczna dla operatora.
Ustaw się z dala od płaszczyzny obracającego się ostrza piły, a także przed osobami postronnymi.

Osłona pomaga chronić operatora przed odłamkami koła i przypadkowym kontaktem z ostrzem piły.
b) Do elektronarzędzia należy używać wyłącznie brzeszczotów zbrojonych lub diamentowych. Samo mocowanie akcesoriów do elektronarzędzia nie gwarantuje bezpiecznej pracy.
c) Prędkość znamionowa akcesorium musi być co najmniej równa prędkości maksymalnej
oznaczone na elektronarzędziu. Akcesoria poruszające się z prędkością większą niż ich znamionowa mogą się zepsuć i rozpaść.
d) Brzeszczoty należy stosować wyłącznie do zalecanych zastosowań. Na przykład: nie szlifować bokiem brzeszczotu tnącego. Ściernice tnące są przeznaczone do szlifowania obwodowego, a siły boczne działające na te tarcze mogą spowodować ich pęknięcie.
e) Zawsze używaj nieuszkodzonych kołnierzy brzeszczotu o średnicy odpowiedniej do wybranej brzeszczotu. Prawidłowe kołnierze brzeszczotu podtrzymują brzeszczot, zmniejszając tym samym ryzyko jego pęknięcia.
f) Nie należy używać zużytych, wzmocnionych tarcz z większych elektronarzędzi. Brzeszczoty przeznaczone do większych elektronarzędzi nie nadają się do pracy z wyższą prędkością obrotową mniejszego narzędzia i mogą pęknąć.
UWAGA Powyższe ostrzeżenie nie dotyczy narzędzi przeznaczonych wyłącznie do stosowania z tarczami diamentowymi.
g) Średnica zewnętrzna i grubość akcesorium muszą mieścić się w zakresie dopuszczalnych parametrów elektronarzędzia. Nieprawidłowo dobranych akcesoriów nie można odpowiednio zabezpieczyć ani kontrolować.
h) Rozmiar trzpienia brzeszczotów i kołnierzy musi być właściwie dobrany do wrzeciona elektronarzędzia.
Brzeszczoty i kołnierze z otworami trzpieniowymi, które nie pasują do elementów mocujących elektronarzędzia, utracą równowagę, będą nadmiernie wibrować i mogą spowodować utratę kontroli.
i) Nie używaj uszkodzonych kół. Przed każdym użyciem sprawdź, czy na tarczach tnących nie ma odprysków ani pęknięć. W przypadku upadku

elektronarzędzia lub tarczy tnącej, sprawdź, czy nie są uszkodzone, lub zamontuj nieuszkodzoną tarczę. Po sprawdzeniu i zamontowaniu tarczy tnącej, odsuń się od płaszczyzny obracającej się tarczy i pozwól, aby elektronarzędzie pracowało z maksymalną prędkością bez obciążenia przez jedną minutę. Uszkodzone tarcze tnące zazwyczaj pękają podczas tego testu.
j) Stosować środki ochrony indywidualnej. W zależności od zastosowania, należy stosować osłonę twarzy, okulary ochronne lub okulary ochronne. W razie potrzeby należy nosić maskę przeciwpyłową, ochronniki słuchu, rękawice i fartuch warsztatowy chroniący przed drobnymi odłamkami materiału ściernego lub obrabianego przedmiotu.
Ochrona oczu musi być w stanie zatrzymać odłamki latające podczas różnych operacji.
Maska przeciwpyłowa lub respirator musi filtrować cząsteczki wytwarzane w trakcie wykonywanej pracy.
Długotrwałe narażenie na hałas o dużym natężeniu może spowodować utratę słuchu.
k) Utrzymuj osoby postronne w bezpiecznej odległości od miejsca pracy. Każda osoba wchodząca na teren pracy musi nosić środki ochrony indywidualnej.
Odłamki obrabianego przedmiotu lub uszkodzonego koła mogą zostać odrzucone i spowodować obrażenia poza bezpośrednim obszarem pracy.
l) Trzymaj elektronarzędzie wyłącznie za izolowane uchwyty podczas wykonywania czynności, w których narzędzie tnące może zetknąć się z ukrytymi przewodami lub własnym przewodem. Kontakt narzędzia tnącego z przewodem pod napięciem może spowodować, że odsłonięte metalowe części elektronarzędzia znajdą się pod napięciem, co może spowodować porażenie operatora prądem.
m) Umieścić przewód z dala od obracającego się narzędzia. Utrata kontroli może spowodować przecięcie lub zaczepienie przewodu, a dłoń lub ramię mogą zostać wciągnięte w obracające się ostrze piły.
n) Nigdy nie odkładaj elektronarzędzia, dopóki akcesorium się całkowicie nie zatrzyma. Obracające się koło może zahaczyć o powierzchnię i

spowodować utratę kontroli nad elektronarzędziem.
o) Nie używaj elektronarzędzia, trzymając je przy sobie. Przypadkowy kontakt z obracającym się akcesorium może spowodować zaczepienie się o ubranie i wciągnięcie akcesorium w ciało.
p) Regularnie czyść otwory wentylacyjne elektronarzędzia. Wentylator silnika zasysa kurz do wnętrza obudowy, a nadmierne nagromadzenie sproszkowanego metalu może spowodować zagrożenie porażeniem prądem elektrycznym.
q) Nie używaj elektronarzędzia w pobliżu materiałów łatwopalnych. Iskry mogą spowodować zapłon tych materiałów.
r) Nie używaj akcesoriów wymagających płynnego chłodziwa. Używanie wody lub innych płynnych chłodziw może spowodować porażenie prądem elektrycznym lub porażenie prądem.

DALSZE INSTRUKCJE BEZPIECZEŃSTWA

DOTYCZĄCE OPERACJI CIĘCIA ŚCIERNEGO

Odrzut i powiązane ostrzeżenia
Odrzut to nagła reakcja na zakleszczenie lub zablokowanie obracającego się ostrza piły. Zakleszczenie lub zablokowanie powoduje gwałtowne zatrzymanie obracającego się koła, co z kolei powoduje niekontrolowane przesunięcie elektronarzędzia w kierunku przeciwnym do kierunku obrotu ostrza piły w miejscu zablokowania.

Na przykład, jeśli tarcza tnąca zostanie zaczepiona lub zaciśnięta przez obrabiany przedmiot, krawędź tarczy tnącej, która wchodzi w punkt zakleszczenia, może wbić się w powierzchnię materiału, powodując wysunięcie lub odrzucenie tarczy. Tarcza tnąca może odskoczyć w kierunku operatora lub od niego, w zależności od kierunku ruchu tarczy w punkcie zakleszczenia. W takich warunkach tarcze tnące mogą również pęknąć.

Odrzut jest wynikiem niewłaściwego użycia elektronarzędzia i/lub

nieprawidłowych procedur bądź warunków obsługi. Można go uniknąć, podejmując odpowiednie środki ostrożności, zgodnie z poniższymi wskazówkami.

a) Mocno trzymaj elektronarzędzie i ułóż ciało i ramię tak, aby przeciwdziałać odrzutowi. Zawsze używaj rękojeści dodatkowej, jeśli jest dostępna, aby zapewnić maksymalną kontrolę nad odrzutem lub reakcją na moment obrotowy podczas uruchamiania. Operator może kontrolować reakcje na moment obrotowy lub siły odrzutu, jeśli zachowa odpowiednie środki ostrożności.
b) Nigdy nie zbliżaj ręki do obracającego się akcesorium. Akcesorium może odbić się od ręki.
c) Nie ustawiaj ciała w jednej linii z obracającym się kołem. Odrzut spowoduje ruch narzędzia w kierunku przeciwnym do ruchu koła w miejscu zaczepienia.
d) Zachowaj szczególną ostrożność podczas pracy w narożnikach, przy ostrych krawędziach itp. Unikaj odbijania się i
zaczepienie się o akcesorium. Narożniki, ostre krawędzie lub odbijanie się narzędzia mogą powodować zaczepienie się obracającego się akcesorium, a w rezultacie utratę kontroli lub odrzut.
e) Nie należy mocować łańcucha piły, brzeszczotu do rzeźbienia w drewnie, tarczy diamentowej segmentowej o szczelinie obwodowej większej niż 10 mm ani brzeszczotu z zębami. Takie brzeszczoty powodują częste odrzuty i utratę kontroli.
f) Nie „blokuj” koła ani nie wywieraj nadmiernego nacisku. Nie próbuj Nadmierna głębokość cięcia. Nadmierne obciążenie tarczy zwiększa obciążenie i podatność na skręcanie lub zakleszczanie się tarczy podczas cięcia, a także ryzyko odrzutu lub pęknięcia brzeszczotu.
g) W przypadku zablokowania tarczy lub przerwania cięcia z jakiegokolwiek powodu, należy wyłączyć elektronarzędzie i przytrzymać je w bezruchu, aż tarcza całkowicie się zatrzyma. Nigdy nie należy podejmować próby wyjęcia tarczy z cięcia, gdy jest ona w ruchu, w przeciwnym razie może wystąpić odrzut. Należy zbadać przyczynę

zablokowania tarczy i podjąć działania naprawcze w celu jej wyeliminowania.
h) Nie należy ponownie uruchamiać operacji cięcia w obrabianym elemencie. Pozwolić, aby brzeszczot piły osiągnął pełną prędkość i ostrożnie ponownie wprowadzić piłę w cięcie. Brzeszczot piły może się zablokować, przesunąć w górę lub odbić, jeśli elektronarzędzie zostanie ponownie uruchomione w obrabianym elemencie.
i) Podeprzyj panele lub jakikolwiek przedmiot obrabiany o dużych gabarytach, aby zminimalizować ryzyko zakleszczenia brzeszczotu i odbicia. Duże przedmioty obrabiane mają tendencję do uginania się pod własnym ciężarem. Podpory należy umieścić pod przedmiotem obrabianym w pobliżu linii cięcia i blisko krawędzi przedmiotu obrabianego po obu stronach brzeszczotu.
j) Należy zachować szczególną ostrożność podczas wykonywania „cięcia kieszeniowego” w istniejących ścianach lub innych niewidocznych obszarach.
Wystające koło może przeciąć rury gazowe lub wodne, przewody elektryczne albo przedmioty, które mogą spowodować odrzut.

Lista części

NIE.	Nazwa	Zdjęcie	KC133	KC160	KC125
1	Płyta dociskowa		9 Razem (8 szt. już zmontowanych, 1 szt. akcesorium)		
2	Rura wodna φ10×5000±50mm		1	1	1

3	Klucz nasadowy		1	1	1
4	Klucze imbusowe M8, M4, M3 każdy		1	1	1
5	Klucz płaski		1	1	1
6	Instrukcja obsługi		1	1	1
7	Złącze redukcyjne z gwintem wewnętrznym 1/2" na gwint zewnętrzny 3/4"		1	1	1
8	Szybkozłącze z gwintem żeńskim 3/4" i gwintem męskim 5/8"		1	1	1
9	Szybkozłączka żeńska 5/8" do węża φ10mm		3	3	3

10	Szybkozłączka męska 5/8" z dwoma końcami		1	1	1
11	Zacisk do rur wodnych		1	1	1
12	Błotnik		/	/	1
13	Odstępnik		/	/	1

NAZWA SKŁADNIKA

1 przełącznik;	5 uchwyt przedni	9 łożysk
2-uchwytowa osłona	6 aluminiowych korpusów	10 płyta podstawowa
3 przyciski obrotowe	7 ruchomych tarcz	11 kran
4 podwozia	8 brzeszczotów	12 osłon na szczotki

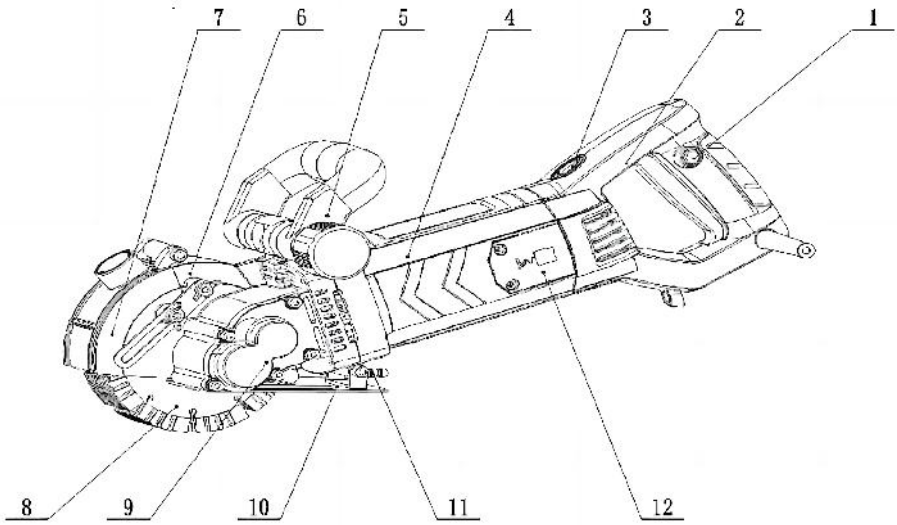

INSTRUKCJA BEZPIECZNEJ OBSŁUGI

Środowisko pracy

1) Miejsce pracy powinno być czyste, jasne i dobrze wentylowane .
2) Nie używaj tego urządzenia w miejscach, w których znajdują się materiały łatwopalne i wybuchowe .
3) Podczas pracy urządzenia należy zachować dystans od dzieci, osób postronnych i zwierząt .
4) Nie ciągnij za przewód zasilający. W przeciwnym razie może on ulec uszkodzeniu i nie będzie można go używać .

Pracuj prawidłowo.

1) Maszyna jest wyposażona w korek zabezpieczający przed wyciekiem, należy go używać zgodnie z wymaganiami etykiety ostrzegawczej
2) Typ gniazda zasilania powinien być dopasowany do wtyczki dostarczonej wraz z urządzeniem. Nie wolno dokonywać żadnych zmian w konstrukcji wtyczki. Urządzenie należy używać wyłącznie z przewodem uziemiającym.
3) Nie używaj urządzenia na zewnątrz w deszczowy dzień.

4) Nie ciągnij za przewód zasilający, aby nie dopuścić do uszkodzenia urządzenia i jego nieprawidłowego działania.
5) Należy unikać kontaktu przewodu zasilającego z gorącymi, mokrymi, ostrymi przedmiotami i ruchomymi częściami.
6) Jeśli urządzenie będzie używane na zewnątrz, należy użyć przewodu zasilającego dłuższego niż 4 cale i zapewniającego niezawodne połączenie.
7) Po włączeniu urządzenia należy unikać dotykania powierzchni ściany jakąkolwiek częścią ciała.

BEZPIECZEŃSTWO OSOBISTE

1) Podczas obsługi maszyny należy zawsze zachować czujność i nigdy nie używać maszyny w warunkach zmęczenia, nadużywania alkoholu, narkotyków lub leków, aby uniknąć wypadków spowodowanych nieuwagą podczas działanie.
2) Podczas pracy należy używać sprzętu ochronnego, takiego jak maski przeciwpyłowe, okulary ochronne, nauszniki i tak dalej. Aby uniknąć rozpryskiwania się piasku i pyłu, które mogą powodować otarcia oczu i twarzy lub utratę słuchu z powodu silny hałas.
3) Aby uniknąć przypadkowego uruchomienia, przed włączeniem upewnij się, że wyłącznik urządzenia jest wyłączony. zasilanie. Upewnij się, że podłączenie do zasilania jest prawidłowe. Nie kładź palca na przełączniku. przycisk zapobiegający wypadkom.
4) Przed uruchomieniem maszyny należy sprawdzić, czy usunięto klucz zabezpieczający i narzędzie regulacyjne. z maszyny.
5) Podczas wykonywania operacji ciało nie powinno być zbyt mocno pochylone do przodu, należy zawsze utrzymywać ciało w pozycji pochylonej do przodu. zrównoważony.
6) Podczas obsługi urządzenia nie należy nosić luźnej odzieży, biżuterii ani używać go w przypadku osób z dłuższymi włosami. Należy wrzucać włosy do czepków ochronnych, aby nie dotykać ruchomych części podczas pracy, co mogłoby spowodować wypadek.

UŻYWANIE MASZYNY I ŚRODKI OSTROŻNOŚCI

1) Przed użyciem sprawdź bezpieczeństwo zasilania. Słabe gniazdko i przewód zasilający mogą być przyczyną Kontakt. W poważnych przypadkach może spowodować porażenie prądem, pożar i inne wypadki.
2) Podczas wykonywania rowków należy utrzymywać maszynę w pozycji prostej i przesuwać ją równomiernie.
3) Operatorzy powinni nosić izolowane rękawice i izolowane buty podczas pracy z cięciem wodnym,
aby uniknąć wypadków porażenia prądem.
4) Przeciągnij drut prowadzący po powierzchni roboczej, aby zwiększyć wydajność i dokładność wykonywania rowków .
5) Maszyna ma dużą moc i jest obciążona cięższą pracą, dlatego należy upewnić się, że połączenia między urządzeniami są prawidłowe. komponenty przed użyciem należy sprawdzić, czy są solidne i niezawodne.
6) Operacje cięcia bezwodnego powinny być wykonywane przy użyciu sprzętu do usuwania pyłu, zapewnić dobre środowisko pracy
7) Podczas obracania maszyny należy otworzyć pokrywę, zwracając szczególną uwagę na Ochrona przed unoszącym się piaskiem. Praca z dłutowaniem bez zabezpieczenia jest bardzo niebezpieczna. W poważnych przypadkach spowoduje osobiste obrażenia.
8) Używając złączy wodnych do cięcia, należy zachować ostrożność, aby nie dopuścić do ich zwarcia. przepływ wody do maszyny.

INSTRUKCJA OBSŁUGI

A Podczas operacji zwróć się w stronę szczeliny	
Uchwyt boczny do przodu	

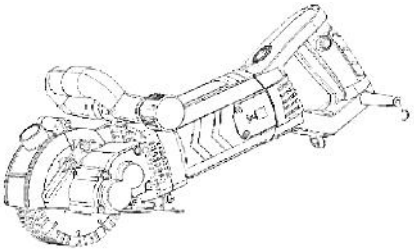

Stan pokrywy, gdy jest zamknięta

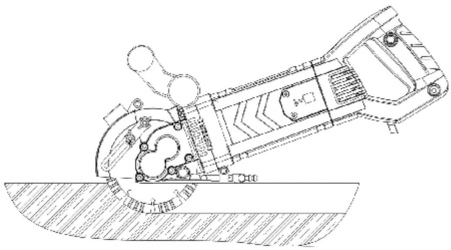

Płaska ścianka do cięcia (wycinania) przy zamkniętej pokrywie

B

Podczas operacji rowkowania narożnika

Unscrew the screws

Flipping shield

Side handle backdrop

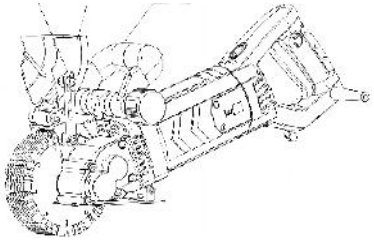

Stan przewrotu.

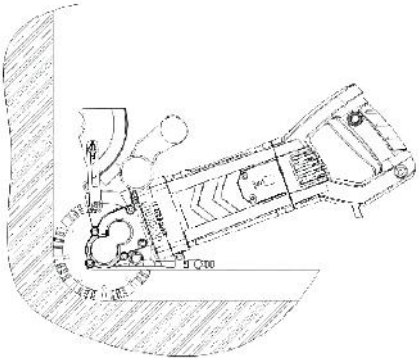

Po odwróceniu pokrywy służy ona do wycinania (nacinania) narożników ścian.

ZASTOSOWANIE PRZYŁĄCZY WODNYCH

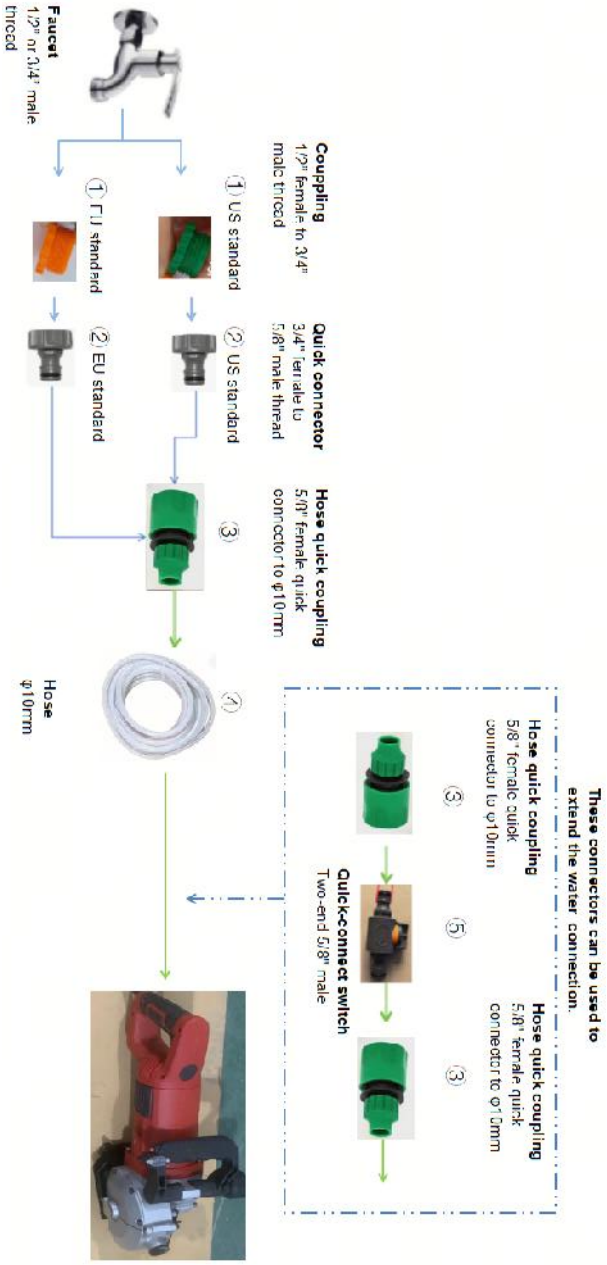

Uwaga: Jeśli kran ma gwint 3/4”, element 1 nie jest potrzebny.

WYMIENIĆ ELEMENT TNĄCY

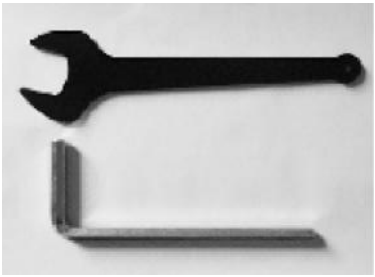

1. Narzędzia do demontażu



2. Otwórz stronę tytułową



3. Odkręć śrubę i odwróć osłonę aktywności



4. Rozłóż przeciwnie do ruchu wskazówek zegara

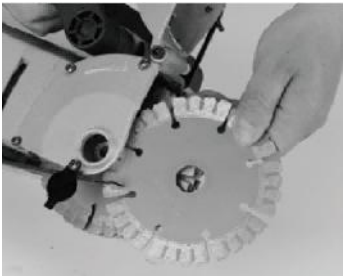

5. Zdejmij płytkę dociskową i ostrze piły



6. Wyjmij przekładkę między ostrzami piły

 7. Aby dokończyć wymianę, zdejmij śrubę w odwrotnej kolejności. (Zablokuj zgodnie z ruchem wskazówek zegara).	

KONSERWACJA I NAPRAWA MASZYNY

Przed jakąkolwiek konserwacją lub naprawą maszyny należy bezwzględnie odłączyć zasilanie i wyjąć wtyczkę z gniazdka!
1) Maszyna została wyprodukowana zgodnie z normami bezpieczeństwa i nie należy jej demontować, jeśli nie działa.
2) Dokonując naprawy, należy używać wyłącznie części zamiennych dostarczonych przez naszą firmę, w przeciwnym razie urządzenie może ulec uszkodzeniu lub ulec uszkodzeniu.
3) Po każdym użyciu maszyny należy oczyścić ją z żwiru i kurzu. Utrzymuj wszystkie części robocze, takie jak przełączniki, wtyczki i uchwyty, w czystości i trzymaj ją poza zasięgiem dzieci. Unikaj rdzewienia, które może uniemożliwić pracę maszyny lub spowodować wypadek.

SCHEMAT KOMPONENTÓW MASZYNY

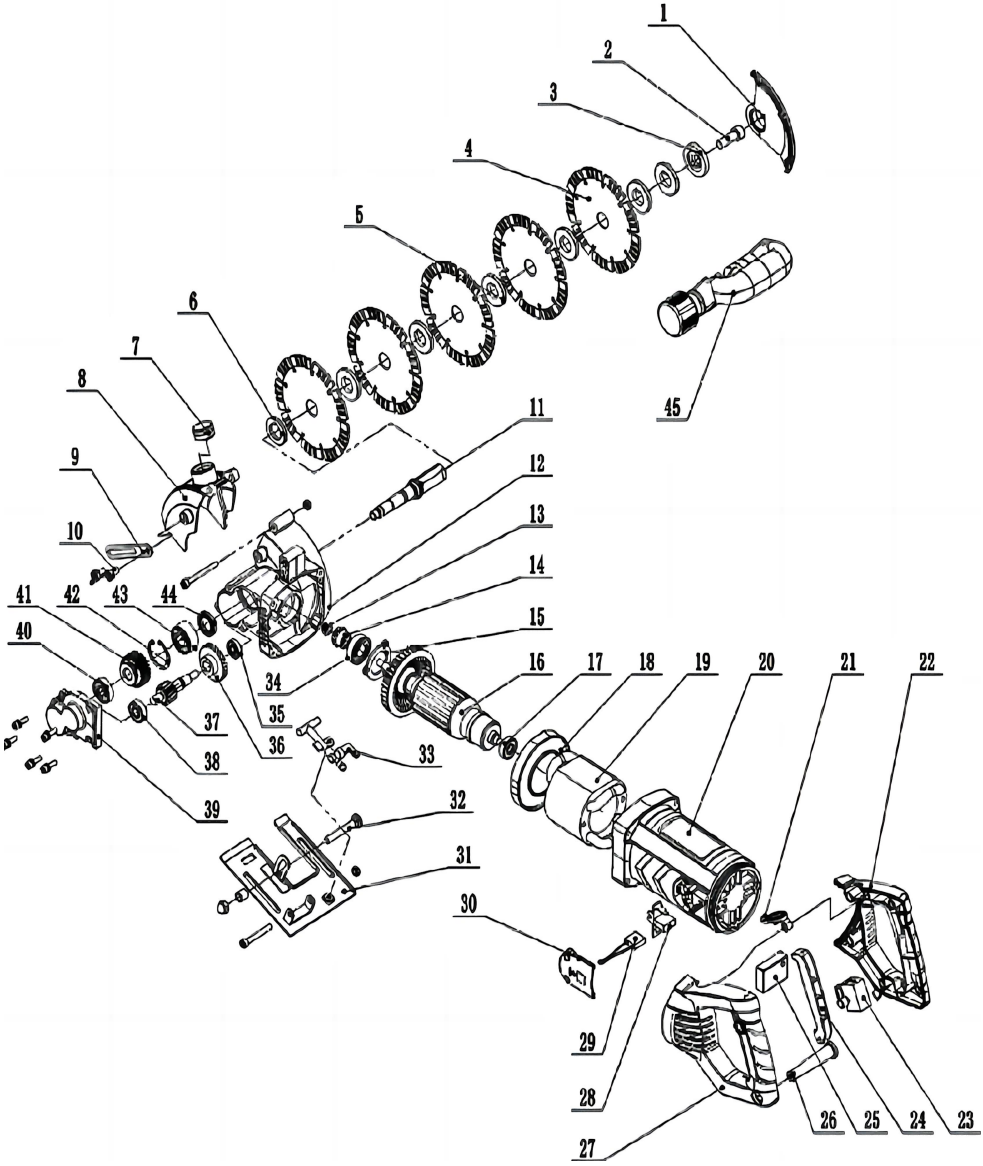

NIE.	Opis	Ilość	NIE.	Opis	Ilość
1	Osłona boczna	1	24	Przycisk przełącznika	1
2	Śruby kątowe wewnętrzne sześciokątne M10X25	1	25	miękki start	1
3	Górna płyta dociskowa	1	26	Osłona drutu	1
4	Brzeszczot	5	27	Lewy uchwyt	1
5	Podkładka	7	28	Rama szczotki węglowej	2
6	Dolna płyta dociskowa	1	29	Szczotka węglowa	2
7	Korek gumowy	1	30	Pokrywa uchwytu szczotki	2
8	Osłona ochronna	1	31	podłoga	1
9	Szybki limit	1	32	Śruba jezdna	1
10	Śruba motylkowa	2	33	Kran wodny	1
11	wał wyjściowy	1	34	Łożysko 6202	1
12	Głowa	1	35	Łożysko 608	1
13	Luźniejsza nakrętka M8	1	36	Duży spadochron ząb	1
14	Mały ząb	1	37	Wał przekładni	1

	plażowy				
15	płyta dociskowa	1	38	Łożysko 6000	1
16	wirnik	1	39	Gniazdo łożyska	1
17	Łożysko 629	1	40	Łożysko 6200	1
18	Pierścień prowadzący	1	41	Bieg	1
19	Stojan	1	42	Pierścień zębaty z otworem	1
20	Powłoka	1	43	Łożysko 3202	1
21	Przycisk obrotowy	1	44	Uszczelka olejowa szkieletowa	1
22	Prawa rączka	1	45	Uchwyt boczny montaż	1
23	przełącznik	1			

PRAWIDŁOWA UTYLIZACJA

Niniejszy produkt podlega przepisom dyrektywy europejskiej 2012/19/UE. Symbol przekreślonego kosza na śmieci na kółkach oznacza, że produkt wymaga selektywnej zbiórki odpadów w Unii Europejskiej. Dotyczy to produktu i wszystkich akcesoriów oznaczonych tym symbolem. Produktów oznaczonych tym symbolem nie wolno wyrzucać razem z normalnymi odpadami domowymi, lecz należy je oddać do punktu zbiórki urządzeń elektrycznych i elektronicznych przeznaczonych do recyklingu.

Producent: WUYI BOHAI ELECTRIC TOOLS CO., LTD
Adres: Che MenTou, Tongqin Industrial Park, Jinhua, Zhejiang 321200 Chiny
Adres e-mail: support@vevor.com





VEVOR

Upgrade · The Home Creator Way

Wall Chaser

Model: KC160/KC125/KC133

VEVOR
Upgrade·The Home Creator Way

Wall Chaser

Model: KC160/KC125/KC133



<Picture Only For Reference >

This is the original instruction, please read all manual instructions carefully before operating. VEVOR reserves a clear interpretation of our user manual. The appearance of the product shall be subject to the product you received. Please forgive us that we won't inform you again if there are any technology or software updates on our product.

Sincerely thank you for choosing our products, you will get the company's comprehensive technical support and service guarantee.
Product Description: This tool is suitable for the cutting and forming of old fire brick, cement brick, light brick, concrete wall (ground) and the cutting of granite, marble, ceramic tile and other building materials.

PARAMETER

Model	Voltage Frequency	Rated Power (W)	Load power (W)	Max power (W)	Rated Current (A)	Load current (A)	Suggested circuit breaker (A)	Max rotation (r/min)	Saw blade specification	Most cutting capacity (D*W)
KC133	AC120V 60Hz	1560	2600	3300	13	20	20	6800	⌀ 133*⌀ 20*4 mm	41*42 mm
	AC230V 50Hz	2000	3800	4800	9	18	20	6500		
KC160	AC120V 60Hz	1800	2700	3300	15	25	30	6800	⌀ 160*⌀ 22.2*2.4 mm	50*40mm
	AC230V 50Hz	2500	3200	5000	11	14	20	5460		
KC125	AC120V 60Hz	1560	2900	3300	13	25	30	6800	⌀ 125*⌀ 20*2.5 mm	34*40mm
	AC230V 50Hz	2000	3000	5000	9	20	20	6750		

SYMBOL INSTRUCTIONS


Warning symbol means any failure to follow the operating procedures in this manual will result in personal injury or damage to the machine.

Le symbole d'avertissement signifie que tout écart par rapport aux procédures d'opération décrites dans ce manuel entraînera des blessures personnelles ou des dommages à la machine.


Prevent electric shock symbol, means that any operation not in accordance with the operating procedures in this manual, will cause electric shock damage.

Symbole de prévention de choc électrique, signifiant que toute opération non conforme aux procédures d'utilisation indiquées dans ce manuel pourra causer des dommages par choc électrique.

Fire symbol means any failure to follow the operating instructions in this manual will result in fire hazard.

Le symbole de feu signifie que tout échec à suivre les instructions d'utilisation contenues dans ce manuel entraînera un risque d'incendie.



The eye protection symbol may be modified by adding other personal protective equipment such as ear protection, dust mask, etc.

Le symbole de protection des yeux peut être modifié en ajoutant d'autres équipements de protection individuelle tels que la protection auditive, le masque anti-poussière, etc.

WARNING

To reduce the risk of injury, use only accessories rated at least equal to the maximum speed marked on the tool.

The product complies with relevant standards and regulations. Installation of this device must comply with all applicable regulations, and it should only be operated in well-ventilated areas. Please read the user manual before installing and using this equipment.

"This equipment may generate noise levels exceeding 85 dB(A) during operation. Hearing protection must be worn by the operator.

Prolonged use of this equipment may lead to hand-arm vibration syndrome. Take regular breaks and ensure proper handling.

High-pressure jets can cause serious injury. Do not direct the spray gun at people, animals, live electrical equipment, or the appliance itself.

Keep children and pets away from the work area during operation.

Do not use this equipment in confined spaces or flammable/explosive environments.

Gasoline engines produce carbon monoxide, a deadly odorless toxic gas.

Do not operate the equipment indoors or in poorly ventilated areas.
The engine and muffler surfaces become extremely hot. Do not touch during operation or immediately after shutdown.
Gasoline is highly flammable. Stop the engine and keep away from ignition sources before refueling. Refuel only outdoors in well-ventilated areas.
Dispose of waste fuel in accordance with local environmental regulations. Do not pour into drains or the environment.
AVERTISSEMENT
Pour réduire le risque de blessure, utilisez uniquement des accessoires dont la vitesse maximale est au moins égale à celle indiquée sur l'outil.
Le produit est conforme aux normes et réglementations pertinentes. L'installation de cet appareil doit respecter toutes les réglementations applicables et ne doit être utilisée que dans des zones bien ventilées. Veuillez lire le manuel d'utilisation avant d'installer et d'utiliser cet équipement.
Cet équipement peut générer des niveaux de bruit dépassant 85 dB(A) pendant son fonctionnement. L'opérateur doit porter un protège-oreilles.
L'utilisation prolongée de cet équipement peut entraîner un syndrome de vibration main-bras. Prenez des pauses régulières et assurez-vous d'une manipulation correcte.
Les jets à haute pression peuvent causer des blessures graves. Ne dirigez pas le pistolet pulvérisateur vers des personnes, des animaux, des équipements électriques sous tension ou l'appareil lui-même.
Maintenez les enfants et les animaux de compagnie éloignés de la zone de travail pendant l'opération.
Ne pas utiliser cet équipement dans des espaces confinés ou des environnements inflammables/explosifs.
Les moteurs à essence produisent du monoxyde de carbone, un gaz toxique inodore et mortel. Ne faites pas fonctionner l'équipement à l'intérieur ou dans des zones mal ventilées.
Les surfaces du moteur et du silencieux deviennent extrêmement chaudes. Ne les touchez pas pendant le fonctionnement ou immédiatement après l'arrêt.

L'essence est hautement inflammable. Arrêtez le moteur et éloignez-vous des sources d'ignition avant de faire le plein. Ne faites le plein que dehors, dans des zones bien ventilées.
Éliminez les combustibles usagés conformément aux réglementations environnementales locales. Ne les versez pas dans les canalisations ou l'environnement.

General Safety Rules

Dust generated from cutting concrete, masonry, and other materials may contain crystalline silica. Prolonged inhalation can cause serious respiratory diseases such as silicosis. Use dust extraction equipment and wear respiratory protection.
When using the wet cutting function, prevent water from entering the motor.
Operators must wear insulated gloves and shoes to avoid electric shock.
Use only reinforced resin or diamond cut-off wheels with a rated speed at least equal to the maximum speed of this tool. Do not use damaged wheels.
Kickback may occur during operation, leading to loss of control and severe injury. Always hold the tool firmly with both hands and position yourself safely.
Operators must wear safety goggles, dust mask, hearing protection, non-slip gloves, and safety shoes.
This product is not a toy. Children must not operate or approach the machine. Store it out of reach of children.
If the power cord is damaged, it must be replaced by the manufacturer, its service agent, or similarly qualified persons to avoid hazard.
This equipment must be connected to the power supply via a leakage protection plug. If the plug is damaged, replace it immediately.
WARNING! Read all safety warnings and all instructions. Failure to follow the warnings and instructions may result in electric shock, fire and/or serious injury. Save all warnings and instructions for future reference. The term "power tool" in all of the warnings listed below refers to your

mains-operated (corded) power tool or battery-operated (cordless) power tool.

Règles générales de sécurité

La poussière générée par le découpage du béton, de la maçonnerie et d'autres matériaux peut contenir de la silice cristalline. Une inhalation prolongée peut causer de graves maladies respiratoires telles que la silicose. Utilisez un équipement d'extraction de poussière et portez une protection respiratoire.

Lors de l'utilisation de la fonction de coupe humide, empêchez l'eau d'entrer dans le moteur. Les opérateurs doivent porter des gants et des chaussures isolants pour éviter les chocs électriques.

Utilisez uniquement des disques en résine renforcée ou des disques de coupe diamantés dont la vitesse nominale est au moins égale à la vitesse maximale de cet outil. Ne pas utiliser de disques endommagés.

Un retour de force peut se produire pendant l'utilisation, entraînant une perte de contrôle et des blessures graves. Tenez toujours l'outil fermement avec les deux mains et placez-vous en position de sécurité.

Les opérateurs doivent porter des lunettes de protection, un masque anti-poussière, un protège-oreilles, des gants antidérapants et des chaussures de sécurité.

Ce produit n'est pas un jouet. Les enfants ne doivent pas manipuler ou s'approcher de la machine. Conservez-le hors de portée des enfants.

Si le cordon d'alimentation est endommagé, il doit être remplacé par le fabricant, son agent de service ou des personnes similaires qualifiées pour éviter tout danger.

Cet équipement doit être branché à l'alimentation via une prise de protection contre les fuites. Si la prise est endommagée, remplacez-la immédiatement.

AVERTISSEMENT ! Lisez toutes les précautions de sécurité et toutes les instructions. Le non-respect des avertissements et des instructions peut entraîner un choc électrique, un incendie et/ou des blessures graves.

Conservez les avertissements et les instructions pour référence future. Le terme "outil électrique" dans tous les avertissements suivants fait référence

à votre outil électrique alimenté par le secteur (câblé) ou à votre outil électrique à batterie (sans fil).

1) Work area safety

a) Keep work area clean and well lit. Cluttered or dark areas invite accidents.

b) Do not operate power tools in explosive atmospheres, such as in the presence of flammable liquids, gases or dust. Power tools create sparks which may ignite the dust or fumes.

c) Keep children and bystanders away while operating a power tool. Distractions can cause you to lose control.

2) Electrical safety

a) Power tool plugs must match the outlet. Never modify the plug in any way.

Do not use any adapter plugs with earthed (grounded) power tools. Unmodified plugs and matching outlets will reduce risk of electric shock.

b) Avoid body contact with earthed or grounded surfaces, such as pipes, radiators, ranges and refrigerators. There is an increased risk of electric shock if your body is earthed or grounded.

c) Do not expose power tools to rain or wet conditions. Water entering a power tool will increase the risk of electric shock.

d) Do not abuse the cord. Never use the cord for carrying, pulling or unplugging the power tool. Keep cord away from heat, oil, sharp edges or moving parts. Damaged or entangled cords increase the risk of electric shock.

e) When operating a power tool outdoors, use an extension cord suitable for outdoor use. Use of a cord suitable for outdoor use reduces the risk of electric shock.

f) If operating a power tool in a damp location is unavoidable, use a ground fault circuit interrupter (GFCI) protected supply. Use of an GFCI reduces the risk of electric shock.

3) Personal safety

a) Stay alert, watch what you are doing and use common sense when operating a power tool. Do not use a power tool while you are tired or under the influence of drugs, alcohol or medication. A moment of inattention while operating power tools may result in serious personal injury.

b) Use personal protective equipment. Always wear eye protection. Protective equipment such as dust mask, non-skid safety shoes, hard hat, or hearing protection used for appropriate conditions will reduce personal injuries.

c) Prevent unintentional starting. Ensure the switch is in the off-position before connecting to power source and/or battery pack, picking up or carrying the tool. Carrying power tools with your finger on the switch or energising power tools that have the switch on invites accidents.

d) Remove any adjusting key or wrench before turning the power tool on. A wrench or a key left attached to a rotating part of the power tool may result in personal injury.

e) Do not overreach. Keep proper footing and balance at all times. This enables better control of the power tool in unexpected situations.

f) Dress properly. Do not wear loose clothing or jewellery. Keep your hair, clothing and gloves away from moving parts. Loose clothes, jewellery or long hair can be caught in moving parts.

g) If devices are provided for the connection of dust extraction and collection facilities, ensure these are connected and properly used. Use of dust collection can reduce dust-related hazards.

4) Power tool use and care

a) Do not force the power tool. Use the correct power tool for your application. The correct power tool will do the job better and safer at the rate for which it was designed.

b) Do not use the power tool if the switch does not turn it on and off. Any power tool that cannot be controlled with the switch is dangerous and must be repaired.

c) Disconnect the plug from the power source and/or the battery pack from the power tool before making any adjustments, changing accessories, or storing power tools. Such preventive safety measures reduce the risk of starting the power tool accidentally.
d) Store idle power tools out of the reach of children and do not allow persons unfamiliar with the power tool or these instructions to operate the power tool. Power tools are dangerous in the hands of untrained users.
e) Maintain power tools. Check for misalignment or binding of moving parts, breakage of parts and any other condition that may affect the power tool's operation. If damaged, have the power tool repaired before use. Many accidents are caused by poorly maintained power tools.
f) Keep cutting tools sharp and clean. Properly maintained cutting tools with sharp cutting edges are less likely to bind and are easier to control.
g) Use the power tool, accessories and tool bits etc. in accordance with these instructions, taking into account the working conditions and the work to be performed. Use of the power tool for operations different from those intended could result in a hazardous situation.

5) Service

a) Have your power tool serviced by a qualified repair person using only identical replacement parts. This will ensure that the safety of the power tool is maintained.
Special requirement for cutting off tool.

6) Cut-off machine safety warnings

a) The guard provided with the tool must be securely attached to the power tool and positioned for maximum safety, so the least amount of saw blade is exposed towards the operator.
Position yourself and bystanders away from the plane of the rotating saw blade.
The guard helps to protect operator from broken wheel fragments and accidental contact with saw blade.
b) Use only bonded reinforced or diamond cut-off saw blades for your power tool. Just because an accessory can be attached to your power tool,

it does not assure safe operation.
c) The rated speed of the accessory must be at least equal to the maximum speed
marked on the power tool. Accessories running faster than their rated speed can break and fly apart.
d) Saw blades must be used only for recommended applications. For example: do not grind with the side of cut-off saw blade. Abrasive cut-off wheels are intended for peripheral grinding,side forces applied to these wheels may cause them to shatter.
e) Always use undamaged saw blade flanges that are of correct diameter for your selected saw blade. Proper saw blade flanges support the saw blade thus reducing the possibility of saw blade breakage.
f) Do not use worn down reinforced wheels from larger power tools. Saw blades intended for a larger power tool are not suitable for the higher speed of a smaller tool and may burst.
NOTE The above warning does not apply for tools only designated to be used with diamond wheels.
g) The outside diameter and the thickness of your accessory must be within the capacity rating of your power tool. Incorrectly sized accessories cannot be adequately guarded or controlled.
h) The arbour size of saw blades and flanges must properly fit the spindle of the power tool.
Saw blades and flanges with arbour holes that do not match the mounting hardware of the power tool will run out of balance, vibrate excessively and may cause loss of control.
i) Do not use damaged wheels. Before each use, inspect the saw blades for chips and cracks. If power tool or saw blade is dropped, inspect for damage or install an undamaged saw blade. After inspecting and installing the saw blade, position yourself and bystanders away from the plane of the rotating saw blade and run the power tool at maximum no load speed for one minute. Damaged saw blades will normally break apart during this test time.
j) Wear personal protective equipment. Depending on application, use face

shield, safety goggles or safety glasses. As appropriate, wear dust mask, hearing protectors, gloves and shop apron capable of stopping small abrasive or work piece fragments.
The eye protection must be capable of stopping flying debris generated by various operations.
The dust mask or respirator must be capable of filtration particles generated by your operation.
Prolonged exposure to high intensity noise may cause hearing loss.
k) Keep bystanders a safe distance away from work area. Anyone entering the work area must wear personal protective equipment.
Fragments of work piece or of a broken wheel may fly away and cause injury beyond immediate area of operation.
l) Hold the power tool by insulated gripping surfaces only, when performing an operation where the cutting accessory may contact hidden wiring or its own cord. Cutting accessory contacting a “live” wire may make exposed metal parts of the power tool “live” and could give the operator an electric shock.
m) Position the cord clear of the spinning accessory. If you lose control, the cord may be cut or snagged and your hand or arm may be pulled into the spinning saw blade.
n) Never lay the power tool down until the accessory has come to a complete stop. The spinning wheel may grab the surface and pull the power tool out of your control.
o) Do not run the power tool while carrying it at your side. Accidental contact with the spinning accessory could snag your clothing, pulling the accessory into your body.
p) Regularly clean the power tool’s air vents. The motor’s fan will draw the dust inside the housing and excessive accumulation of powdered metal may cause electrical hazards.
q) Do not operate the power tool near the flammable materials. Sparks could ignite these materials.
r) Do not use accessories that require liquid coolants. Using water or other liquid coolants may result in electrocution or shock.

FURTHER SAFETY INSTRUCTIONS FOR ABRASIVE

CUTTING-OFF OPERATIONS

Kickback and related warnings

Kickback is a sudden reaction to a pinched or snagged rotating saw blade. Pinching or snagging causes rapid stalling of the rotating wheel which in turn causes the uncontrolled power tool to be forced in the direction opposite of the saw blade's rotation at the point of the binding.

For example, if an abrasive saw blade is snagged or pinched by the work piece, the edge of the wheel that is entering into the pinch point can dig into the surface of the material causing the saw blade to climb out or kick out. The saw blade may either jump toward or away from the operator, depending on direction of the saw blade's movement at the point of pinching. Abrasive saw blades may also break under these conditions.

Kickback is the result of power tool misuse and/or incorrect operating procedures or conditions and can be avoided by taking proper precautions as given below.

a) Maintain a firm grip on the power tool and position your body and arm to allow you to resist kickback forces. Always use auxiliary handle, if provided, for maximum control over kickback or torque reaction during start-up. The operator can control torque reactions or kickback forces, if proper precautions are taken.
b) Never place your hand near the rotating accessory. Accessory may kickback over your hand.
c) Do not position your body in line with the rotating wheel. Kickback will propel the tool in direction opposite to the wheel's movement at the point of snagging.
d) Use special care when working corners, sharp edges etc. Avoid bouncing and

snagging the accessory. Corners, sharp edges or bouncing have a tendency to snag the rotating accessory and cause loss of control or kickback.
e) Do not attach a saw chain, woodcarving blade, segmented diamond wheel with a peripheral gap greater than 10 mm or toothed saw blade. Such blades create frequent kickback and loss of control.
f) Do not ″jam″ the wheel or apply excessive pressure. Do not attempt to make an
excessive depth of cut. Over stressing the wheel increases the loading and susceptibility to twisting or binding of the wheel in the cut and the possibility of kickback or saw blade breakage.
g) When wheel is binding or when interrupting a cut for any reason, switch off the power tool and hold the power tool motionless until the wheel comes to a complete stop. Never attempt to remove the wheel from the cut while the wheel is in motion otherwise kickback may occur. Investigate and take corrective action to eliminate the cause of saw blade binding.
h) Do not restart the cutting operation in the work-piece. Let the saw blade reach full speed and carefully re-enter the cut. The saw blade may bind, walk up or kickback if the power tool is restarted in the work-piece.
i) Support panels or any oversized work-piece to minimize the risk of saw blade pinching and kickback. Large work-pieces tend to sag under their own weight. Supports must be placed under the work-piece near the line of cut and near the edge of the work-piece on both sides of the saw blade.
j) Use extra caution when making a “pocket cut” into existing walls or other blind areas.
The protruding wheel may cut gas or water pipes, electrical wiring or objects that can cause kickback.

Part list

No.	Name	Picture	KC133	KC160	KC125

1	Press plate		9 Total (8pcs already assembled,1pcs accessory)		
2	φ10×5000±50mm water pipe		1	1	1
3	Socket wrench		1	1	1
4	Hexagonal wrench M8, M4, M3 each		1	1	1
5	Open-end wrench		1	1	1
6	Instruction manual		1	1	1
7	1/2" female thread to 3/4" male thread reducer connector		1	1	1
8	3/4" female thread to 5/8" male quick-connect		1	1	1

	connector				
9	5/8" female quick-connect connector to φ10mm hose quick-connect		3	3	3
10	Two-end 5/8" male quick-connect switch		1	1	1
11	Water pipe clamp		1	1	1
12	Fender		/	/	1
13	Spacer		/	/	1

NAME OF THE COMPONENT

1 switch;	5 front handle	9 bearing
2 handle cover	6 Aluminum head shell	10 base plate
3 rotary button	7 movable shield	11 faucet
4 chassis	8 saw blade	12 brush cover

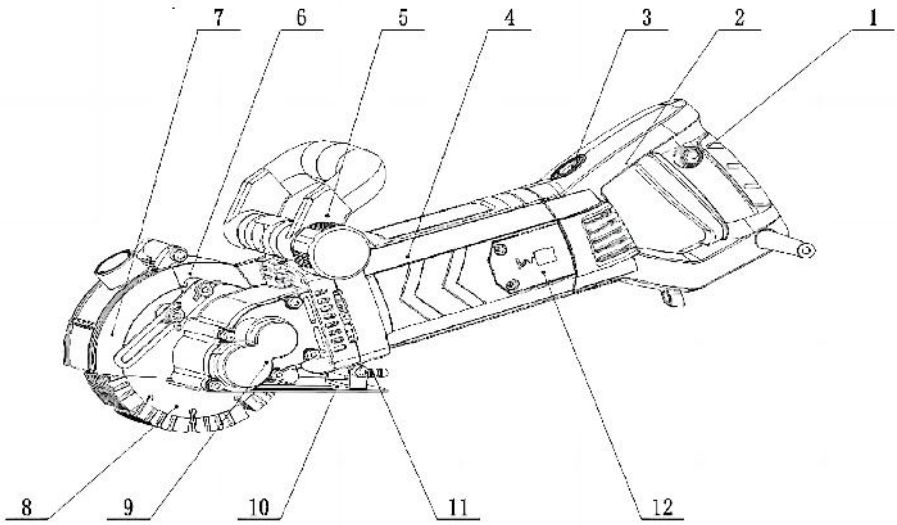

SAFE OPERATION INSTRUCTIONS

Working environment

1)The work area should be clean, light and well-ventilated.

2) Do not use this machine in places with inflammable and explosive materials.

3) When the machine is working, be sure to keep away from children, bystanders and animals.

4) Do not use the power cord to pull the machine. Otherwise, it may be damaged and cannot.

Work properly.

1) The machine uses the leakage protection plug, please use the plug as the warning label requirements

2) The socket type of the power supply should be matched with the plug provided by this machine.It is not allowed to make any change to the plug structure, and use this machine under the condition of power supply with grounding wire.

3) Do not use this machine outdoors in the rainy day.

4) Do not use the power cord to pull the machine, so as to avoid the machine is not good and cannot work properly
5) We should avoid the power cord contact with hot, wet, sharp class material and moving parts.
6) When the machine is used outdoors, please use the power cord

extending 4 ㎟ above and outdoor, and keep the connection reliable.

7) After turning on the machine, avoid any part of the body touching the wall surface.

PERSONAL SAFETY

1) When operating the machine, always be on guard and never use the machine under conditions of fatigue, alcohol abuse, drugs or medication to avoid accidents caused by inattention during operation.
2) When operating, be sure to use protective equipment, such as dust masks, goggles, earmuffs and so on. To avoid splashing sand and dust to contuse eyes and face, or hearing loss due to strong noise.
3) To avoid starting accidentally, make sure the machine's switch is off before turning on the power. Ensure the appropriate connection to the power Do not put your finger on the switch button to prevent accidents.
4) Before starting the machine, check that the adjusting lock wrench and tool have been removed from the machine.
5) When operating, the body should not stretch forward too much, please always keep your body balanced.
6) When operating, please do not wear loose clothing, do not wear jewelry, users with longer hair should discard hair into the protective caps, so as not to touch the moving parts during operation,causing accidents.

THE USE OF THE MACHINE AND PRECAUTIONS

1)Before using, check the safety of the power supply. Poor socket and power cord can cause poor contact. In severe cases, it may cause electric shock, fire and other accidents.

2) During the slotting operation, keep the machine straight and advance uniformly.
3) Operators should wear insulated gloves and insulated shoes when using water-cut operation,
so as to avoid electric shock accidents.
4)Draw the guide wire on the work surface to improve the efficiency and accuracy of slotting.
5) The machine is high-power with heavier work load, so please ensure the interconnecting components solid and reliable before using.
6) Waterless cutting operations should be equipped with dust removal equipment, so as to ensure a good working environment
7) When turning the machine, you should open the cover while paying special attention to the protection of flying sands. Slotting work without protection is very dangerous. In serious cases, it will cause personal injury.
8) When using the water connectors for cutting, be careful not to let water flow into the machine.

OPERATION INSTRUCTIONS

<table>
<tr><td colspan="2">A
Facing the slot when operation</td></tr>
<tr><td>Side handle forward
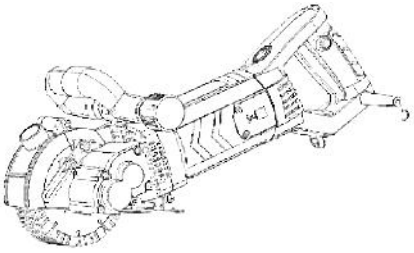
The state of a cover when the cover is closed</td><td>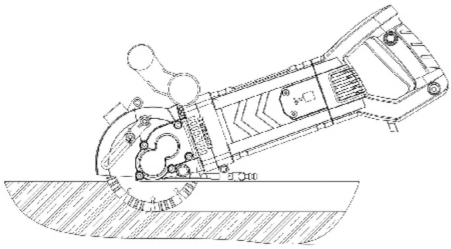
A plane wall for cutting (slotting) when the cover is closed</td></tr>
</table>

B

When the corner slotted operation

Unscrew the screws

Flipping shield

Side handle backdrop

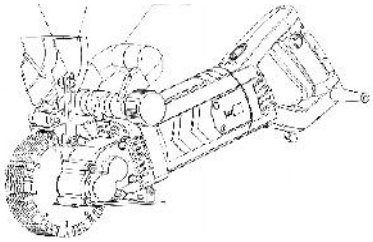

The state of the overturn.

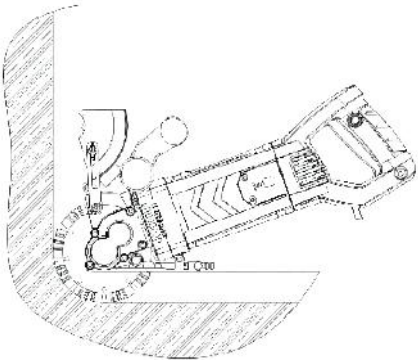

When the cover is turned over, it is used for cutting (slotting) wall corner.

THE USE OF WATER CONNECTORS

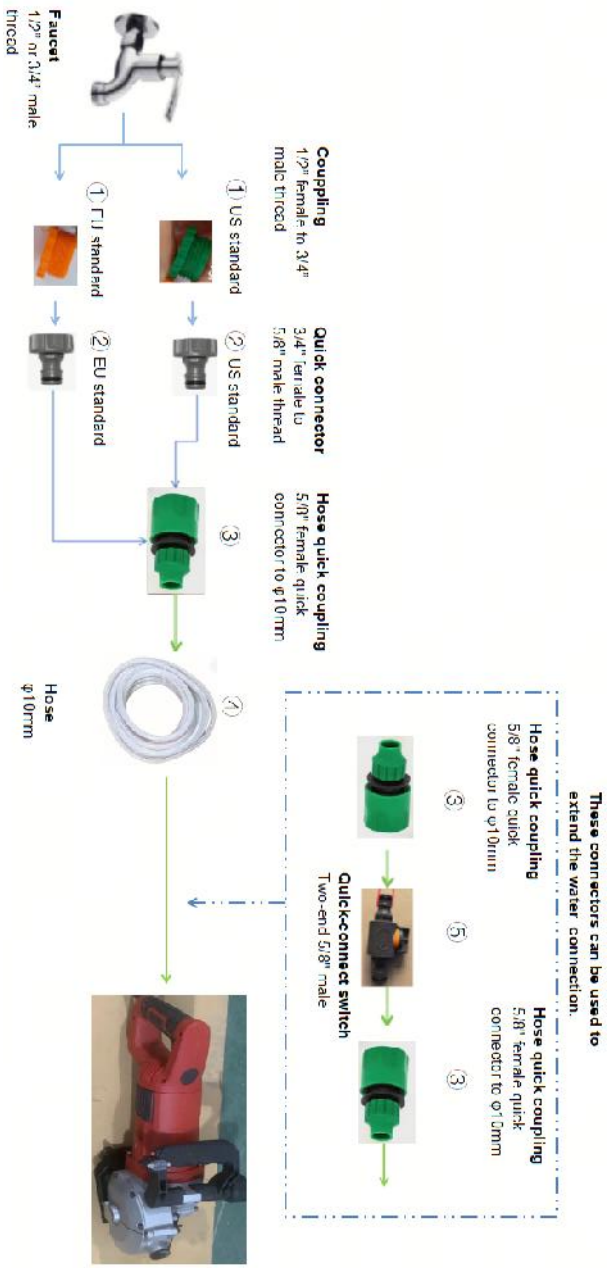

Note: When the faucet is 3/4” thread, item ① is not needed.

REPLACE THE CUTTING PIECE

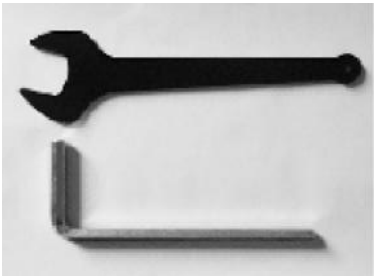

1. Disassembly tools



2. Open the cover sheet



3.Loosen the screw and flip the activity shield



4.Unfold counterclockwise

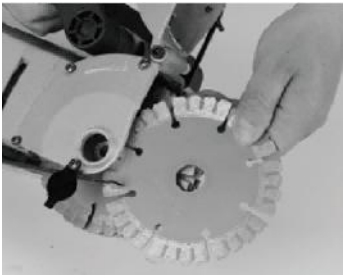

5. Remove the pressure plate and saw blade



6.Remove the spacer between the saw blades

 7. Remove the order of reverse installation, to complete the replacement. (Lock clockwise)	

THE MACHINE'S MAINTENANCE AND REPAIR

Before any maintenance and care of this machine, you must disconnect the power, unplug the plug!

1) The machine is manufactured according to safety standards and should not be disassembled if the machine fails to work.

2) When repairing, the accessory must be the spare parts provided by our company, otherwise the machine will be damaged or hurt.

3) After each use of the machine, be sure to clean the gravel and dust on the machine and keep all operating parts such as switches, plugs and handles clean and keep it out of the reach of children,keep it dry. Avoid rust on the machine can not work or accident.

MACHINE COMPONENTS DIAGRAM

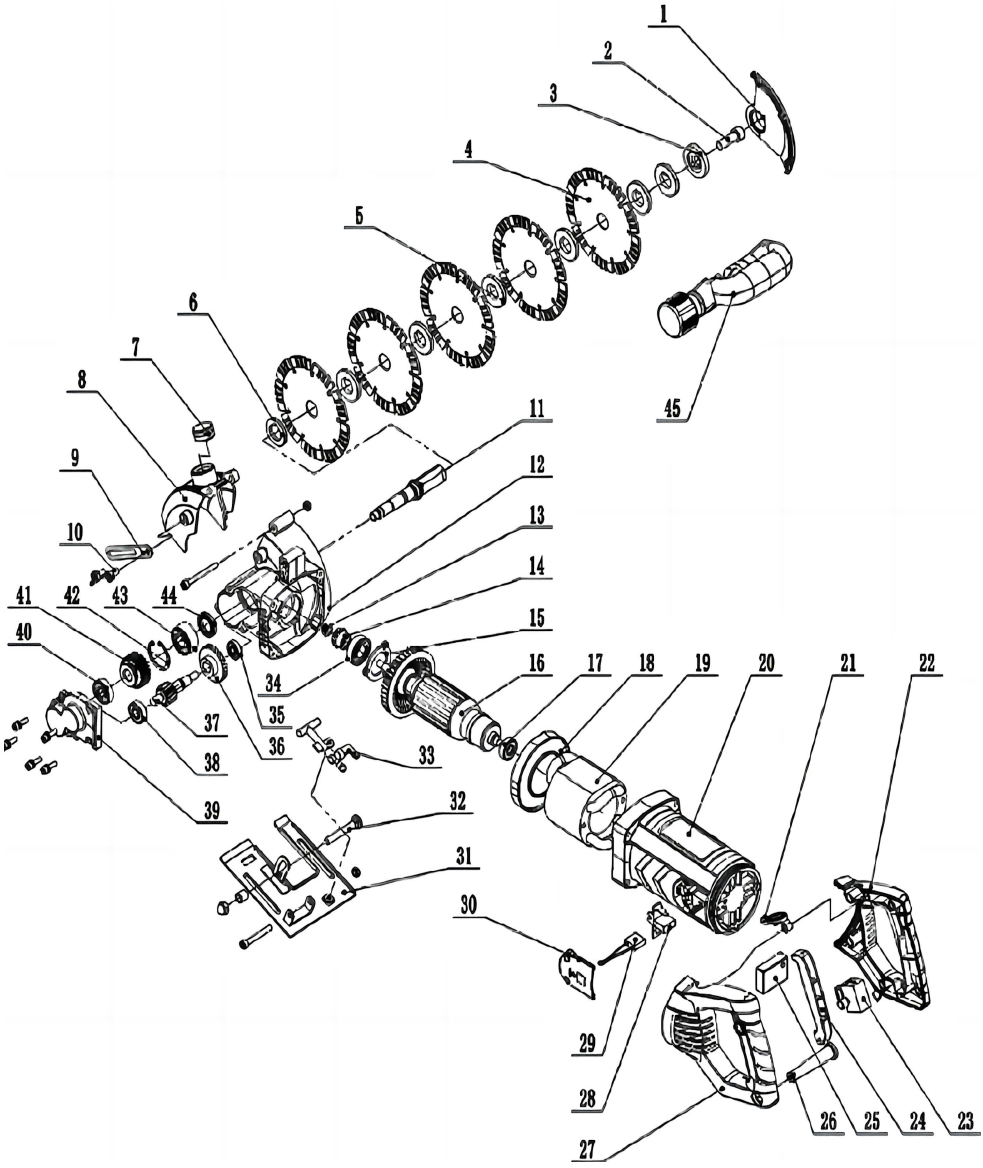

No.	Description	Q'ty	No.	Description	Q'ty
1	Side cover	1	24	Switch button	1
2	Internal six angle screws M10X25	1	25	soft start	1
3	Upper pressure plate	1	26	Wire sheath	1
4	Saw blade	5	27	Left handle	1
5	Shim	7	28	Carbon brush frame	2
6	Lower pressure plate	1	29	Carbon brush	2
7	Rubber plug	1	30	Brush holder cover	2
8	Protection cover	1	31	floor	1
9	Fast limit	1	32	Carriage screw	1
10	Butterfly screw	2	33	Water tap	1
11	output shaft	1	34	Bearing 6202	1
12	Head	1	35	Bearing 608	1
13	Looser nut M8	1	36	Large parachute tooth	1
14	Small beach tooth	1	37	Gear shaft	1
15	press plate	1	38	Bearing 6000	1
16	rotor	1	39	Bearing seat	1
17	Bearing 629	1	40	Bearing 6200	1
18	Guide ring	1	41	Gear	1
19	Stator	1	42	Hole gear ring	1
20	Shell	1	43	Bearing 3202	1
21	Rotary button	1	44	Skeleton oil seal	1
22	Right handle	1	45	Side handle assembly	1

23	switch	1			

CORRECT DISPOSAL

This product is subject to the provision of european Directive 2012/19/EU. The symbol showing a wheelie bin crossed through indicates that the product requires separate refuse collection in the European Union. This applies to the product and all accessories marked with this symbol. Products marked as such may not be discarded with normal domestic waste, but must be taken to acollection point for recycling electrical and electronic devices.

Manufacturer: WUYI BOHAI ELECTRIC TOOLS CO., LTD
Address: Che MenTou,Tongqin Industrial Park, Jinhua, Zhejiang 321200 China
E-mail: support@vevor.com





VEVOR

Upgrade · The Home Creator Way

Wall Chaser

Model: KC160/KC125/KC133

VEVOR
Upgrade·The Home Creator Way

Wall Chaser

Model: KC160/KC125/KC133



<Picture Only For Reference >

This is the original instruction, please read all manual instructions carefully before operating. VEVOR reserves a clear interpretation of our user manual. The appearance of the product shall be subject to the product you received. Please forgive us that we won't inform you again if there are any technology or software updates on our product.

Sincerely thank you for choosing our products, you will get the company's comprehensive technical support and service guarantee.
Product Description: This tool is suitable for the cutting and forming of old fire brick, cement brick, light brick, concrete wall (ground) and the cutting of granite, marble, ceramic tile and other building materials.

PARAMETER

Model	Voltage Frequency	Rated Power (W)	Load power (W)	Max power (W)	Rated Current (A)	Load current (A)	Suggested circuit breaker (A)	Max rotation (r/min)	Saw blade specification	Most cutting capacity (D*W)
KC133	AC120V 60Hz	1560	2600	3300	13	20	20	6800	⌀ 133*⌀ 20*4 mm	41*42 mm
	AC230V 50Hz	2000	3800	4800	9	18	20	6500		
KC160	AC120V 60Hz	1800	2700	3300	15	25	30	6800	⌀ 160*⌀ 22.2*2.4 mm	50*40mm
	AC230V 50Hz	2500	3200	5000	11	14	20	5460		
KC125	AC120V 60Hz	1560	2900	3300	13	25	30	6800	⌀ 125*⌀ 20*2.5 mm	34*40mm
	AC230V 50Hz	2000	3000	5000	9	20	20	6750		

SYMBOL INSTRUCTIONS


Warning symbol means any failure to follow the operating procedures in this manual will result in personal injury or damage to the machine.

Le symbole d'avertissement signifie que tout écart par rapport aux procédures d'opération décrites dans ce manuel entraînera des blessures personnelles ou des dommages à la machine.


Prevent electric shock symbol, means that any operation not in accordance with the operating procedures in this manual, will cause electric shock damage.

Symbole de prévention de choc électrique, signifiant que toute opération non conforme aux procédures d'utilisation indiquées dans ce manuel pourra causer des dommages par choc électrique.

Fire symbol means any failure to follow the operating instructions in this manual will result in fire hazard.

Le symbole de feu signifie que tout échec à suivre les instructions d'utilisation contenues dans ce manuel entraînera un risque d'incendie.



The eye protection symbol may be modified by adding other personal protective equipment such as ear protection, dust mask, etc.

Le symbole de protection des yeux peut être modifié en ajoutant d'autres équipements de protection individuelle tels que la protection auditive, le masque anti-poussière, etc.

WARNING

To reduce the risk of injury, use only accessories rated at least equal to the maximum speed marked on the tool.

The product complies with relevant standards and regulations. Installation of this device must comply with all applicable regulations, and it should only be operated in well-ventilated areas. Please read the user manual before installing and using this equipment.

"This equipment may generate noise levels exceeding 85 dB(A) during operation. Hearing protection must be worn by the operator.

Prolonged use of this equipment may lead to hand-arm vibration syndrome. Take regular breaks and ensure proper handling.

High-pressure jets can cause serious injury. Do not direct the spray gun at people, animals, live electrical equipment, or the appliance itself.

Keep children and pets away from the work area during operation.

Do not use this equipment in confined spaces or flammable/explosive environments.

Gasoline engines produce carbon monoxide, a deadly odorless toxic gas.

Do not operate the equipment indoors or in poorly ventilated areas.
The engine and muffler surfaces become extremely hot. Do not touch during operation or immediately after shutdown.
Gasoline is highly flammable. Stop the engine and keep away from ignition sources before refueling. Refuel only outdoors in well-ventilated areas.
Dispose of waste fuel in accordance with local environmental regulations. Do not pour into drains or the environment.
AVERTISSEMENT
Pour réduire le risque de blessure, utilisez uniquement des accessoires dont la vitesse maximale est au moins égale à celle indiquée sur l'outil.
Le produit est conforme aux normes et réglementations pertinentes. L'installation de cet appareil doit respecter toutes les réglementations applicables et ne doit être utilisée que dans des zones bien ventilées. Veuillez lire le manuel d'utilisation avant d'installer et d'utiliser cet équipement.
Cet équipement peut générer des niveaux de bruit dépassant 85 dB(A) pendant son fonctionnement. L'opérateur doit porter un protège-oreilles.
L'utilisation prolongée de cet équipement peut entraîner un syndrome de vibration main-bras. Prenez des pauses régulières et assurez-vous d'une manipulation correcte.
Les jets à haute pression peuvent causer des blessures graves. Ne dirigez pas le pistolet pulvérisateur vers des personnes, des animaux, des équipements électriques sous tension ou l'appareil lui-même.
Maintenez les enfants et les animaux de compagnie éloignés de la zone de travail pendant l'opération.
Ne pas utiliser cet équipement dans des espaces confinés ou des environnements inflammables/explosifs.
Les moteurs à essence produisent du monoxyde de carbone, un gaz toxique inodore et mortel. Ne faites pas fonctionner l'équipement à l'intérieur ou dans des zones mal ventilées.
Les surfaces du moteur et du silencieux deviennent extrêmement chaudes. Ne les touchez pas pendant le fonctionnement ou immédiatement après l'arrêt.

L'essence est hautement inflammable. Arrêtez le moteur et éloignez-vous des sources d'ignition avant de faire le plein. Ne faites le plein que dehors, dans des zones bien ventilées.
Éliminez les combustibles usagés conformément aux réglementations environnementales locales. Ne les versez pas dans les canalisations ou l'environnement.

General Safety Rules

Dust generated from cutting concrete, masonry, and other materials may contain crystalline silica. Prolonged inhalation can cause serious respiratory diseases such as silicosis. Use dust extraction equipment and wear respiratory protection.
When using the wet cutting function, prevent water from entering the motor.
Operators must wear insulated gloves and shoes to avoid electric shock.
Use only reinforced resin or diamond cut-off wheels with a rated speed at least equal to the maximum speed of this tool. Do not use damaged wheels.
Kickback may occur during operation, leading to loss of control and severe injury. Always hold the tool firmly with both hands and position yourself safely.
Operators must wear safety goggles, dust mask, hearing protection, non-slip gloves, and safety shoes.
This product is not a toy. Children must not operate or approach the machine. Store it out of reach of children.
If the power cord is damaged, it must be replaced by the manufacturer, its service agent, or similarly qualified persons to avoid hazard.
This equipment must be connected to the power supply via a leakage protection plug. If the plug is damaged, replace it immediately.
WARNING! Read all safety warnings and all instructions. Failure to follow the warnings and instructions may result in electric shock, fire and/or serious injury. Save all warnings and instructions for future reference. The term "power tool" in all of the warnings listed below refers to your

mains-operated (corded) power tool or battery-operated (cordless) power tool.

Règles générales de sécurité

La poussière générée par le découpage du béton, de la maçonnerie et d'autres matériaux peut contenir de la silice cristalline. Une inhalation prolongée peut causer de graves maladies respiratoires telles que la silicose. Utilisez un équipement d'extraction de poussière et portez une protection respiratoire.

Lors de l'utilisation de la fonction de coupe humide, empêchez l'eau d'entrer dans le moteur. Les opérateurs doivent porter des gants et des chaussures isolants pour éviter les chocs électriques.

Utilisez uniquement des disques en résine renforcée ou des disques de coupe diamantés dont la vitesse nominale est au moins égale à la vitesse maximale de cet outil. Ne pas utiliser de disques endommagés.

Un retour de force peut se produire pendant l'utilisation, entraînant une perte de contrôle et des blessures graves. Tenez toujours l'outil fermement avec les deux mains et placez-vous en position de sécurité.

Les opérateurs doivent porter des lunettes de protection, un masque anti-poussière, un protège-oreilles, des gants antidérapants et des chaussures de sécurité.

Ce produit n'est pas un jouet. Les enfants ne doivent pas manipuler ou s'approcher de la machine. Conservez-le hors de portée des enfants.

Si le cordon d'alimentation est endommagé, il doit être remplacé par le fabricant, son agent de service ou des personnes similaires qualifiées pour éviter tout danger.

Cet équipement doit être branché à l'alimentation via une prise de protection contre les fuites. Si la prise est endommagée, remplacez-la immédiatement.

AVERTISSEMENT ! Lisez toutes les précautions de sécurité et toutes les instructions. Le non-respect des avertissements et des instructions peut entraîner un choc électrique, un incendie et/ou des blessures graves.

Conservez les avertissements et les instructions pour référence future. Le terme "outil électrique" dans tous les avertissements suivants fait référence

à votre outil électrique alimenté par le secteur (câblé) ou à votre outil électrique à batterie (sans fil).

1) Work area safety

a) Keep work area clean and well lit. Cluttered or dark areas invite accidents.

b) Do not operate power tools in explosive atmospheres, such as in the presence of flammable liquids, gases or dust. Power tools create sparks which may ignite the dust or fumes.

c) Keep children and bystanders away while operating a power tool. Distractions can cause you to lose control.

2) Electrical safety

a) Power tool plugs must match the outlet. Never modify the plug in any way.

Do not use any adapter plugs with earthed (grounded) power tools. Unmodified plugs and matching outlets will reduce risk of electric shock.

b) Avoid body contact with earthed or grounded surfaces, such as pipes, radiators, ranges and refrigerators. There is an increased risk of electric shock if your body is earthed or grounded.

c) Do not expose power tools to rain or wet conditions. Water entering a power tool will increase the risk of electric shock.

d) Do not abuse the cord. Never use the cord for carrying, pulling or unplugging the power tool. Keep cord away from heat, oil, sharp edges or moving parts. Damaged or entangled cords increase the risk of electric shock.

e) When operating a power tool outdoors, use an extension cord suitable for outdoor use. Use of a cord suitable for outdoor use reduces the risk of electric shock.

f) If operating a power tool in a damp location is unavoidable, use a ground fault circuit interrupter (GFCI) protected supply. Use of an GFCI reduces the risk of electric shock.

3) Personal safety

a) Stay alert, watch what you are doing and use common sense when operating a power tool. Do not use a power tool while you are tired or under the influence of drugs, alcohol or medication. A moment of inattention while operating power tools may result in serious personal injury.

b) Use personal protective equipment. Always wear eye protection. Protective equipment such as dust mask, non-skid safety shoes, hard hat, or hearing protection used for appropriate conditions will reduce personal injuries.

c) Prevent unintentional starting. Ensure the switch is in the off-position before connecting to power source and/or battery pack, picking up or carrying the tool. Carrying power tools with your finger on the switch or energising power tools that have the switch on invites accidents.

d) Remove any adjusting key or wrench before turning the power tool on. A wrench or a key left attached to a rotating part of the power tool may result in personal injury.

e) Do not overreach. Keep proper footing and balance at all times. This enables better control of the power tool in unexpected situations.

f) Dress properly. Do not wear loose clothing or jewellery. Keep your hair, clothing and gloves away from moving parts. Loose clothes, jewellery or long hair can be caught in moving parts.

g) If devices are provided for the connection of dust extraction and collection facilities, ensure these are connected and properly used. Use of dust collection can reduce dust-related hazards.

4) Power tool use and care

a) Do not force the power tool. Use the correct power tool for your application. The correct power tool will do the job better and safer at the rate for which it was designed.

b) Do not use the power tool if the switch does not turn it on and off. Any power tool that cannot be controlled with the switch is dangerous and must be repaired.

c) Disconnect the plug from the power source and/or the battery pack from the power tool before making any adjustments, changing accessories, or storing power tools. Such preventive safety measures reduce the risk of starting the power tool accidentally.
d) Store idle power tools out of the reach of children and do not allow persons unfamiliar with the power tool or these instructions to operate the power tool. Power tools are dangerous in the hands of untrained users.
e) Maintain power tools. Check for misalignment or binding of moving parts, breakage of parts and any other condition that may affect the power tool's operation. If damaged, have the power tool repaired before use. Many accidents are caused by poorly maintained power tools.
f) Keep cutting tools sharp and clean. Properly maintained cutting tools with sharp cutting edges are less likely to bind and are easier to control.
g) Use the power tool, accessories and tool bits etc. in accordance with these instructions, taking into account the working conditions and the work to be performed. Use of the power tool for operations different from those intended could result in a hazardous situation.

5) Service

a) Have your power tool serviced by a qualified repair person using only identical replacement parts. This will ensure that the safety of the power tool is maintained.
Special requirement for cutting off tool.

6) Cut-off machine safety warnings

a) The guard provided with the tool must be securely attached to the power tool and positioned for maximum safety, so the least amount of saw blade is exposed towards the operator.
Position yourself and bystanders away from the plane of the rotating saw blade.
The guard helps to protect operator from broken wheel fragments and accidental contact with saw blade.
b) Use only bonded reinforced or diamond cut-off saw blades for your power tool. Just because an accessory can be attached to your power tool,

it does not assure safe operation.
c) The rated speed of the accessory must be at least equal to the maximum speed
marked on the power tool. Accessories running faster than their rated speed can break and fly apart.
d) Saw blades must be used only for recommended applications. For example: do not grind with the side of cut-off saw blade. Abrasive cut-off wheels are intended for peripheral grinding,side forces applied to these wheels may cause them to shatter.
e) Always use undamaged saw blade flanges that are of correct diameter for your selected saw blade. Proper saw blade flanges support the saw blade thus reducing the possibility of saw blade breakage.
f) Do not use worn down reinforced wheels from larger power tools. Saw blades intended for a larger power tool are not suitable for the higher speed of a smaller tool and may burst.
NOTE The above warning does not apply for tools only designated to be used with diamond wheels.
g) The outside diameter and the thickness of your accessory must be within the capacity rating of your power tool. Incorrectly sized accessories cannot be adequately guarded or controlled.
h) The arbour size of saw blades and flanges must properly fit the spindle of the power tool.
Saw blades and flanges with arbour holes that do not match the mounting hardware of the power tool will run out of balance, vibrate excessively and may cause loss of control.
i) Do not use damaged wheels. Before each use, inspect the saw blades for chips and cracks. If power tool or saw blade is dropped, inspect for damage or install an undamaged saw blade. After inspecting and installing the saw blade, position yourself and bystanders away from the plane of the rotating saw blade and run the power tool at maximum no load speed for one minute. Damaged saw blades will normally break apart during this test time.
j) Wear personal protective equipment. Depending on application, use face

shield, safety goggles or safety glasses. As appropriate, wear dust mask, hearing protectors, gloves and shop apron capable of stopping small abrasive or work piece fragments.
The eye protection must be capable of stopping flying debris generated by various operations.
The dust mask or respirator must be capable of filtration particles generated by your operation.
Prolonged exposure to high intensity noise may cause hearing loss.
k) Keep bystanders a safe distance away from work area. Anyone entering the work area must wear personal protective equipment.
Fragments of work piece or of a broken wheel may fly away and cause injury beyond immediate area of operation.
l) Hold the power tool by insulated gripping surfaces only, when performing an operation where the cutting accessory may contact hidden wiring or its own cord. Cutting accessory contacting a “live” wire may make exposed metal parts of the power tool “live” and could give the operator an electric shock.
m) Position the cord clear of the spinning accessory. If you lose control, the cord may be cut or snagged and your hand or arm may be pulled into the spinning saw blade.
n) Never lay the power tool down until the accessory has come to a complete stop. The spinning wheel may grab the surface and pull the power tool out of your control.
o) Do not run the power tool while carrying it at your side. Accidental contact with the spinning accessory could snag your clothing, pulling the accessory into your body.
p) Regularly clean the power tool’s air vents. The motor’s fan will draw the dust inside the housing and excessive accumulation of powdered metal may cause electrical hazards.
q) Do not operate the power tool near the flammable materials. Sparks could ignite these materials.
r) Do not use accessories that require liquid coolants. Using water or other liquid coolants may result in electrocution or shock.

FURTHER SAFETY INSTRUCTIONS FOR ABRASIVE

CUTTING-OFF OPERATIONS

Kickback and related warnings

Kickback is a sudden reaction to a pinched or snagged rotating saw blade. Pinching or snagging causes rapid stalling of the rotating wheel which in turn causes the uncontrolled power tool to be forced in the direction opposite of the saw blade's rotation at the point of the binding.

For example, if an abrasive saw blade is snagged or pinched by the work piece, the edge of the wheel that is entering into the pinch point can dig into the surface of the material causing the saw blade to climb out or kick out. The saw blade may either jump toward or away from the operator, depending on direction of the saw blade's movement at the point of pinching. Abrasive saw blades may also break under these conditions.

Kickback is the result of power tool misuse and/or incorrect operating procedures or conditions and can be avoided by taking proper precautions as given below.

a) Maintain a firm grip on the power tool and position your body and arm to allow you to resist kickback forces. Always use auxiliary handle, if provided, for maximum control over kickback or torque reaction during start-up. The operator can control torque reactions or kickback forces, if proper precautions are taken.
b) Never place your hand near the rotating accessory. Accessory may kickback over your hand.
c) Do not position your body in line with the rotating wheel. Kickback will propel the tool in direction opposite to the wheel's movement at the point of snagging.
d) Use special care when working corners, sharp edges etc. Avoid bouncing and

snagging the accessory. Corners, sharp edges or bouncing have a tendency to snag the rotating accessory and cause loss of control or kickback.
e) Do not attach a saw chain, woodcarving blade, segmented diamond wheel with a peripheral gap greater than 10 mm or toothed saw blade. Such blades create frequent kickback and loss of control.
f) Do not ″jam″ the wheel or apply excessive pressure. Do not attempt to make an
excessive depth of cut. Over stressing the wheel increases the loading and susceptibility to twisting or binding of the wheel in the cut and the possibility of kickback or saw blade breakage.
g) When wheel is binding or when interrupting a cut for any reason, switch off the power tool and hold the power tool motionless until the wheel comes to a complete stop. Never attempt to remove the wheel from the cut while the wheel is in motion otherwise kickback may occur. Investigate and take corrective action to eliminate the cause of saw blade binding.
h) Do not restart the cutting operation in the work-piece. Let the saw blade reach full speed and carefully re-enter the cut. The saw blade may bind, walk up or kickback if the power tool is restarted in the work-piece.
i) Support panels or any oversized work-piece to minimize the risk of saw blade pinching and kickback. Large work-pieces tend to sag under their own weight. Supports must be placed under the work-piece near the line of cut and near the edge of the work-piece on both sides of the saw blade.
j) Use extra caution when making a “pocket cut” into existing walls or other blind areas.
The protruding wheel may cut gas or water pipes, electrical wiring or objects that can cause kickback.

Part list

No.	Name	Picture	KC133	KC160	KC125

1	Press plate		9 Total (8pcs already assembled,1pcs accessory)		
2	φ10×5000±50mm water pipe		1	1	1
3	Socket wrench		1	1	1
4	Hexagonal wrench M8, M4, M3 each		1	1	1
5	Open-end wrench		1	1	1
6	Instruction manual		1	1	1
7	1/2" female thread to 3/4" male thread reducer connector		1	1	1
8	3/4" female thread to 5/8" male quick-connect		1	1	1

	connector				
9	5/8" female quick-connect connector to φ10mm hose quick-connect		3	3	3
10	Two-end 5/8" male quick-connect switch		1	1	1
11	Water pipe clamp		1	1	1
12	Fender		/	/	1
13	Spacer		/	/	1

NAME OF THE COMPONENT

1 switch;	5 front handle	9 bearing
2 handle cover	6 Aluminum head shell	10 base plate
3 rotary button	7 movable shield	11 faucet
4 chassis	8 saw blade	12 brush cover

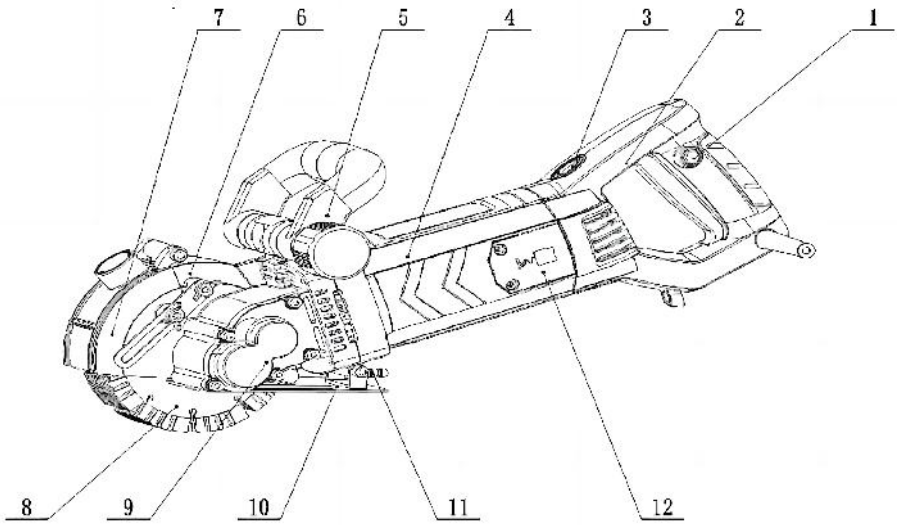

SAFE OPERATION INSTRUCTIONS

Working environment

1)The work area should be clean, light and well-ventilated.

2) Do not use this machine in places with inflammable and explosive materials.

3) When the machine is working, be sure to keep away from children, bystanders and animals.

4) Do not use the power cord to pull the machine. Otherwise, it may be damaged and cannot.

Work properly.

1) The machine uses the leakage protection plug, please use the plug as the warning label requirements

2) The socket type of the power supply should be matched with the plug provided by this machine.It is not allowed to make any change to the plug structure, and use this machine under the condition of power supply with grounding wire.

3) Do not use this machine outdoors in the rainy day.

4) Do not use the power cord to pull the machine, so as to avoid the machine is not good and cannot work properly
5) We should avoid the power cord contact with hot, wet, sharp class material and moving parts.
6) When the machine is used outdoors, please use the power cord

extending 4 ㎟ above and outdoor, and keep the connection reliable.

7) After turning on the machine, avoid any part of the body touching the wall surface.

PERSONAL SAFETY

1) When operating the machine, always be on guard and never use the machine under conditions of fatigue, alcohol abuse, drugs or medication to avoid accidents caused by inattention during operation.
2) When operating, be sure to use protective equipment, such as dust masks, goggles, earmuffs and so on. To avoid splashing sand and dust to contuse eyes and face, or hearing loss due to strong noise.
3) To avoid starting accidentally, make sure the machine's switch is off before turning on the power. Ensure the appropriate connection to the power Do not put your finger on the switch button to prevent accidents.
4) Before starting the machine, check that the adjusting lock wrench and tool have been removed from the machine.
5) When operating, the body should not stretch forward too much, please always keep your body balanced.
6) When operating, please do not wear loose clothing, do not wear jewelry, users with longer hair should discard hair into the protective caps, so as not to touch the moving parts during operation,causing accidents.

THE USE OF THE MACHINE AND PRECAUTIONS

1)Before using, check the safety of the power supply. Poor socket and power cord can cause poor contact. In severe cases, it may cause electric shock, fire and other accidents.

2) During the slotting operation, keep the machine straight and advance uniformly.
3) Operators should wear insulated gloves and insulated shoes when using water-cut operation,
so as to avoid electric shock accidents.
4)Draw the guide wire on the work surface to improve the efficiency and accuracy of slotting.
5) The machine is high-power with heavier work load, so please ensure the interconnecting components solid and reliable before using.
6) Waterless cutting operations should be equipped with dust removal equipment, so as to ensure a good working environment
7) When turning the machine, you should open the cover while paying special attention to the protection of flying sands. Slotting work without protection is very dangerous. In serious cases, it will cause personal injury.
8) When using the water connectors for cutting, be careful not to let water flow into the machine.

OPERATION INSTRUCTIONS

<table>
<tr><td colspan="2">A
Facing the slot when operation</td></tr>
<tr><td>Side handle forward
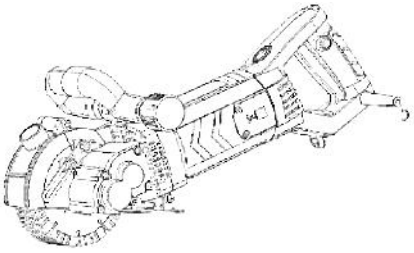
The state of a cover when the cover is closed</td><td>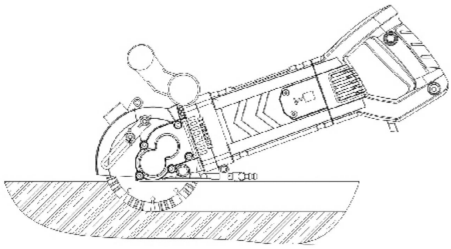
A plane wall for cutting (slotting) when the cover is closed</td></tr>
</table>

B

When the corner slotted operation

Unscrew the screws

Flipping shield

Side handle backdrop

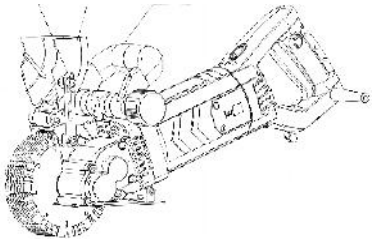

The state of the overturn.

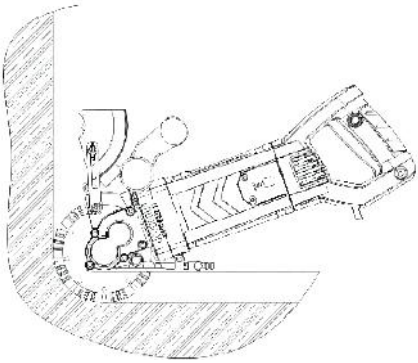

When the cover is turned over, it is used for cutting (slotting) wall corner.

THE USE OF WATER CONNECTORS

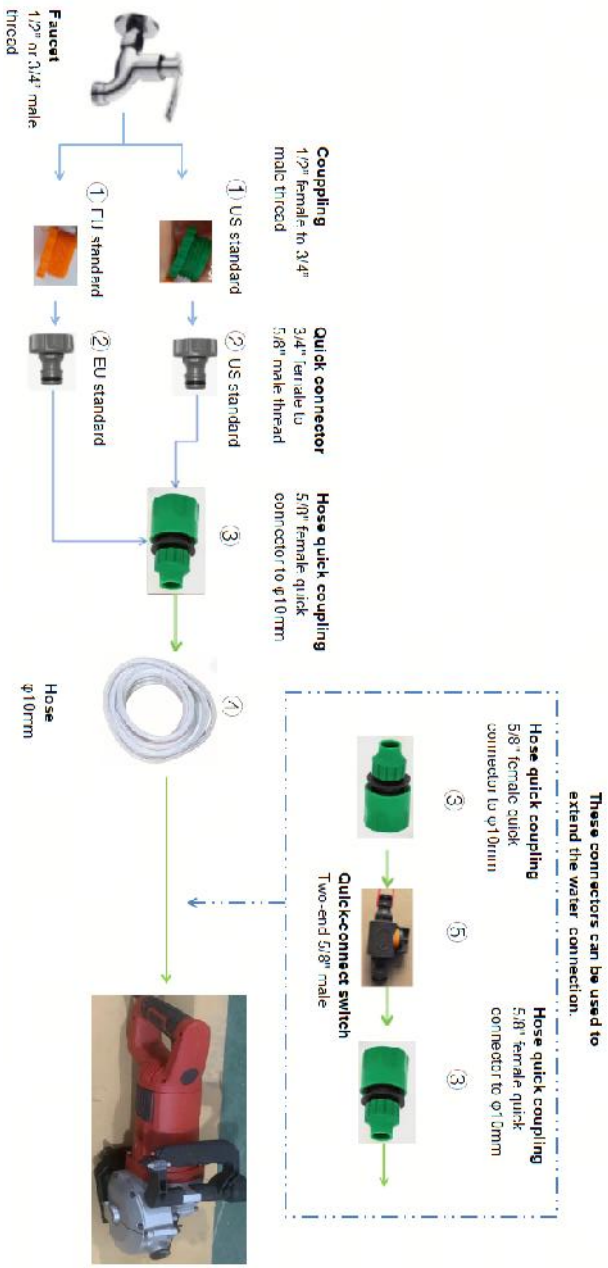

Note: When the faucet is 3/4” thread, item ① is not needed.

REPLACE THE CUTTING PIECE

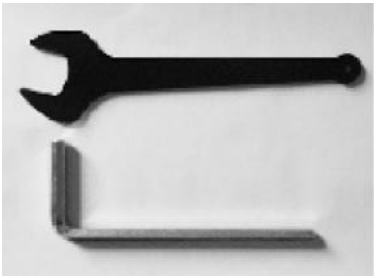

1. Disassembly tools



2. Open the cover sheet



3.Loosen the screw and flip the activity shield



4.Unfold counterclockwise

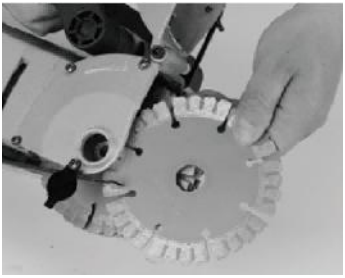

5. Remove the pressure plate and saw blade



6.Remove the spacer between the saw blades

 7. Remove the order of reverse installation, to complete the replacement. (Lock clockwise)	

THE MACHINE'S MAINTENANCE AND REPAIR

Before any maintenance and care of this machine, you must disconnect the power, unplug the plug!

1) The machine is manufactured according to safety standards and should not be disassembled if the machine fails to work.

2) When repairing, the accessory must be the spare parts provided by our company, otherwise the machine will be damaged or hurt.

3) After each use of the machine, be sure to clean the gravel and dust on the machine and keep all operating parts such as switches, plugs and handles clean and keep it out of the reach of children,keep it dry. Avoid rust on the machine can not work or accident.

MACHINE COMPONENTS DIAGRAM

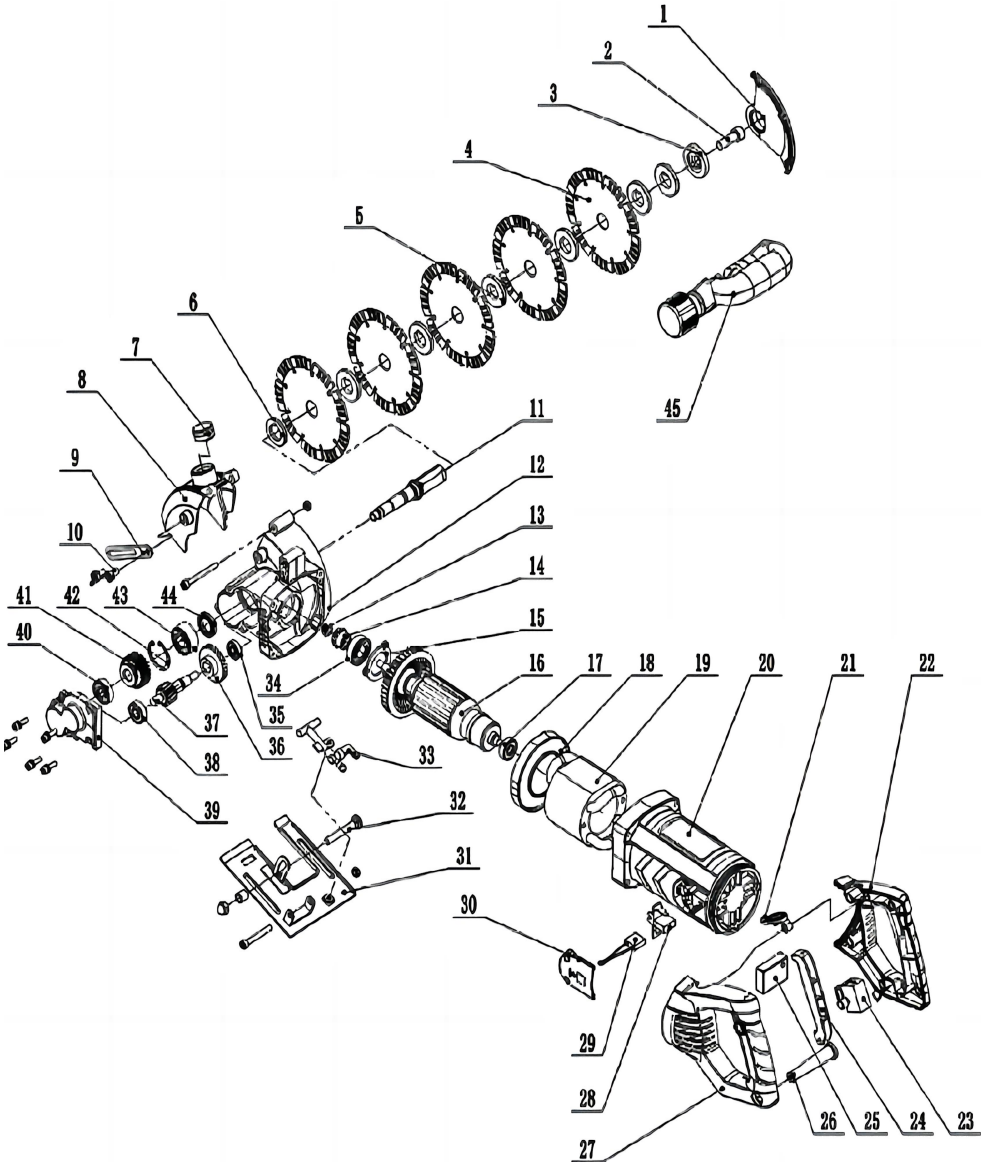

No.	Description	Q'ty	No.	Description	Q'ty
1	Side cover	1	24	Switch button	1
2	Internal six angle screws M10X25	1	25	soft start	1
3	Upper pressure plate	1	26	Wire sheath	1
4	Saw blade	5	27	Left handle	1
5	Shim	7	28	Carbon brush frame	2
6	Lower pressure plate	1	29	Carbon brush	2
7	Rubber plug	1	30	Brush holder cover	2
8	Protection cover	1	31	floor	1
9	Fast limit	1	32	Carriage screw	1
10	Butterfly screw	2	33	Water tap	1
11	output shaft	1	34	Bearing 6202	1
12	Head	1	35	Bearing 608	1
13	Looser nut M8	1	36	Large parachute tooth	1
14	Small beach tooth	1	37	Gear shaft	1
15	press plate	1	38	Bearing 6000	1
16	rotor	1	39	Bearing seat	1
17	Bearing 629	1	40	Bearing 6200	1
18	Guide ring	1	41	Gear	1
19	Stator	1	42	Hole gear ring	1
20	Shell	1	43	Bearing 3202	1
21	Rotary button	1	44	Skeleton oil seal	1
22	Right handle	1	45	Side handle assembly	1

23	switch	1			

CORRECT DISPOSAL

This product is subject to the provision of european Directive 2012/19/EU. The symbol showing a wheelie bin crossed through indicates that the product requires separate refuse collection in the European Union. This applies to the product and all accessories marked with this symbol. Products marked as such may not be discarded with normal domestic waste, but must be taken to acollection point for recycling electrical and electronic devices.

Manufacturer: WUYI BOHAI ELECTRIC TOOLS CO., LTD
Address: Che MenTou,Tongqin Industrial Park, Jinhua, Zhejiang 321200 China
E-mail: support@vevor.com



